Mi Curved Gaming Monitor 34" User Manual 1
Manual de usuario de Mi Curved Gaming Monitor 34" 14
Руководство пользователя Изогнутого игрового монитора Mi 34" 27
Manuel d'utilisation de l'écran Mi Curved Gaming Monitor 34" 40
Manuale utente Mi Curved Gaming Monitor 34" 53
Mi Kurvenförmiger Gaming-Monitor 34" Benutzerhandbuch 66
Zakrzywiony monitor dla graczy 34" Mi Instrukcja obsługi 79
Mi 곡선 모니터 34인치 사용 설명서 92
Посібник користувача Вигнутого ігрового монітора Mi 34" 105
Mi 34 inç Kavisli Oyun Monitörü Kullanım Kılavuzu 117
Mi Curved Gaming Monitor 34 inch Gebruikershandleiding 129
ΕγχειρίδιοχρήστηΚυρτής οθόνης gaming Mi 34" 141
34palcový prohnutý herní monitor Mi Uživatelská příručka 153
Panduan Pengguna Monitor Gaming Lengkung Mi 34″ 165
Màn hình cong chuyên game Mi 34″ Hướng dẫn sử dụng 177
Mi Curved หน้าจอคอมพิวเตอร์สำหรับเล่นเกม 34 นิ้ว คู่มือผู้ใช้ 189
Monitor Permainan Melengkung 34" Mi Manual Pengguna 201
Monitor Gamer Curvo 34" Mi Manual do usuário 213

Read this manual carefully before use, and retain it for future reference.

Contents

Product Overview ---------- 2

Monitor Overview ---------- 2

Package Contents ---------- 2

Installation ---------- 3

Installing the Base ---------- 3

Cable Management ---------- 4

Wall Mount Installation ---------- 5

Instructions ---------- 6

Connections ---------- 6

Button Description ---------- 7

On/Off Button ---------- 7

Indicator Status ---------- 7

Menu Description ---------- 8

Eye Health ---------- 10

Low Blue Light Description ---------- 10

Precautions ---------- 11

Troubleshooting ---------- 11

Specifications ---------- 12

Regulatory Compliance Information ---------- 13

Product Overview

Monitor Overview

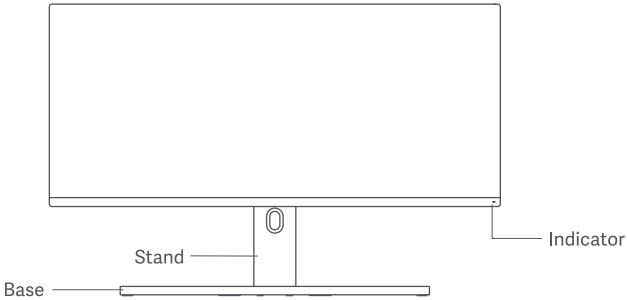

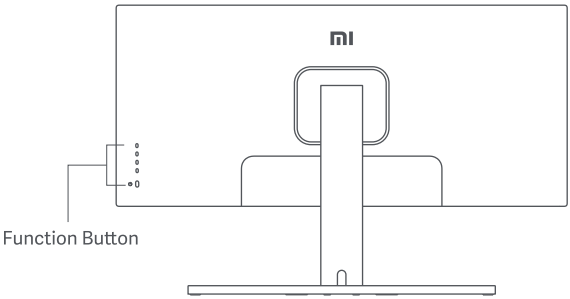

Package Contents

Monitor ×1

Base ×1

Stand ×1

User Manual ×1

Warranty Notice x 1

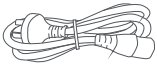

Power Cord ×1

DisplayPort Cable ×1

Thumb Screw ×1

Hex Studs ×4

Wall Mount Screws ×4

Installation

Installing the Base

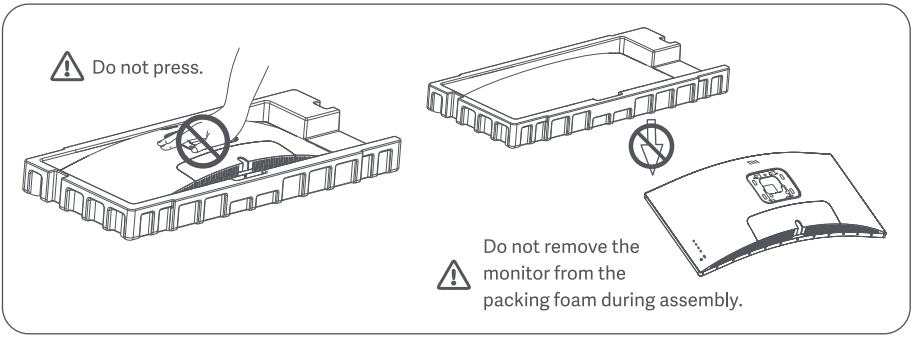

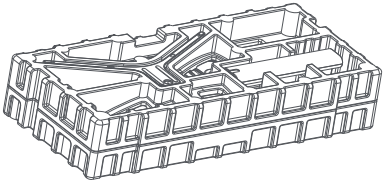

1. Unpack the box, then remove the monitor with its protective foam together from the box and place them on a flat stable surface.

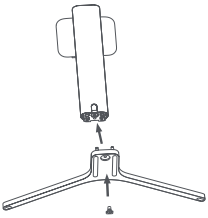

2. Fasten the stand to the base using the included thumb screw.

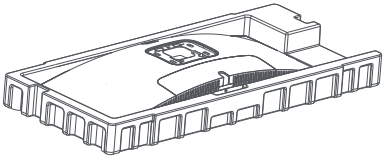

3. Remove the top foam layer and the plastic bag to expose the mounting point on the back of the monitor.

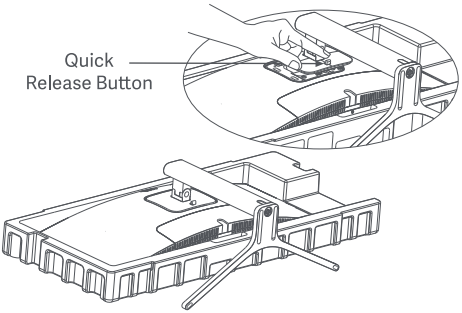

4. Attach the stand* by pressing it into the slot on the back of the monitor until it clicks into place.
* To remove the stand, press the quick release button.

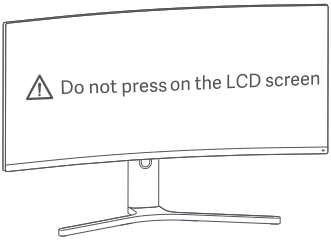

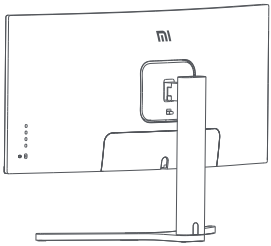

5. Use both hands to carefully take out the fully assembled monitor and place it on a flat stable surface.

Note: To avoid damaging the screen, be careful not to press on the LCD screen when standing it up.

Cable Management

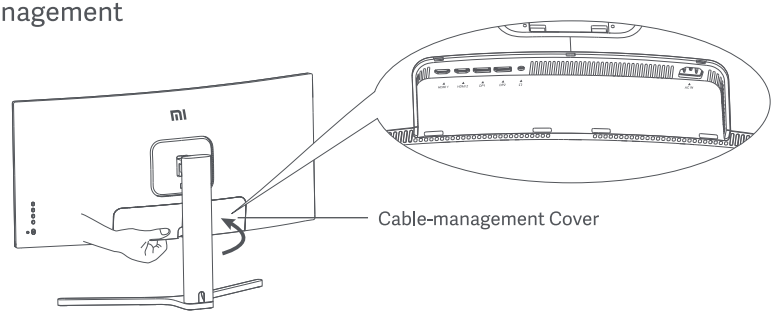

1. Remove the monitor's cable-management cover and the stand's cover.

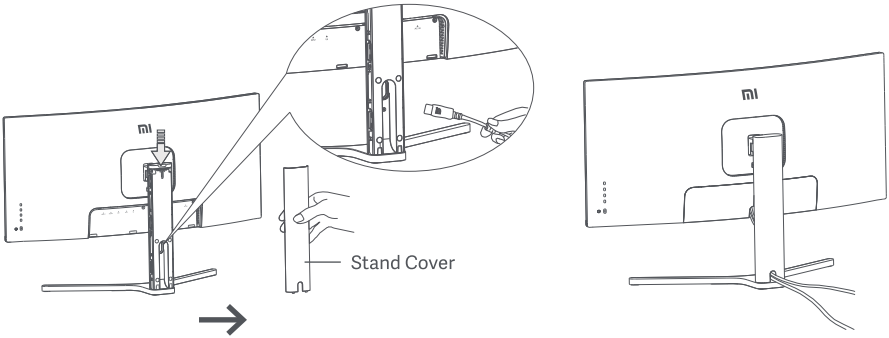

2. Feed the power cord and the signal cable through the opening in the stand and connect them to the monitor. After all cables are in position, install both covers.

Note: The nameplate of this monitor is near the AC IN port, you can find it by removing the cable-management cover.

Wall Mount Installation

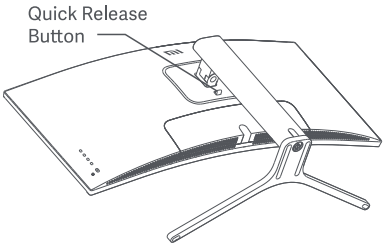

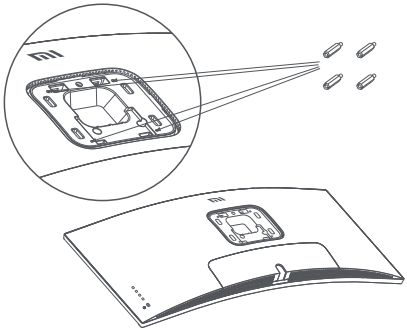

1. Press the quick release button to remove the monitor's stand.

2. Fasten the 4 hex studs to the back of the monitor in the positions indicated, then attach the wall mount (sold separately) to the hex studs (mounting holes are spaced 100 × 100 mm apart).

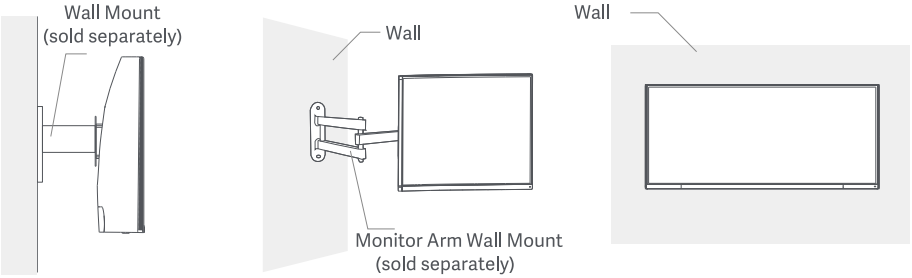

3. Refer to the instructions of the wall mount to mount the monitor.
Note: Do not press on the LCD screen during the mounting process to avoid damaging the screen.

⚠ Note: To reduce the risk of falling down, please properly install the wall-mount and take safety protection on the monitor to avoid any injury or damage. Do not place anything on top or hang anything from the wall-mount.

Instructions

Connections

1. Connecting the DisplayPort cable. DisplayPort cable is only used for transferring data or signals via the DP port.
   a. Make sure the monitor and the computer are both turned off.
   b. Connect one end of the DisplayPort cable to the computer's DisplayPort output port, and the other end to one of the monitor's DisplayPort input ports.
2. Connecting the HDMI cable. HDMI cable is only used for transferring data or signals via the HDMI port. It is sold separately.
   a. Make sure the monitor and the computer are both turned off.
   b. Connect one end of the HDMI cable to the computer's HDMI output port, and the other end to one of the monitor's HDMI input ports.
3. Connect a headset or any 3.5 mm compatible external audio device to the monitor's audio output port.
4. Plug both the power cords of the computer and the monitor into a power outlet.

Note: If the power cord or DisplayPort cable is damaged, it must be replaced with a genuine power cord or DisplayPort cable purchased from the manufacturer or after-sales service department.

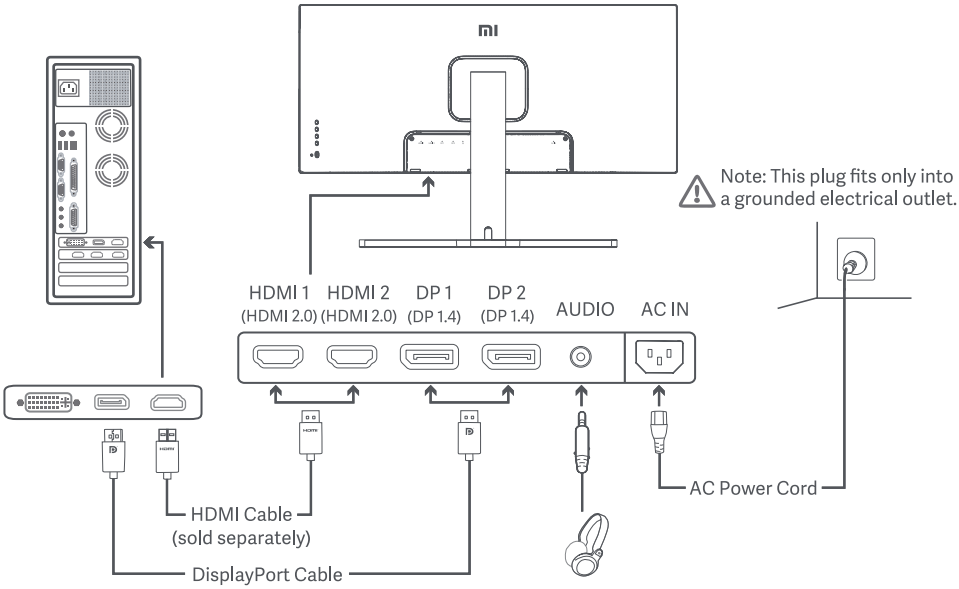

Note: The audio port is only for transmitting the audio data.
DisplayPort (1.4): 3440 × 1440, max. refresh rate 144 Hz.
HDMI (2.0): 3440 × 1440, max. refresh rate 100 Hz.

Button Description

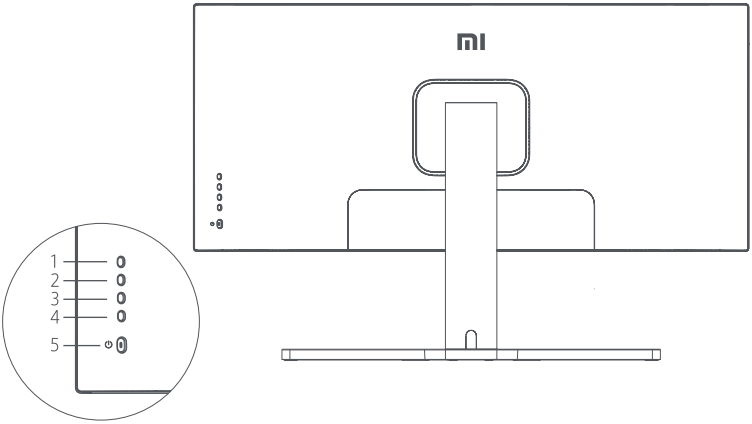

Button Function		
1	M	Menu/Select
2	▲	Up
3	▼	Down
4	E	Exit/Go Back
5	⏻	On/Off

On/Off Button

	Press	Turn On/Off

Indicator Status

●	Dimmed	Off
○	Lit	On
◌	Blinking	In sleep mode

Menu Description

Mi Monitor		Standard Mode Enabled
Brightness/Contrast	Brightness	
Image	Dynamic Brightness	
Picture Quality Settings	Black Level	
Smart Mode	Contrast	
Window Settings	DCR	
Settings		

Main Menu	Submenu	Description	Adjustable Range	Default
Brightness/ Contrast	Brightness	Adjust the monitor's brightness	0-100	70
	Dynamic Brightness	Adjust the monitor's dynamic brightness	On/Off	Off
	Black Level	Adjust the monitor's black level	0-100	50
	Contrast	Adjust the monitor's contrast	0-100	75
	DCR	Adjust the monitor's dynamic contrast ratio (DCR)	On/Off	Off
Image	Color Temperature	Adjust the monitor's color temperature	Standard/Warm/ Cool/Custom	Standard
	Hue	Adjust the monitor's hue	0-100	50
	Saturation	Adjust the monitor's saturation	0-100	50
	Gamma	Adjust the monitor's gamma	1.8/2.0/2.2/2.4/2.6	2.2
	Aspect Ratio	Adjust the monitor's aspect ratio	Full Screen/16:9/1:1/Auto	Full Screen
PQ Settings	Sharpness	Adjust the monitor's sharpness	0-100	50
	Response Time	Adjust the monitor's response time	High/Medium/Low/Off	Off
	Noise Reduction	Adjust the monitor's noise reduction	High/Medium/Low/Off	Off
	Motion Response Time	Reduces motion blur at high refresh rates	On/Off	Off

Main Menu	Submenu	Description	Adjustable Range	Default
Smart Mode	Standard Mode	Set to standard mode	Only one mode can be selected at a time	Standard Mode
	Eco Mode	Set to eco mode		
	Game Mode	Set to game mode		
	Movie Mode	Set to movie mode		
	Low Blue Light Mode	Set to low blue light mode		
	RTS	Set to Real-Time Strategy Game (RTS) mode		
Window Settings	Single Window	Only display the main window	Select an input source	Single Window
	Picture-by-Picture (PBP)	Display two video inputs side by side	Window 1 Input Source Window 2 Input Source	
	Picture-in-Picture (PIP)	Display the main window and a subwindow	Window 1 Input Source Window 2 Input Source Window 2 Position Window 2 Size	
Settings	Language	Select the menu language	English/Español/Русский/Français/Italiano/Deutsch/Polski/한국어	English
	Audio Input	Select an audio input source	HDMI 1/HDMI 2/ DP 1/DP 2	/
	Volume	Adjust the monitor's volume	0-100	50
	FreeSync	/	On/Off	Off
	Information	Display the monitor information, such as current resolution or input source.	/	/
	Restore Factory Settings	/	/	/

Note: The menu displays FreeSync Premium when the input source is DP; the menu displays Adaptive-Sync when the input source is HDMI. The name displayed is different since the two corresponding organizations are different, while the actual functions are the same.

Eye Health

To avoid eyestrain, or neck, arm, elbow, and shoulder pain caused by using the computer for a long time, please follow the suggestions listed below:

- Keep the monitor at a distance of 20–28 inches (approx. 50–70 cm) from your eyes.
- Blink more often to relieve eye fatigue when staring at the monitor.
- Give your eyes a 20-minute break after using the monitor for two hours.
- Take your eyes off the monitor and look at something a certain distance away for at least 20 seconds.
- Stretch your body to help relieve tension on the neck, arms, back, and shoulders.

Low Blue Light Description

In recent years, eye damage caused by blue light has attracted more and more attention. In general, the wavelength of blue light is 400–480 nm, and the wavelength of harmful blue light is 415–455 nm. This monitor has a function to help reduce your exposure to the blue light emission. You can enable the low blue light mode via the settings menu.

Precautions

- Do not use this monitor in damp or humid environments such as bathrooms, kitchens, basements, or near swimming pools.
- Make sure the monitor is placed on a stable surface. If the monitor falls down or is knocked over, it may cause personal injury or damage to the monitor.
- Store and use the monitor in a cool, dry, ventilated place. Keep the monitor away from radiation and heat sources.
- Do not cover or block the heat dissipation vents on the back of the monitor. Do not place the monitor on a bed, sofa, blanket, etc.
- The monitor's operating voltage range is indicated on a label on the back of the monitor. If you are unsure what voltage your power supply is, please contact the monitor's distributor or local power company.
- If you do not plan to use the monitor for a long period of time, unplug it from the electrical outlet so as to prevent possible damage from power surges or lightning strikes.
- Do not overload electrical outlets, as this may cause a fire or an electric shock.
- Do not insert any foreign objects into the monitor, as this may cause a short circuit which can lead to a fire or an electric shock.
- Do not attempt to disassemble or repair the monitor yourself to avoid the risk of an electric shock. If the monitor is not functioning properly, please contact our after-sales service department for assistance.
- Do not excessively pull, twist, or bend the power cord.

Troubleshooting

Issue	Possible Causes	Solutions
Unable to turn on	No power	· Make sure the power cord is plugged in properly. · Press the on/off button to turn on the monitor.
Image is dark	Brightness/ Contrast not adjusted properly	· Adjust the brightness and contrast.
Image is jittery or has ripples	Interference	· Keep the monitor away from electronic devices that may cause electrical interference.
The indicator is blinking, no image on the screen	No signal, entering sleep mode	· Turn on the computer. · Make sure the computer's graphics card is working properly. · Make sure the DisplayPort cable is plugged in properly.
Monitor displays: Out of range	Resolution is incorrect	· Use the specified recommended resolution settings.

Specifications

Name	Mi Curved Gaming Monitor 34"
Model	XMMNTWQ34
Rated Voltage	100–240 V ~
Rated Frequency	50/60 Hz
Rated Current	2 A
Rated Power	54 W (TYP) , 80 W Max.
Screen Size	34"
Viewable Image Size (Diagonal)	86.36 cm
Dot Pitch	0.07725 (H) × 0.23175 (V)
Brightness	250 cd/m² (TYP)
Contrast	3000:1 (TYP)
Display Colors	16.7 M
Aspect Ratio	21:9
Response Time	4 ms (GTG)
Maximum Resolution	3440 × 1440
Recommended Resolution	3440 × 1440
Refresh Rate	144 Hz
Item Dimensions	810.39 (L) × 242.53 (W) × 520.61 (H) mm
Net Weight	8 kg
Operating Temperature	0°C to 45°C
Operating Humidity	20–80% RH

Regulatory Compliance Information

WEEE Disposal and Recycling Information

All products bearing this symbol are waste electrical and electronic equipment (WEEE as in directive 2012/19/EU) which should not be mixed with unsorted household waste. Instead, you should protect human health and the environment by handing over your waste equipment to a designated collection point for the recycling of waste electrical and electronic equipment, appointed by the government or local authorities. Correct disposal and recycling will help prevent potential negative consequences to the environment and human health. Please contact the installer or local authorities for more information about the location as well as terms and conditions of such collection points.

EU Declaration of Conformity

We, Xiaomi Communications Co., Ltd., hereby, declare that this equipment is in compliance with the applicable Directives and European Norms, and amendments. The full text of the EU declaration of conformity is available at the following internet address:
http://www.mi.com/global/service/support/declaration.html

For Product Information Sheet, please scan the QR code below.

Lea detenidamente este manual antes de usar el producto y consérvelo para futuras consultas.

Contiene

Descripción del producto 15

Descripción del monitor 15

Contenido del paquete 15

Instalación 16

Instalar la base 16

Gestión del cableado 17

Instalación del soporte para pared 18

Instrucciones 19

Conexiones 19

Descripción de los botones 20

Botón de encendido/apagado 20

Estado del indicador 20

Descripción de los menús 21

Salud ocular 23

Descripción de luz azul reducida 23

Precauciones 24

Solución de problemas 24

Especificaciones 25

Información sobre el cumplimiento de la normativa 26

Descripción del producto

Descripción del monitor

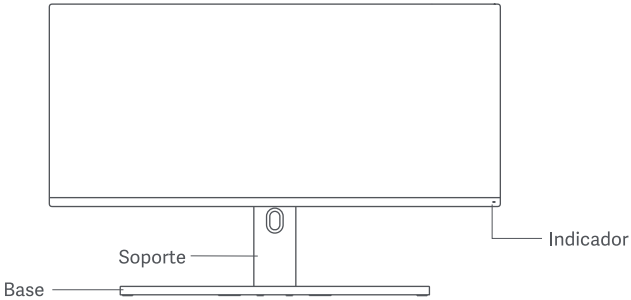

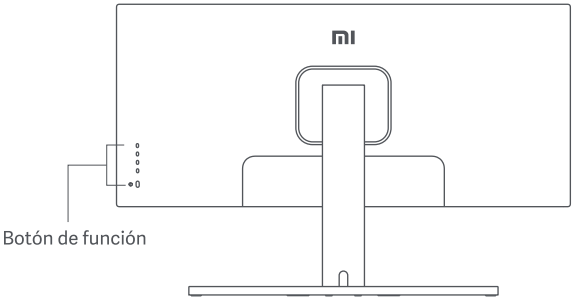

Contenido del paquete

Pantalla × 1

Base × 1

Soporte × 1

Manual de usuario × 1

Aviso de garantía x 1

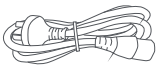

Cable de alimentación × 1

Cable DisplayPort × 1

Tornillo manual x 1

Pasadores hexagonales × 4

Tornillos de montaje en pared × 4

Instalación

Instalar la base

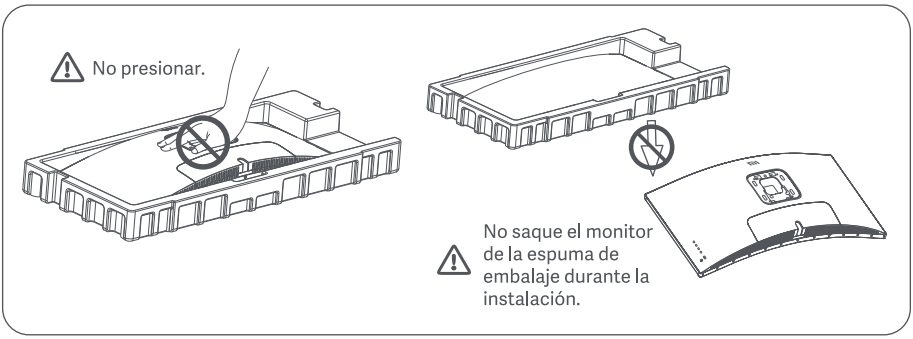

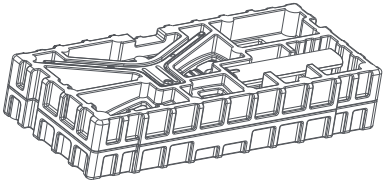

1. Desembale la caja, luego retire el monitor junto con su espuma protectora de la caja y colóquelo en una superficie plana y estable.

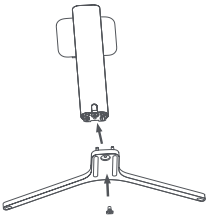

2. Fije el soporte en la base utilizando el tornillo manual incluido.

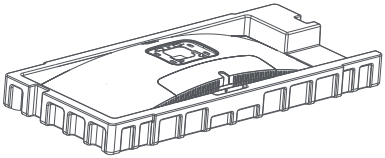

3. Retire la capa superior de espuma y la bolsa de plástico para exponer el punto de montaje de la parte trasera del monitor.

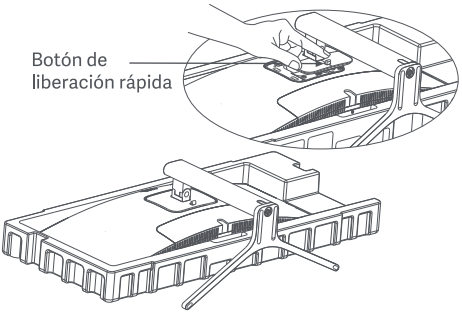

4. Coloque el soporte* encajándolo en la ranura de la parte trasera del monitor hasta que encaje en su lugar.
* Para quitar el soporte, pulse el botón de liberación rápida.

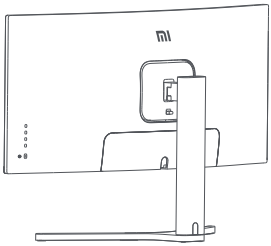

5. Use ambas manos para sacar con cuidado el monitor y colóquelo en una superficie plana y estable.

Nota: Para no dañar la pantalla, tenga cuidado y no presione la pantalla LCD al levantarla.

Gestión del cableado

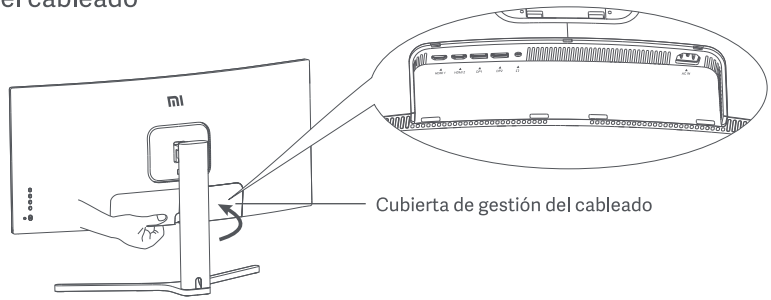

1. Retire la cubierta de gestión del cableado del monitor y la cubierta del soporte.

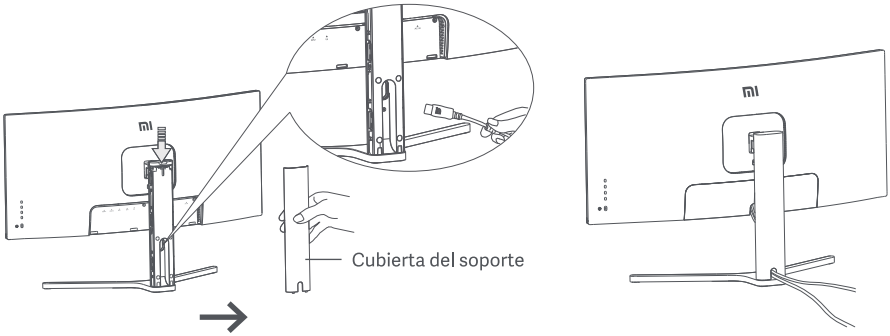

2. Pase el cable de alimentación y el cable de señal por la abertura del soporte y conéctelos al monitor. Cuando los cables estén en su sitio, instale ambas cubiertas.

Nota: La placa de identificación de este monitor está cerca del puerto CC IN, puede encontrarla quitando la cubierta de gestión del cableado.

Instalación del soporte para pared

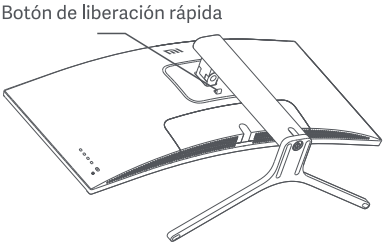

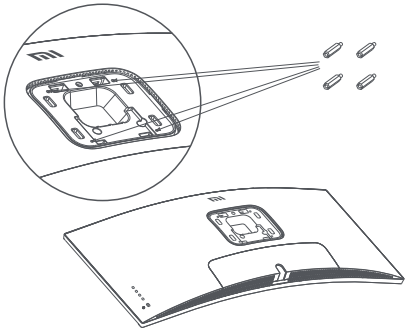

1. Pulse el botón de liberación rápida para quitar el soporte del monitor.

2. Apriete los cuatro pasadores hexagonales en la parte trasera del monitor en las posiciones indicadas y fije el soporte de pared (vendido por separado) en los pasadores hexagonales (los orificios de montaje tienen una separación de 100 × 100 mm).

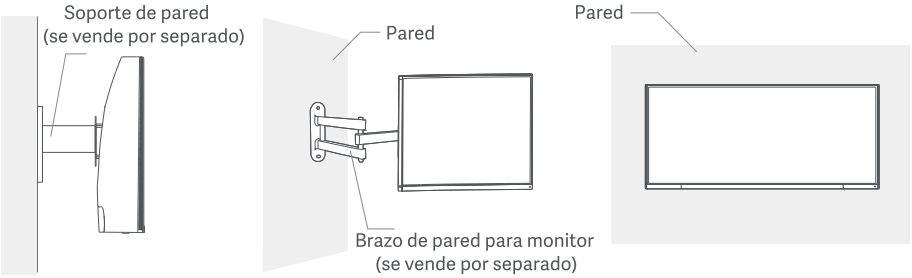

3. Consulte las instrucciones del soporte de pared para montar el monitor.
Nota: No presione la pantalla LCD durante el proceso de montaje para evitar dañar la pantalla.

⚠ Nota: Para reducir el riesgo de caídas, instale correctamente el soporte para pared y tome protecciones de seguridad del monitor para evitar cualquier lesión o daño. No coloque nada encima ni cuelgue nada del soporte para pared.

Instrucciones

Conexiones

1. Conectar el cable DisplayPort. El cable DisplayPort solo sirve para transferir datos o señales a través del puerto DP.
   a. Asegúrese de que el monitor y el ordenador están apagados.
   b. Conecte un extremo del cable DisplayPort al puerto de salida DisplayPort del ordenador y el otro extremo a uno de los puertos de entrada DisplayPort del monitor.
2. Conectar el cable HDMI. El cable HDMI solo sirve para transferir datos o señales a través del puerto HDMI. Se vende por separado.
   a. Asegúrese de que el monitor y el ordenador están apagados.
   b. Conecte un extremo del cable HDMI al puerto de salida HDMI del ordenador y el otro extremo a uno de los puertos de entrada HDMI del monitor.
3. Conecte los auriculares, o cualquier dispositivo externo de audio con conexión de 3,5 mm, al puerto de salida de audio del monitor.
4. Enchufe ambos cables de alimentación (el del ordenador y el del monitor) a una toma de corriente.

Nota: Si se ha dañado el cable de alimentación o el cable DisplayPort, deberá reemplazarlos por un recambio original del fabricante o del departamento de servicio posventa.

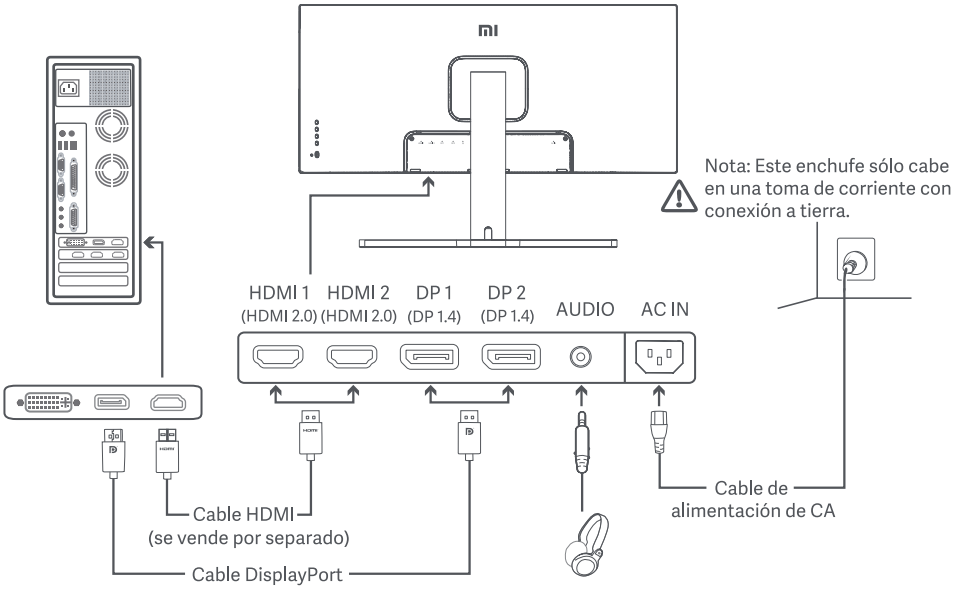

Nota: El puerto de audio solo sirve para transmisión de datos de audio.
DisplayPort (1.4): 3440 × 1440, tasa de refresco máx. de 144 Hz.
HDMI (2.0): 3440 × 1440, tasa de refresco máx. de 100 Hz.

Descripción de los botones

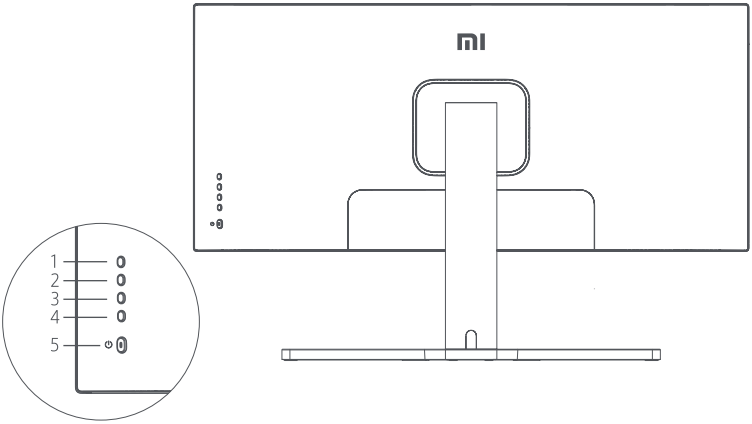

Funciones de los botones		
1	M	Menú/Seleccionar
2	▲	Subir
3	▼	Bajar
4	E	Salir/Ir atrás
5	⏻	Encendido/Apagado

Botón de encendido/apagado

Pulsar	Encender/apagar

Estado del indicador

●	Atenuado	Apagado
○	Encendido	Activado
◌	Intermitente	En modo de suspensión

Descripción de los menús

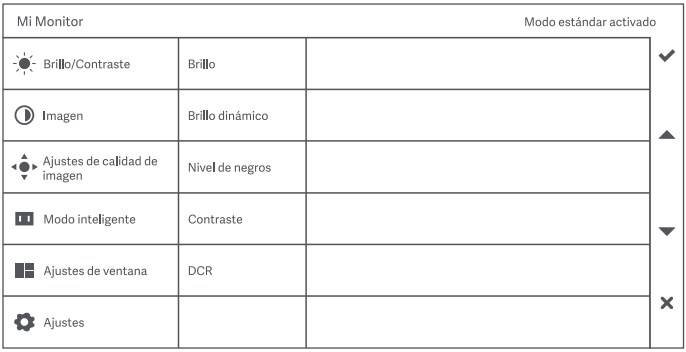

Menú principal	Submenú	Descripción	Rango ajustable	Predeter-minado
Brillo/ Contraste	Brillo	Ajustar el brillo del monitor	0-100	70
	Brillo dinámico	Ajustar el brillo dinámico del monitor	Encendido/Apagado	Apagado
	Nivel de negros	Ajustar el nivel de negros del monitor	0-100	50
	Contraste	Ajustar el contraste del monitor	0-100	75
	DCR	Ajustar la tasa de contraste dinámico (DCR)	Encendido/Apagado	Apagado
Imagen	Temperatura de color	Ajustar la temperatura de color del monitor	Estándar/Cálido/Frío/ Personalizado	Estándar
	Tono	Ajustar el tono del monitor	0-100	50
	Saturación	Ajustar la saturación del monitor	0-100	50
	Gamma	Ajustar la gamma del monitor	1,8/2,0/2,2/2,4/2,6	2.2
	Relación de imagen	Ajustar la relación de aspecto del monitor	Pantalla completa/16:9/ 1:1/Auto	Pantalla completa
Ajustes calidad de img.	Nitidez	Ajustar la nitidez del monitor	0-100	50
	Tiempo de respuesta	Ajustar el tiempo de respuesta del monitor	Alto/Medio/Bajo/ Desactivado	Apagado
	Reducción de ruido	Ajustar la reducción de ruido del monitor	Alto/Medio/Bajo/ Desactivado	Apagado
	Tiempo de respuesta del movimiento	Reduce el desenfoque de movimiento a altas tasas de refresco	Encendido/Apagado	Apagado

Menú principal	Submenú	Descripción	Rango ajustable	Predeter-minado
Modo inteligente	Modo estándar	Establecer modo estándar	Solo se puede seleccionar un modo a la vez	Modo estándar
	Modo Eco	Establecer modo eco		
	Modo juego	Establecer modo juego		
	Modo vídeo	Establecer modo película		
	Modo de luz azul reducida	Establecer modo de luz azul reducida		
	RTS	Establecer en modo Juego de estrategia en tiempo real (RTS)		
Ajustes de ventana	Ventana única	Mostrar solo ventana principal	Seleccionar una fuente de entrada	Ventana única
	Picture-by-Picture (PbP)	Mostrar dos entradas de vídeo una a cada lado	Fuente de entrada Ventana 1 Fuente de entrada Ventana 2	
	Picture-in-Picture (PiP)	Mostrar ventana principal y una secundaria	Fuente de entrada Ventana 1 Fuente de entrada Ventana 2 Posición de Ventana 2 Tamaño de Ventana 2	
Ajustes	Idioma	Seleccionar el idioma del menú	English/Español/Русский/ Français/Italiano/Deutsch/ Polski/한국어	English
	Entrada de audio	Seleccionar una fuente de entrada de audio	HDMI 1/HDMI 2/DP 1/DP 2	/
	Volumen	Ajustar el volumen del monitor	0-100	50
	FreeSync	/	Encendido/Apagado	Apagado
	Información	Muestra la información del monitor, como la resolución actual o la fuente de entrada.	/	/
	Restaurar ajustes de fábrica	/	/	/

Nota: El menú muestra FreeSync Premium cuando la fuente de entrada es DP y muestra Adaptive-Sync cuando es HDMI. El nombre que aparece es diferente porque las dos organizaciones correspondientes son diferentes, mientras que las funciones reales son las mismas.

Salud ocular

Para evitar el cansancio de la vista, o el dolor de cuello, brazo, codo y hombro causados por el uso del ordenador durante largos períodos, siga las sugerencias que se enumeran a continuación:

- Mantenga el monitor a una distancia de aprox. 50-70 cm de sus ojos.
- Pestañee más a menudo para aliviar la fatiga ocular al mirar el monitor.
- Dele a sus ojos un descanso de 20 minutos después de usar el monitor por dos horas.
- Quite los ojos del monitor y mire algo a cierta distancia durante al menos 20 segundos.
- Estire el cuerpo para ayudar a aliviar la tensión en el cuello, brazos, espalda y hombros.

Descripción de luz azul reducida

El daño ocular causado por la luz azul ha atraído cada vez más atención en los últimos años. En general, la longitud de onda de la luz azul es de 400-480 nm, y la longitud de onda de la luz azul nociva es de 415-455 nm. Este monitor tiene una función que ayuda a reducir su exposición a la emisión de luz azul. Puede activar el modo de luz azul baja a través del menú de ajustes.

Precauciones

- No utilice el monitor en entornos húmedos como baños, cocinas, sótanos o cerca de piscinas.
- Asegúrese de que el monitor se encuentra en una superficie estable. Si el monitor se cae o se vuelca, pueden producirse daños personales o en el monitor.
- Almacene y utilice el monitor en lugares frescos, secos y bien ventilados. Mantenga alejado el monitor de fuentes de calor y radiación.
- No cubra ni bloquee los conductos de ventilación de la parte trasera del monitor. No coloque el monitor sobre un sofá, una cama, una manta, etc.
- La tensión operativa del monitor viene indicada en la etiqueta de la parte trasera del monitor. Si no está seguro de la tensión que suministra su toma de corriente, póngase en contacto con el distribuidor del monitor o con su compañía eléctrica.
- Si prevé que no va a utilizar el monitor durante un largo periodo de tiempo, desenchúfelo de la toma de corriente para evitar posibles daños provocados por sobretensiones o relámpagos.
- No sobrecargue las tomas de corriente, ya que esto puede provocar incendios o descargas eléctricas.
- No inserte objetos extraños en el monitor ya que esto puede provocar cortocircuitos, lo que, a su vez, puede generar incendios o descargas eléctricas.
- No intente desmontar o reparar el monitor usted mismo para evitar el riesgo de una descarga eléctrica. Si el monitor no funciona correctamente, póngase en contacto con el departamento del servicio posventa para obtener ayuda.
- No tire, tuerza ni doble excesivamente el cable de alimentación.

Solución de problemas

Problemas	Posibles causas	Soluciones
No se enciende	Sin energía	· Asegúrese de que el cable de alimentación esté bien conectado. · Pulse el botón de encendido/apago para encender el monitor.
La imagen está oscura	Brillo/Contraste no ajustado correctamente	· Ajuste el brillo y el contraste
La imagen vibra o tiene ondas	Interferencia	· Aleje el monitor de otros dispositivos eléctricos que puedan provocar interferencias eléctricas.
El indicador está parpadeando, no hay imagen en pantalla	Sin señal, activando modo de suspensión	· Encienda el ordenador. · Asegúrese de que la tarjeta gráfica del ordenador funcione correctamente. · Asegúrese de que el cable DisplayPort esté bien conectado.
El monitor muestra: Fuera de rango	La resolución no es correcta	· Utilice los ajustes recomendados de resolución.

Especificaciones

Nombre	Monitor curvo gaming de 34″ Mi
Modelo	XMMNTWQ34
Tensión nominal	100 - 240 V~
Frecuencia nominal	50/60 Hz
Corriente nominal	2 A
Potencia nominal	54 W (TYP), 80 W Máx.
Tamaño de pantalla	34"
Tamaño de la imagen visible (diagonal)	86,36 cm
Tamaño de punto	0,07725 (H) × 0,23175 (V)
Brillo	250 cd/m² (TYP)
Contraste	3000:1 (TYP)
Muestra los colores	16,7 M
Relación de imagen	21:9
Tiempo de respuesta	4 ms (GTG)
Resolución máxima	3440 × 1440
Resolución recomendad	3440 × 1440
Tasa de refresco	144 Hz
Dimensiones del artículo	810,39 (L) × 242,53 (An) × 520,61 (Al) mm
Peso neto	8 kg
Temperatura de funcionamiento	0°C a 45°C
Humedad de funcionamiento	20-80 % HR

Información sobre el cumplimiento de la normativa

Directiva RAEE de información de eliminación y reciclaje

Todos los productos que llevan este símbolo son residuos de aparatos eléctricos y electrónicos (RAEE según la directiva 2012/19/UE) que no deben mezclarse con residuos domésticos sin clasificar. En su lugar, debe proteger la salud humana y el medio ambiente entregando sus equipos de desecho a un punto de recogida para el reciclaje de residuos de equipos eléctricos y electrónicos, designado por el gobierno o las autoridades locales. La eliminación y el reciclado correctos ayudarán a evitar posibles consecuencias negativas para el medio ambiente y la salud humana. Póngase en contacto con el instalador o con las autoridades locales para obtener más información sobre la ubicación y las condiciones de dichos puntos de recogida.

Declaración de conformidad de la UE

Nosotros, Xiaomi Communications Co., Ltd., por la presente, declaramos que el equipo cumple con las Directivas y Normas Europeas aplicables y las enmiendas. Encontrará el texto completo de la declaración de conformidad de la UE en esta dirección de Internet:
http://www.mi.com/global/service/support/declaration.html

Para obtener la hoja de información del producto, escanee el siguiente código QR.

Перед использованием внимательно прочтите это руководство. Сохраните его — оно может понадобиться вам в дальнейшем.

Комплектация

Описание изделия 28

Описание монитора 28

Комплект поставки 28

Установка 29

Установка подставки электропитания 29

Подключение кабелей 30

Установка настенного крепления 31

Инструкции 32

Подключения 32

Описание кнопок 33

Кнопка Вкл./Выкл. 33

Состояние индикатора 33

Описание меню 34

Здоровое зрение 36

Описание режима Low Blue Light 36

Меры предосторожности 37

Устранение неполадок 37

Технические характеристики 38

Информация о соответствии требованиям 39

Описание изделия

Описание монитора

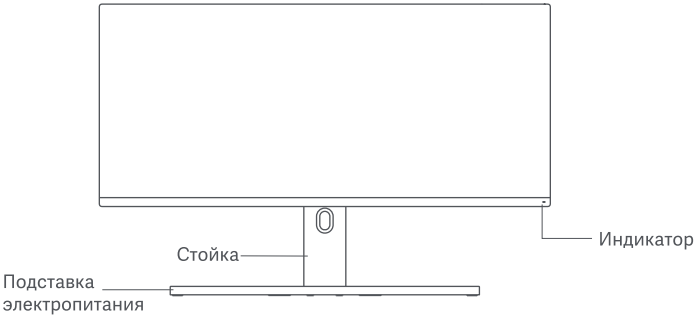

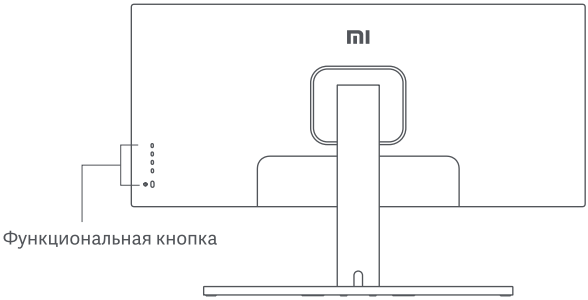

Комплект поставки

Дисплей — 1 шт.

Подставка электропитания — 1 шт.

Стойка — 1 шт.

Руководство пользователя — 1 шт.

Гарантийное уведомление — 1 шт.

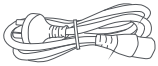

Шнур питания — 1 шт.

Кабель DisplayPort — 1 шт.

Прижимной винт с накатной головкой — 1 шт.

Шестигранные штифты — 4 шт.

Винты для настенного крепления — 4 шт.

Установка

Установка подставки электропитания

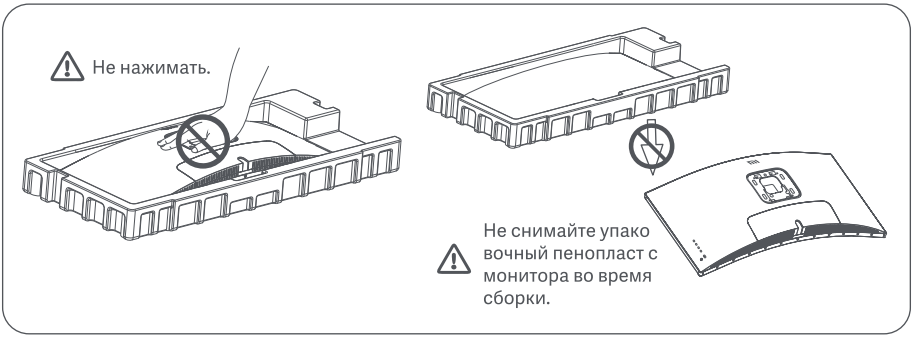

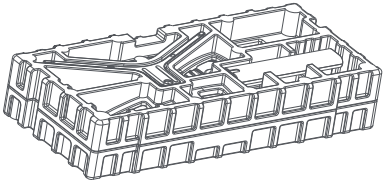

1. Извлеките монитор вместе с пенопластом из коробки и поместите их на ровную устойчивую поверхность.

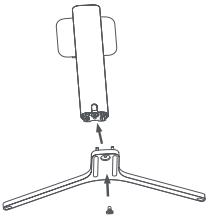

2. Закрепите стойку на подставке электропитания с помощью прижимного винта из комплекта.

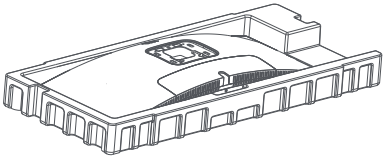

3. Снимите верхний слой пенопласта и пакет, чтобы получить доступ к точке крепления с обратной стороны монитора.

4. Чтобы прикрепить стойку*, вставьте ее в паз с обратной стороны монитора и прижмите до щелчка.
* Чтобы демонтировать стойку, нажмите кнопку быстрого демонтажа.

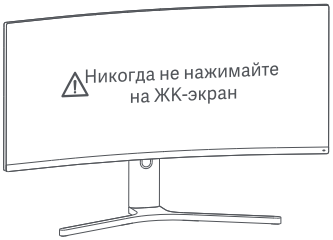

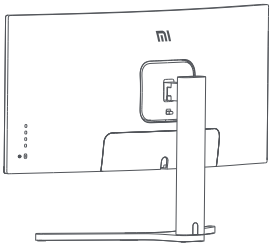

5. Обеими руками аккуратно выньте полностью собранный монитор и установите его на ровной устойчивой поверхности.

Примечание. Во избежание повреждений будьте осторожны, чтобы не нажать на ЖК-экран во время установки монитора.

Подключение кабелей

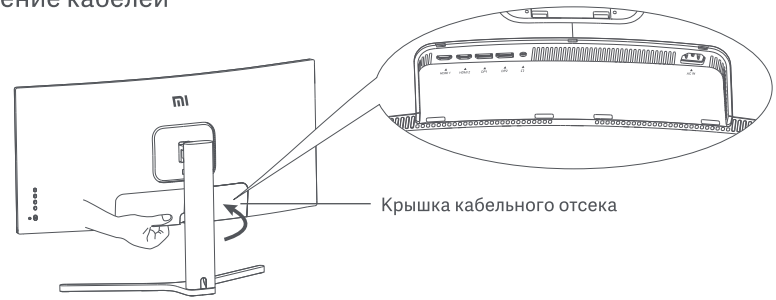

1. Снимите крышку кабельного отсека монитора и крышку стойки.

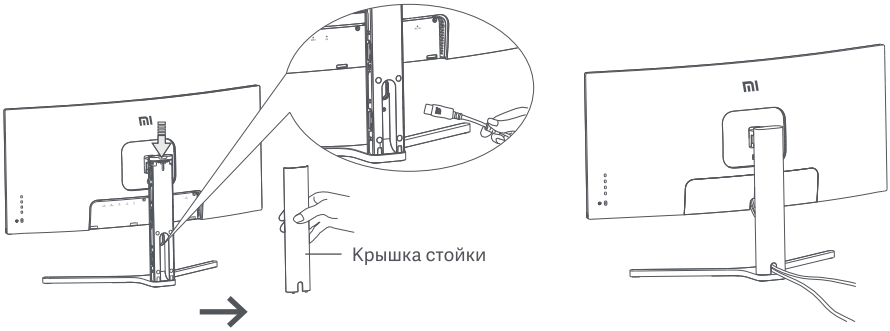

2. Пропустите шнур питания и сигнальный кабель через отверстие в стойке и подключите их к монитору. Подключив все кабели, вставьте крышки на место.

Примечание. Табличка с названием этого монитора находится рядом с разъемом для подключения питания переменного тока под крышкой кабельного отсека.

Установка настенного крепления

1. Нажмите кнопку быстрого демонтажа, чтобы демонтировать стойку.

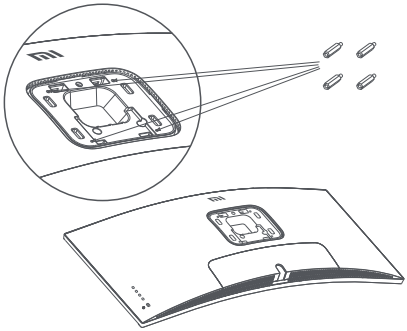

2. В обозначенных точках с обратной стороны монитора закрепите 4 шестигранных штифта, а затем прикрепите к ним настенное крепление (продается отдельно). Монтажные отверстия расположены на расстоянии 100 × 100 мм друг от друга.

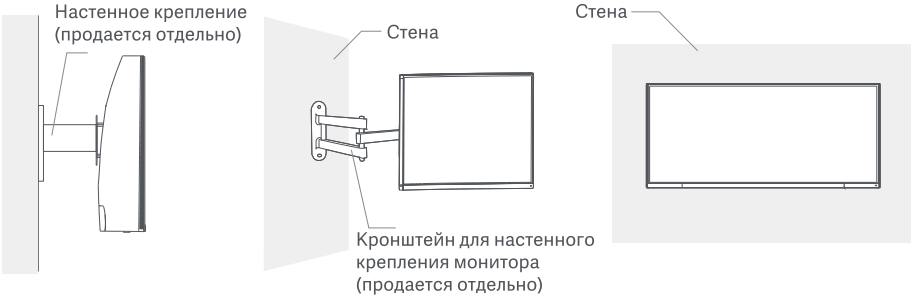

3. Следуйте инструкциям по настенному креплению, чтобы прикрепить монитор.
Примечание. Во избежание повреждений не нажимайте на ЖК-экран во время крепления монитора к стене.

⚠ Примечание. Чтобы снизить риск падения, установите настенное крепление должным образом и защитите монитор во избежание травм или повреждений. Ничего не кладите и не вешайте на настенное крепление.

Инструкции

Подключения

1. Подключение кабеля DisplayPort. Кабель DisplayPort используется только для передачи данных или сигналов через порт DP.

   А. Выключите монитор и компьютер.

   Б. Подключите один конец кабеля DisplayPort к выходному порту DisplayPort компьютера, а другой конец — к одному из входных портов DisplayPort монитора.

2. Подключение кабеля HDMI. Кабель HDMI используется только для передачи данных или сигналов через порт HDMI. Продается отдельно.

   А. Выключите монитор и компьютер.

   Б. Подключите один конец кабеля HDMI к выходному порту HDMI компьютера, а другой конец — к одному из входных портов HDMI монитора.

3. Подключите гарнитуру или любое внешнее аудиоустройство, совместимое с разъемом 3,5 мм, к выходному аудиопорту монитора.
4. Подключите шнуры питания компьютера и монитора к розетке.

Примечание. Если шнур питания или кабель DisplayPort поврежден, его необходимо заменить только оригинальным шнуром или кабелем, приобретенным у изготовителя или в отделе послепродажного обслуживания.

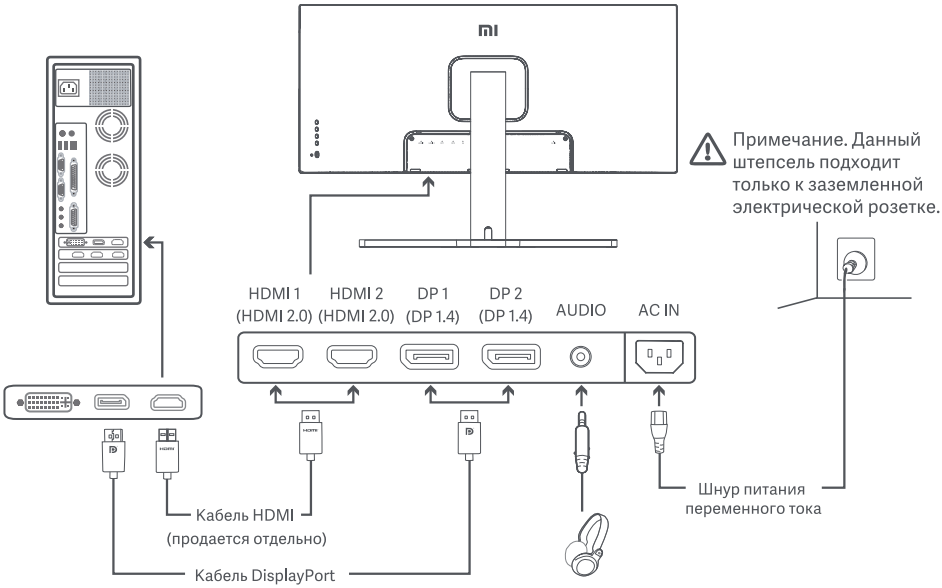

Примечание. Аудиопорт предназначен только для передачи звуковых данных.
DisplayPort (1.4): 3440 × 1440, максимальная частота обновления: 144 Гц
HDMI (2.0): 3440 × 1440, максимальная частота обновления: 100 Гц

Описание кнопок

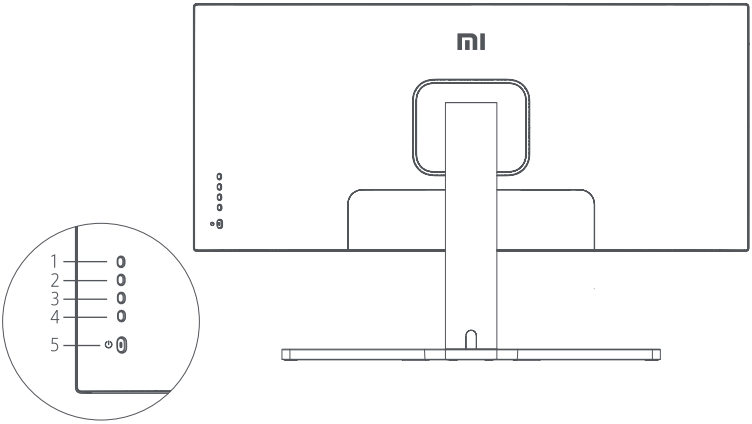

Функции кнопок		
1	M	Меню/Выбор
2	▲	Вверх
3	▼	Вниз
4	E	Выход/Назад
5	⏻	Вкл./Выкл.

Кнопка Вкл./Выкл.

Нажать — Включение и выключение

Состояние индикатора

●	Приглушенный	Выкл.
○	Свечение	Вкл.
◌	Мигание	Спящий режим

Описание меню

Mi Monitor			Стандартный режим включен
Яркость/Контрастность	Яркость		✔
Изображение	Динамическая яркость		▲
Настройки качества изображения	Уровень черного		
Интеллектуальный режим	Контрастность		▼
Настройки окон	DCR		
Настройки			✕

Главное меню	Подменю	Описание	Диапазон настройки	По умолчанию
Яркость/ Контрас-тность	Яркость	Настройка яркости	0–100	70
	Динамическая яркость	Настройка динамической яркости	Вкл./Выкл.	Выкл.
	Уровень черного	Настройка уровня черного	0–100	50
	Контрастность	Настройка контрастности	0–100	75
	DCR	Настройка степени динамической контрастности (DCR)	Вкл./Выкл.	Выкл.
Изображе-ние	Цветовая температура	Настройка цветовой температуры	Стандартный/Теплый/ Холодный/ Пользовательский	Стандарт-ный
	Оттенок	Настройка оттенков	0–100	50
	Насыщенность	Настройка насыщенности	0–100	50
	Гамма	Настройка гаммы	1,8/2,0/2,2/2,4/2,6	2.2
	Соотношение сторон	Настройка соотношения сторон	Полноэкранный режим/ 16:9/1:1/Авто	Полноэкр-анный режим
Настройки качества изображен-ия	Четкость	Настройка резкости	0–100	50
	Время отклика	Настройка времени отклика	Высокий/Средний/ Низкий/Выкл	Выкл.
	Устранение шума	Настройка устранения шума	Высокий/Средний/ Низкий/Выкл	Выкл.
	Время отклика на движение	Уменьшает размытость изображения при высокой частоте обновления	Вкл./Выкл.	Выкл.

Главное меню	Подменю	Описание	Диапазон настройки	По умолчанию
Интеллектуальный режим	Стандартный режим	Переход в стандартный режим	Одновременно можно выбрать только один режим.	Стандартный режим
	Энергосберегающий режим (ECO)	Переход в энергосберегающий режим		
	Игровой режим	Переход в игровой режим		
	Режим кино	Переход в режим кино		
	Режим Low Blue Light	Переход в режим Low Blue Light		
	RTS	Настроен на режим стратегии в реальном времени (RTS)		
Настройки окон	Одно окно	Отображение только главного окна	Выбор источника входного сигнала	Одно окно
	Режим Picture-by-Picture (PBP)	Отображение двух входных видеосигналов рядом	Окно 1, входной сигнал Окно 2, входной сигнал	
	Режим Picture-in-Picture (PIP)	Отображение главного окна и подокна	Окно 1, входной сигнал Окно 2, входной сигнал Окно 2, положение Окно 2, размер	
Настройки	Язык	Выбор языка меню	English/Español/Русский/Français/Italiano/Deutsch/Polski/한국어	English
	Входной звуковой сигнал	Выбор источника входного звукового сигнала	HDMI 1/HDMI 2/DP 1/DP 2	/
	Громкость	Настройка громкости	0–100	50
	FreeSync	/	Вкл./Выкл.	Выкл.
	Информация	Отображение информации о дисплее, например текущее разрешение или источник входного сигнала.	/	/
	Восстановить заводские настройки	/	/	/

Примечание. Пункт FreeSync Premium отображается в меню, если в используется вход DP. Пункт Adaptive-Sync отображается в меню, если используется вход HDMI. Разные названия отображаются из-за отличия соответствующих организаций, но фактические функции остаются без изменений.

Здоровое зрение

Чтобы избежать переутомления глаз, а также болей в шее, руках, локтях и плечах из-за продолжительного использования компьютера, следуйте приведенным ниже рекомендациям.

- Соблюдайте дистанцию прибл. 50–70 см между глазами и монитором.
- Чтобы снять усталость при использовании монитора, чаще моргайте.
- Давайте глазам отдохнуть в течение 20 минут через каждые два часа использования монитора.
- Отводите взгляд от монитора и не менее 20 секунд смотрите на другие предметы, которые находятся на определенном расстоянии.
- Потягивайтесь, чтобы снять напряжение с шеи, рук, спины и плеч.

Описание режима Low Blue Light

В последние годы проблема негативного воздействия синего света на зрение привлекает все больше внимания. Обычно длина волны синего света составляет 400–480 нм, а вред она может причинять при длине 415–455 нм. Этот монитор оснащен функцией, уменьшающей вредное воздействие синего света. Вы можете включить режим низкого содержания синего света (Low Blue Light) в меню настроек.

Меры предосторожности

- Не пользуйтесь монитором во влажных или сырых местах, таких как ванная, кухня, подвал, или рядом с бассейном.
- Монитор следует разместить на устойчивой поверхности. В следствие падения или опрокидывания монитор может повредиться сам или травмировать кого-то.
- Храните и используйте монитор в прохладном, сухом и хорошо проветриваемом помещении. Берегите монитор от воздействия источников излучения и тепла.
- Не накрывайте и не закрывайте отверстия для отвода тепла с обратной стороны монитора. Не ставьте монитор на кровать, диван, одеяло и т. д.
- Диапазон рабочего напряжения монитора указан на этикетке с обратной стороны монитора. Если вы не уверены, какое напряжение у вашего источника питания, обратитесь к дистрибьютору устройства или в местную энергетическую компанию.
- Если вы не планируете использовать монитор в течение длительного периода времени, отсоедините его от электрической розетки, чтобы избежать возможных повреждений из-за скачка напряжения или удара молнии.
- Не перегружайте электрические розетки, так как это может привести к пожару или удару электрическим током.
- Не вставляйте посторонние предметы в монитор, так как это может вызвать короткое замыкание, которое приведет к пожару или удару электрическим током.
- Не пытайтесь разобрать или починить монитор самостоятельно во избежание удара электрическим током. Если монитор не работает должным образом, обратитесь в отдел послепродажного обслуживания за помощью.
- Не прилагайте чрезмерное усилие для вытягивания шнура питания, не скручивайте и не сгибайте его.

Устранение неполадок

Проблема	Возможные причины	Решения
Не включается	Отключено электропитание	· Убедитесь, что шнур питания подключен правильно. · Нажмите кнопку Вкл./Выкл., чтобы включить монитор.
Темное изображение	Яркость или контрастность настроены неправильно	· Настройте яркость и контрастность.
Изображение рябит или есть помехи	Помехи	· Не размещайте монитор рядом с электронными устройствами, которые могут создавать электрические помехи.
Индикатор мигает, на экране нет изображения	Нет сигнала, переход в спящий режим	· Включите компьютер. · Убедитесь, что видеокарта компьютера работает правильно. · Убедитесь, что кабель DisplayPort подключен правильно.
На мониторе отображено: вне диапазона	Неправильное разрешение	· Используйте соответствующие рекомендуемые настройки разрешения.

Технические характеристики

Название:	Изогнутый игровой монитор Mi 34"
Модель	XMMNTWQ34
Номинальное напряжение	100–240 В~
Номинальная частота	50/60 Гц
Номинальная сила тока	2 А
Номинальная мощность	54 Вт (тип.), 80 Вт (макс.)
Диагональ экрана	34 дюйма
Фактический размер изображения (по диагонали)	86,36 см
Шаг пикселя	0,07725 (горизонталь) × 0,23175 (вертикаль)
Яркость	250 кд/м² (тип.)
Контрастность	3000:1 (тип.)
Цвета отображения	16,7 М
Соотношение сторон	21:9
Время отклика	4 мс (GTG)
Максимальное разрешение	3440 × 1440
Рекомендуемое разрешение	3440 × 1440
Частота обновления	144 Гц
Размеры изделия	810,39 × 242,53 × 520,61 мм (Д × Ш × В)
Вес нетто	8 кг
Рабочая температура	0–45°C
Рабочая влажность	Относительная влажность 20–80 %

Сделано в Китае

Дата изготовления: см. на упаковке

EAC

Информация о соответствии требованиям

Информация об утилизации и переработке отходов электрического и электронного оборудования

Все изделия, обозначенные символом раздельного сбора отработанного электрического и электронного оборудования (WEEE, директива 2012/19/EU), следует утилизировать отдельно от несортируемых бытовых отходов. С целью охраны здоровья и защиты окружающей среды такое оборудование необходимо сдавать на переработку в специальные пункты приема электрического и электронного оборудования, определенные правительством или местными органами власти. Правильная утилизация и переработка помогут предотвратить возможные негативные последствия для окружающей среды и здоровья человека. Чтобы узнать, где находятся такие пункты сбора и как они работают, обратитесь в компанию, занимающуюся установкой оборудования, или в местные органы власти.

Декларация о соответствии нормативным требованиям ЕС

Мы, компания Xiaomi Communications Co., Ltd. настоящим заявляем, что данное оборудование соответствует требованиям всех действующих директив ЕС и европейских стандартов с изменениями и дополнениями. Полный текст декларации о соответствии нормативным требованиям ЕС доступен по следующему адресу:
http://www.mi.com/global/service/support/declaration.html

Для получения информации об изделии отсканируйте QR-код ниже.

Lisez attentivement ce manuel avant toute utilisation et conservez-le pour pouvoir le consulter ultérieurement.

Table des matières

Présentation du produit ---------- 41

Présentation de l'écran ---------- 41

Contenu du paquet ---------- 41

Installation ---------- 42

Installation du socle ---------- 42

Gestion des câbles ---------- 43

Installation murale ---------- 44

Instructions ---------- 45

Connexions ---------- 45

Description des boutons ---------- 46

Bouton Marche / Arrêt ---------- 46

État du voyant ---------- 46

Description du menu ---------- 47

Santé des yeux ---------- 49

Description du mode Faible lumière bleue ---------- 49

Précautions ---------- 50

Dépannage ---------- 50

Caractéristiques ---------- 51

Informations sur la conformité et les réglementations ---------- 52

Présentation du produit

Présentation de l'écran

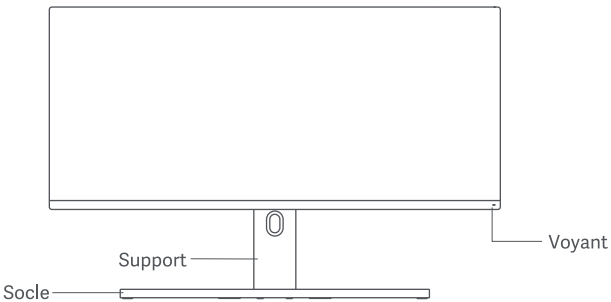

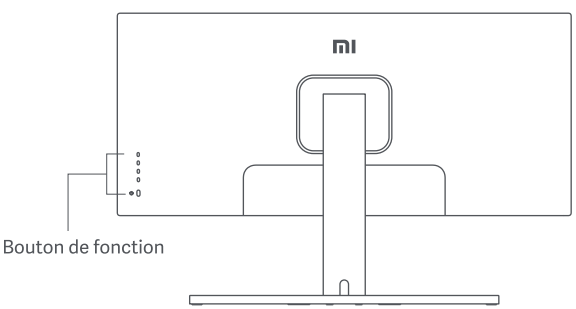

Contenu du paquet

Affichage x 1

Socle x 1

Support x 1

Manuel d'utilisation x 1

Garantie x 1

Cordon d'alimentation x 1

Câble DisplayPort x 1

Vis x 1

Goujons hexagonaux x 4

Vis d'installation murale x 4

Installation

Installation du socle

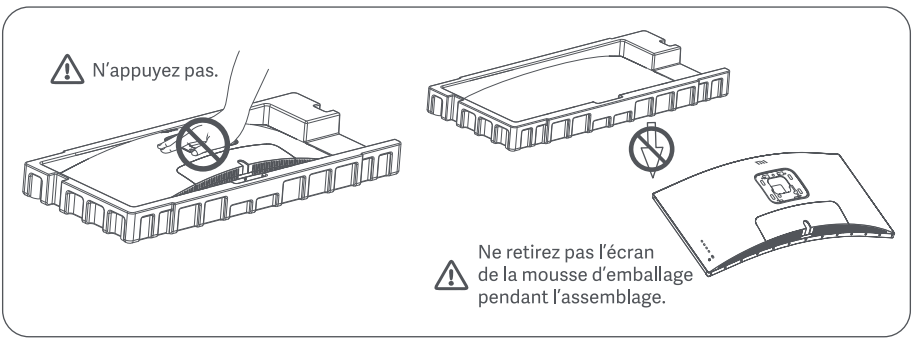

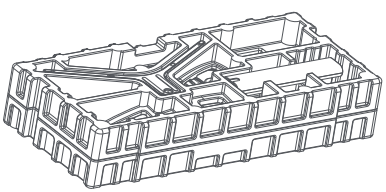

1. Déballez la boîte, puis retirez le moniteur et sa mousse de protection de la boîte et placez-les sur une surface plane et stable.

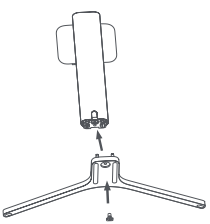

2. Fixez le support au socle à l'aide de la vis fournie.

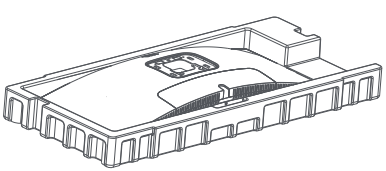

3. Retirez la couche supérieure de mousse et le sac en plastique pour exposer le point de montage à l'arrière de l'écran.

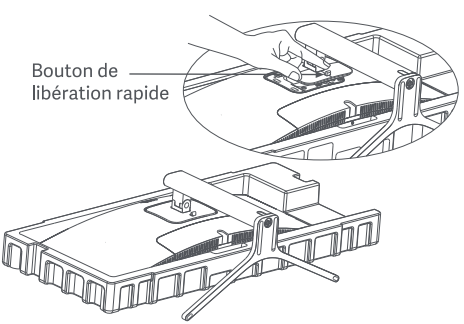

4. Fixez le support* en l'enfonçant dans la fente à l'arrière de l'écran jusqu'à entendre un déclic.
*Pour retirer le support, appuyez sur le bouton de libération rapide.

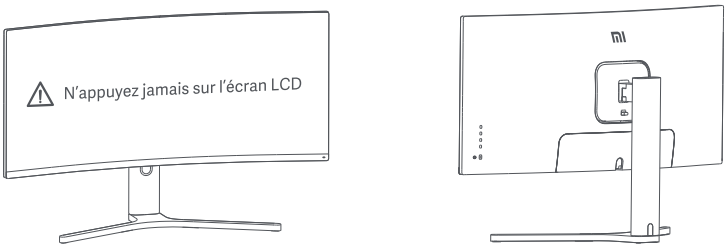

5. Utilisez les deux mains pour sortir délicatement l'écran entièrement assemblé et placez-le sur une surface plane et stable.

Remarque : Pour éviter d'endommager l'écran, veillez à ne pas appuyer sur l'écran LCD lorsque vous le mettez en position verticale.

Gestion des câbles

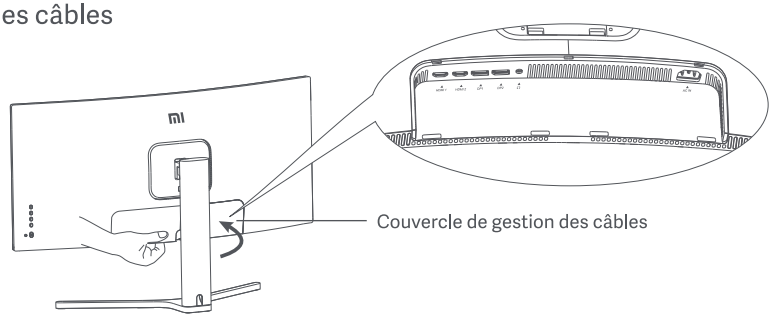

1. Retirez le couvercle de gestion des câbles de l'écran et le couvercle du socle.

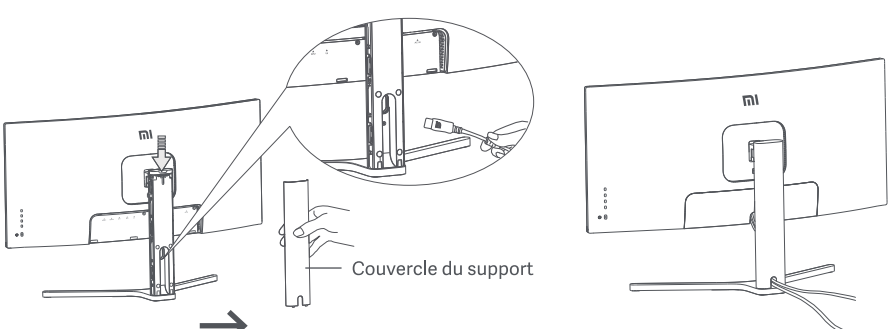

2. Faites passer le cordon d'alimentation et le câble de signal par l'ouverture du support et branchez-les sur l'écran. Une fois que tous les câbles sont en place, installez les deux couvercles.

Remarque : La plaque signalétique de cet écran se trouve près du port d'entrée CA. Vous pouvez la trouver en retirant le couvercle de gestion des câbles.

Installation murale

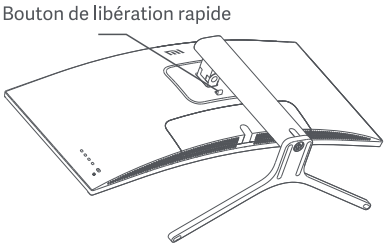

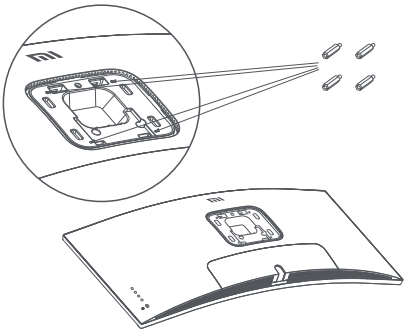

1. Appuyez sur le bouton de libération rapide pour retirer le support de l'écran.

2. Fixez les 4 goujons hexagonaux à l'arrière de l'écran dans les positions indiquées, puis fixez le support mural (vendu séparément) aux goujons hexagonaux (les trous de suspension sont espacés de 100 x 100 mm).

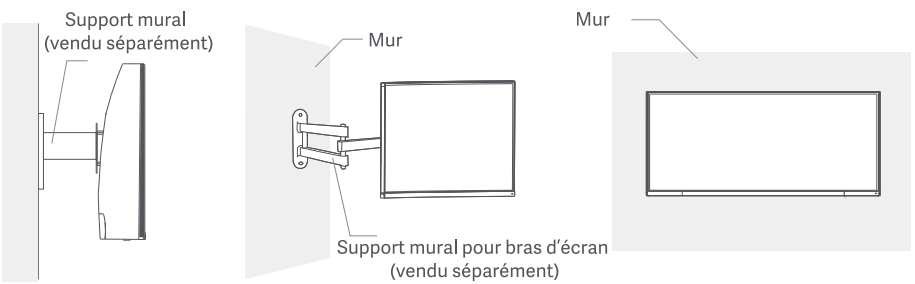

3. Reportez-vous aux instructions du support mural pour monter l'écran.
Remarque : N'appuyez pas sur l'écran LCD pendant le processus de montage, afin d'éviter de l'endommager.

⚠ Remarque : Pour réduire le risque de chute, installez correctement le support mural et prenez des mesures de sécurité au niveau de l'écran afin d'éviter toute blessure ou dommage. Ne placez rien sur le dessus et ne suspendez rien au support mural.

Instructions

Connexions

1. Branchement du câble DisplayPort . Le câble DisplayPort n'est utilisé que pour le transfert de données ou de signaux via le port DP.
   a. Assurez-vous que l'écran et l'ordinateur sont tous deux éteints.
   b. Connectez une extrémité du câble DisplayPort au port de sortie DisplayPort de l'ordinateur et l'autre extrémité à l'un des ports d'entrée DisplayPort de l'écran.
2. Branchement du câble HDMI . Le câble HDMI n'est utilisé que pour le transfert de données ou de signaux via le port HDMI. Il est vendu séparément.
   a. Assurez-vous que l'écran et l'ordinateur sont tous deux éteints.
   b. Connectez une extrémité du câble HDMI au port de sortie HDMI de l'ordinateur et l'autre extrémité à l'un des ports d'entrée HDMI de l'écran.
3. Connectez un casque, ou tout autre périphérique audio externe compatible 3,5 mm au port de sortie audio de l'écran.
4. Branchez les cordons d'alimentation de l'ordinateur et de l'écran sur la prise de courant.

Remarque : Si le cordon d'alimentation ou le câble DisplayPort est endommagé, vous devez le remplacer par un cordon d'alimentation ou un câble DisplayPort dédié acheté auprès du fabricant ou de son service après-vente.

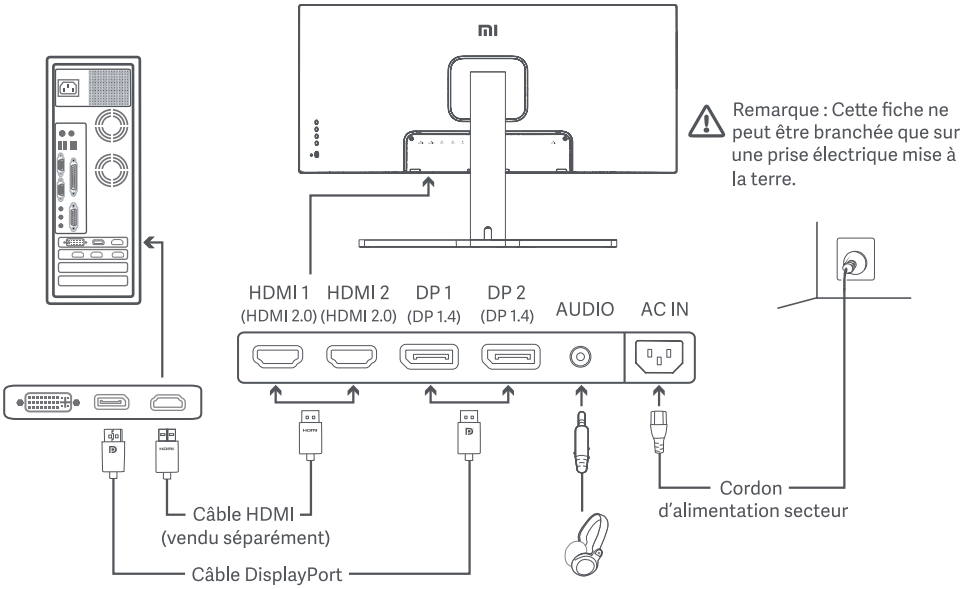

Remarque : Le port audio n'est utilisé que pour transmettre les données audio.
DisplayPort (1.4) : 3 440 × 1 440, fréquence d'actualisation max. 144 Hz.
HDMI (2.0) : 3 440 × 1 440, fréquence d'actualisation max. 100 Hz.

Description des boutons

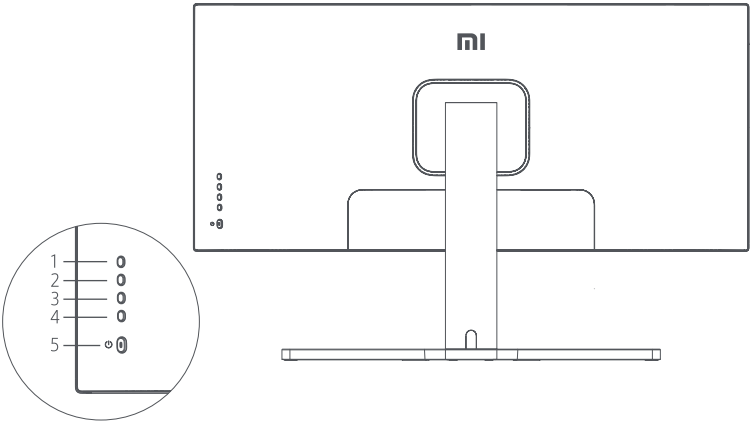

Fonction des boutons		
1	M	Menu/Sélection
2	▲	Haut
3	▼	Bas
4	E	Sortie/Retour
5	⏻	Marche/Arrêt

Bouton Marche / Arrêt

	Pression	Allumer/éteindre

État du voyant

●	Faible	Éteint
○	Éclairé	Allumé
◌	Clignotant	En mode veille

Description du menu

Mi Monitor			Mode standard activé
Luminosité/Contraste	Luminosité		✔
Image	Luminosité dynamique		▲
Paramètres de qualité d'image	Niveau de noir		
Mode intelligent	Contraste		▼
Paramètres de fenêtre	DCR		
Paramètres			✕

Menu principal	Sous-menu	Description	Niveau de réglage	Par défaut
Luminosité/ Contraste	Luminosité	Régler la luminosité de l'écran	0-100	70
	Luminosité dynamique	Régler la luminosité dynamique de l'écran	Marche/Arrêt	Éteint
	Niveau de noir	Régler le niveau de noir de l'écran	0-100	50
	Contraste	Régler le contraste de l'écran	0-100	75
	DCR	Régler le rapport de contraste dynamique (DCR) de l'écran	Marche/Arrêt	Éteint
Image	Température de couleur	Régler la température de couleur de l'écran	Standard/Chaud/Froid/ Personnalisé	Standard
	Nuance	Régler la teinte de l'écran	0-100	50
	Saturation	Régler la saturation de l'écran	0-100	50
	Gamma	Régler la correction gamma de l'écran	1.8/2.0/2.2/2.4/2.6	2.2
	Format de l'image	Régler le format de l'écran	Plein écran/16:9/1:1/Auto	Plein écran
Paramètres PQ	Netteté	Régler la netteté de l'écran	0-100	50
	Temps de réponse	Régler le temps de réponse de l'écran	Élevé/Moyen/Faible/ Éteint	Éteint
	Réduction du bruit	Régler la réduction du bruit de l'écran	Élevé/Moyen/Faible/ Éteint	Éteint
	Temps de réponse aux mouvements	Réduit le flou de mouvement à des fréquences d'actualisation élevées	Marche/Arrêt	Éteint

Menu principal	Sous-menu	Description	Niveau de réglage	Par défaut
Mode intelligent	Mode standard	Régler en mode Standard	Un seul mode peut être sélectionné à la fois	Mode standard
	Mode Éco	Régler en mode Éco		
	Mode Jeu	Régler en mode Jeu		
	Mode Film	Régler en mode Film		
	Mode Faible lumière bleue	Régler en mode Faible lumière bleue		
	RTS	Définir sur le mode Jeu de stratégie en temps réel (RTS)		
Paramètres de fenêtre	Fenêtre unique	Afficher uniquement la fenêtre principale	Sélectionner une source d'entrée	Fenêtre unique
	Picture-by-Picture (PBP)	Afficher deux entrées vidéo côte à côte	Source d'entrée de la fenêtre 1 Source d'entrée de la fenêtre 2	
	Picture-in-Picture (PIP)	Afficher la fenêtre principale et une sous-fenêtre	Source d'entrée de la fenêtre 1 Source d'entrée de la fenêtre 2 Position de la fenêtre 2 Taille de la fenêtre 2	
Paramètres	Langue	Sélectionner la langue du menu	English/Español/Русский/Français/Italiano/Deutsch/Polski/한국어	English
	Entrée audio	Sélectionner une source d'entrée audio	HDMI 1/HDMI 2/DP 1/DP 2	/
	Volume	Régler le volume de l'écran	0-100	50
	FreeSync	/	Marche/Arrêt	Éteint
	Informations	Affichez les informations de l'écran, telles que la résolution ou la source d'entrée.	/	/
	Rétablissement de la configuration d'usine	/	/	/

Remarque : Le menu affiche FreeSync Premium lorsque la source d'entrée est DP. Le menu affiche Adaptative-Sync lorsque la source d'entrée est HDMI. Le nom affiché est différent puisque les deux organisations correspondantes sont différentes, mais les fonctions sont les mêmes.

Santé des yeux

Pour éviter la fatigue oculaire ou les douleurs au cou, au bras, au coude et à l'épaule causées par une utilisation prolongée de l'ordinateur, veuillez suivre les suggestions ci-après :

- Maintenez l'écran à une distance de 20 à 28 pouces (environ 50 à 70 cm) de vos yeux.
- Clignez des yeux plus souvent pour soulager la fatigue oculaire lorsque vous fixez l'écran.
- Accordez à vos yeux une pause de 20 minutes après deux heures sur écran.
- Détachez vos yeux de l'écran et fixez un point au loin pendant au moins 20 secondes.
- Étirez votre corps pour aider à soulager la tension au niveau du cou, des bras, du dos et des épaules.

Description du mode Faible lumière bleue

Ces dernières années, les lésions oculaires causées par la lumière bleue ont attiré de plus en plus l'attention. En général, la longueur d'onde de la lumière bleue est de 400-480 nm, et la longueur d'onde de la lumière bleue nocive est de 415-455 nm. Cet écran est doté d'une fonction pour vous aider à réduire votre exposition aux émissions de lumière bleue. Vous pouvez activer le mode Faible lumière bleue via le menu des paramètres.

Précautions

- N'utilisez pas cet écran dans des environnements moites ou humides tels que les salles de bains, cuisines, sous-sols ou près de piscines.
- Veillez à ce que l'écran soit placé sur une surface stable. Si l'écran tombe ou subit un choc, cela peut occasionner des blessures corporelles ou endommager l'écran.
- Stockez et utilisez l'écran dans un endroit frais, sec et ventilé. Tenez l'écran éloigné des sources de rayonnement et de chaleur.
- Ne couvrez pas et ne bloquez pas la ventilation de refroidissement à l'arrière de l'écran. Ne placez pas l'écran sur un lit, un canapé, une couverture, etc.
- La plage de tension de fonctionnement de l'écran est indiquée sur une étiquette à l'arrière de l'écran. Si vous n'êtes pas sûr de la tension de votre alimentation électrique, veuillez contacter le distributeur de l'écran ou la compagnie d'électricité locale.
- Si vous ne prévoyez pas d'utiliser l'écran pendant une longue période, débranchez-le de la prise électrique afin d'éviter tout dommage éventuel en cas de surcharge d'alimentation ou de foudre.
- Ne surchargez pas les prises électriques, cela pourrait provoquer un incendie ou un choc électrique.
- N'insérez pas d'objets étrangers dans l'écran, cela pourrait provoquer un court-circuit pouvant entraîner un incendie ou un choc électrique.
- N'essayez pas de démonter ou de réparer l'écran vous-même pour éviter tout risque de choc électrique. Si l'écran ne fonctionne pas correctement, veuillez contacter notre service après-vente pour obtenir de l'aide.
- Ne tirez pas, ne tordez pas et ne pliez pas de manière excessive le cordon d'alimentation.

Dépannage

Problème	Causes possibles	Solutions
Impossible d'allumer	Pas d'alimentation	· Assurez-vous que le cordon d'alimentation est correctement branché. · Appuyez sur le bouton marche/arrêt pour allumer l'écran.
L'image est sombre	Luminosité/ Contraste mal ajusté	· Réglez la luminosité et le contraste.
L'image est tremblante ou fait des ondulations	Interférence	· Tenez l'écran éloigné des appareils électroniques susceptibles de provoquer des interférences électriques.
Le voyant clignote, aucune image à l'écran	Aucun signal, passage en mode veille	· Allumez l'ordinateur. · Assurez-vous que la carte graphique de l'ordinateur fonctionne correctement. · Assurez-vous que le câble DisplayPort est correctement branché.
L'écran affiche : Hors de portée	La résolution est incorrecte	· Utilisez les paramètres de résolution recommandée spécifiés.

Caractéristiques

Nom	Écran gaming 34″ incurvé Mi
Modèle	XMMNTWQ34
Tension nominale	100–240 V ~
Fréquence nominale	50/60 Hz
Courant nominal	2 A
Puissance nominale	54 W (TYP) , 80 W max.
Taille de l'écran	34"
Taille de l'image visible (diagonale)	86,36 cm
Pas de masque	0,07725 (H) x 0,23175 (V)
Luminosité	250 cd/m² (TYP)
Contraste	3000:1 (TYP)
Afficher les couleurs	16,7 M
Format de l'image	21:9
Temps de réponse	4 ms (GTG)
Résolution maximale	3 440 × 1 440
Résolution recommandée	3 440 × 1 440
Fréquence d'actualisation	144 Hz
Dimensions du produit	810,39 (L) × 242,53 (l) × 520,61 (H) mm
Poids net	8 kg
Température de fonctionnement	0°C à 45°C
Humidité de fonctionnement	20-80 % HR

Informations sur la conformité et les réglementations

Informations sur la réglementation DEEE sur la mise au rebut et le recyclage

Tous les produits portant ce symbole deviennent des déchets d'équipements électriques et électroniques (DEEE dans la Directive européenne 2012/19/UE) qui ne doivent pas être mélangés aux déchets ménagers non triés. Vous devez contribuer à la protection de l'environnement et de la santé humaine en apportant l'équipement usagé à un point de collecte dédié au recyclage des équipements électriques et électroniques, agréé par le gouvernement ou les autorités locales. Le recyclage et la destruction appropriés permettront d'éviter tout impact potentiellement négatif sur l'environnement et la santé humaine. Contactez l'installateur ou les autorités locales pour obtenir plus d'informations concernant l'emplacement ainsi que les conditions d'utilisation de ce type de point de collecte.

Déclaration de conformité pour l'Union européenne

Par la présente, nous, Xiaomi Communications Co., Ltd., déclarons que cet équipement est conforme aux directives et normes européennes applicables, ainsi qu'à leurs amendements. L'intégralité de la déclaration de conformité pour l'UE est disponible à l'adresse suivante :
http://www.mi.com/global/service/support/declaration.html

Pour accéder à la fiche d'information produit, veuillez scanner le code QR ci-dessous.

Leggere attentamente il presente manuale prima dell'uso del dispositivo e conservarlo per ogni riferimento futuro.

Indice

Panoramica del prodotto 54

Panoramica del monitor 54

Contenuto della confezione 54

Installazione 55

Installazione della base 55

Gestione dei cavi 56

Installazione del supporto da parete 57

Istruzioni 58

Connessioni 58

Descrizione dei pulsanti 59

Pulsante di accensione/spegnimento 59

Stato della spia 59

Descrizione del menu 60

Protezione dell'occhio 62

Descrizione contenuto luminoso blu basso 62

Precauzioni 63

Risoluzione dei problemi 63

Specifiche tecniche 64

Informazioni sulla conformità a normative e standard 65

Panoramica del prodotto

Panoramica del monitor

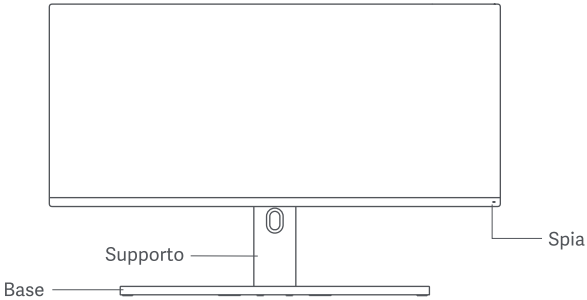

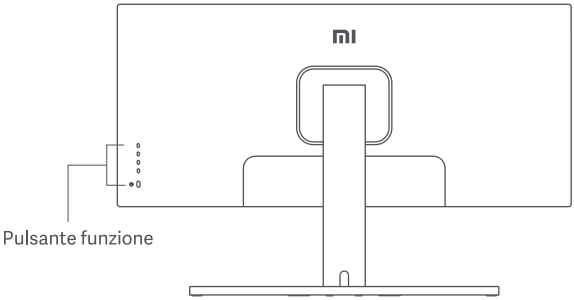

Contenuto della confezione

Schermo × 1

Base × 1

Supporto × 1

Manuale utente × 1

Avviso sulla garanzia x 1

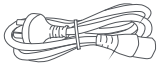

Cavo di alimentazione × 1

Cavo DisplayPort × 1

Vite a testa zigrinata × 1

Barretta filettata esagonale × 4

Viti per montaggio a parete × 4

Installazione

Installazione della base

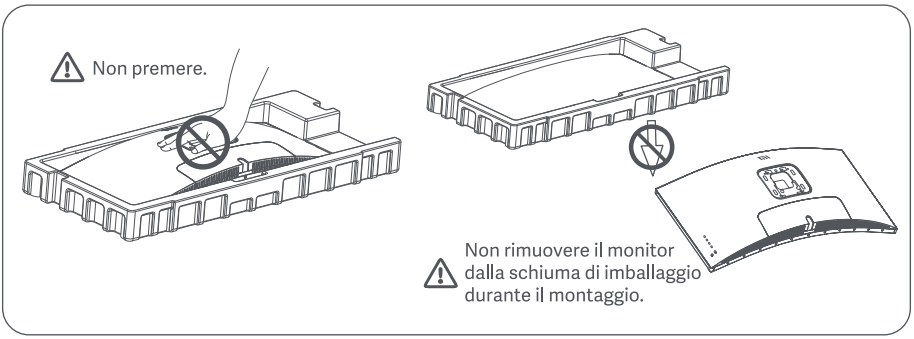

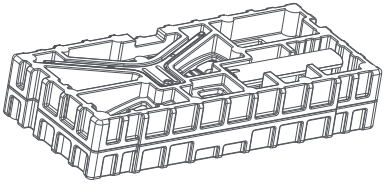

1. Spacchettare la scatola, quindi estrarre il monitor con il suo involucro protettivo dalla scatola e posizionarlo su una superficie stabile piana.

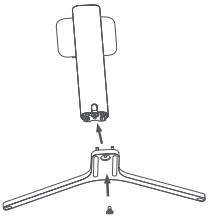

2. Fissare il supporto alla base con la vite a testa zigrinata in dotazione.

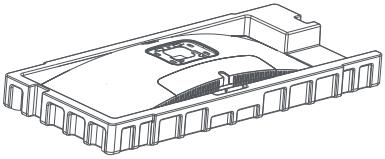

3. Rimuovere lo strato superiore di schiuma e il sacchetto di plastica per esporre il punto di montaggio sul retro del monitor.

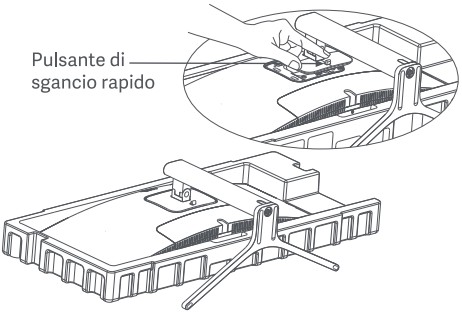

4. Fissare il supporto* inserendolo nell'alloggiamento sul retro del monitor fino a quando non scatta in posizione.
* Per rimuovere il supporto, premere il pulsante di sgancio rapido.

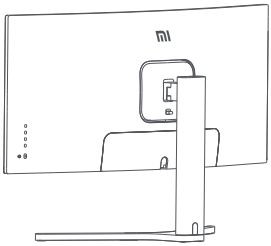

5. Utilizzare entrambe le mani per estrarre con cautela il monitor completamente assemblato e posizionarlo su una superficie piana e stabile.

Nota: per evitare di danneggiare lo schermo, fare attenzione a non fare pressione sullo schermo LCD quando lo si posiziona.

Gestione dei cavi

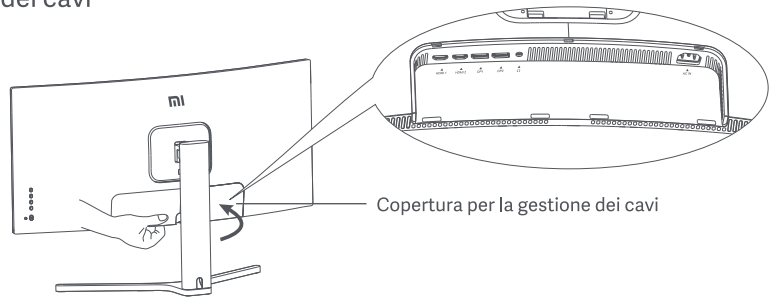

1. Rimuovere il coperchio per la gestione dei cavi monitor e il coperchio del supporto.

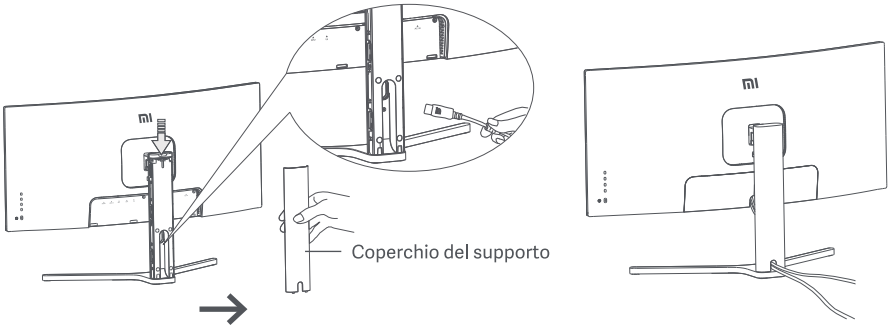

2. Far passare il cavo di alimentazione e il cavo di segnale attraverso l'apertura nel supporto e collegarli al monitor. Installare entrambi i coperchi dopo aver posizionato correttamente tutti i cavi.

Nota: La targhetta del monitor è accanto alla porta di ingresso CA, può essere identificata rimuovendo la copertura della gestione dei cavi.

Installazione del supporto da parete

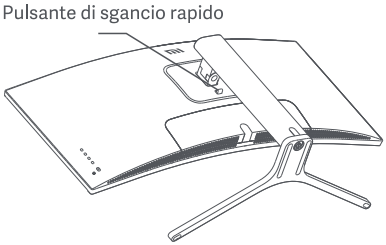

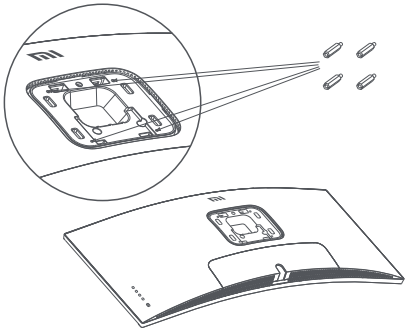

1. Premere il pulsante di sgancio rapido per rimuovere il supporto del monitor.

2. Fissare le 4 barrette filettate esagonali sul retro del monitor nelle posizioni indicate, quindi fissare il supporto da parete (venduto separatamente) alle barrette filettate esagonali (i fori di fissaggio sono distanziati di 100 × 100 mm l'uno dall'altro).

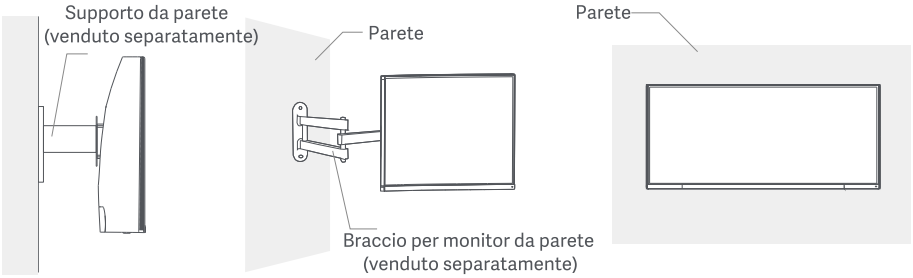

3. Fare riferimento alle istruzioni del supporto da parete per il montaggio del monitor.
Nota: non fare pressione sullo schermo LCD durante il montaggio per evitare di danneggiarlo.

⚠ Nota: Per ridurre il rischio di cadute, installare correttamente il supporto a parete e attivare la protezione di sicurezza sul monitor per evitare lesioni o danni. Non posizionare niente nella parte superiore né appendere niente sul supporto a parete.

Istruzioni

Connessioni

1. Connessione del cavo DisplayPort . Il cavo DisplayPort viene utilizzato solo per trasferire dati o segnali tramite la porta DP.
   a. Assicurarsi che il monitor e il computer siano entrambi spenti.
   b. Collegare un'estremità del cavo DisplayPort alla porta di uscita DisplayPort del computer e l'altra estremità ad una delle porte di ingresso DisplayPort del monitor.
2. Connessione del cavo HDMI . Il cavo HDMI viene utilizzato solo per trasferire dati o segnali tramite la porta HDMI. Viene venduto separatamente.
   a. Assicurarsi che il monitor e il computer siano entrambi spenti.
   b. Collegare un'estremità del cavo HDMI alla porta di uscita HDMI del computer e l'altra estremità ad una delle porte di ingresso HDMI del monitor.
3. Collegare una cuffia o un qualsiasi dispositivo audio esterno compatibile da 3,5 mm alla porta di uscita audio del monitor.
4. Collegare i cavi di alimentazione del computer e del monitor ad una presa di corrente.

Nota: se il cavo di alimentazione o il cavo DisplayPort è danneggiato, è necessario sostituirlo acquistando un nuovo cavo di alimentazione o cavo DisplayPort originale dal produttore o dal relativo reparto di assistenza post-vendita.

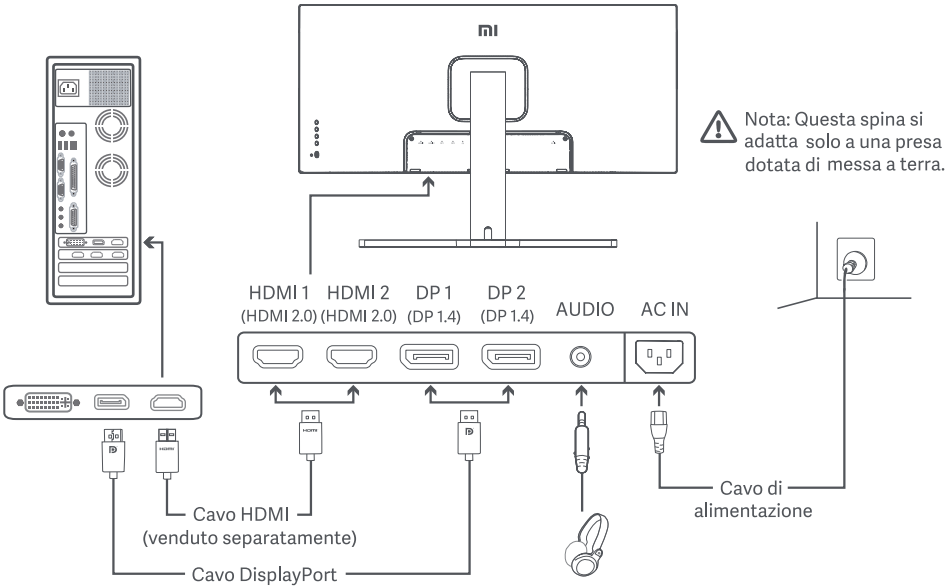

Nota: La porta audio è solo per la trasmissione di dati audio.
DisplayPort (1.4): 3440 × 1440, frequenza aggiornamento max. 144 Hz.
HDMI (2.0): 3440 × 1440, frequenza aggiornamento max. 100 Hz.

Descrizione dei pulsanti

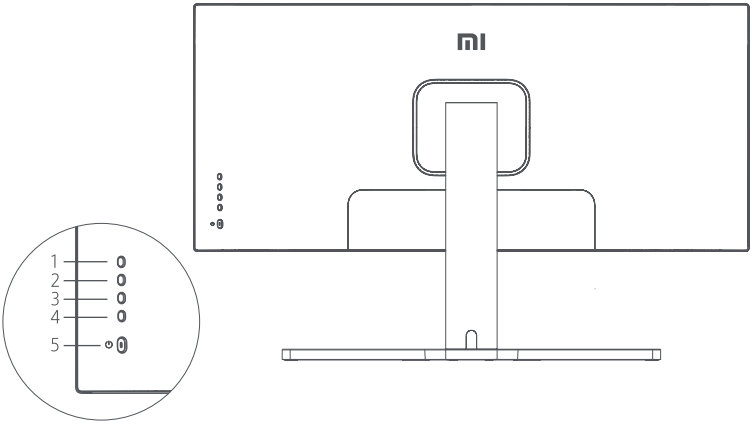

Funzione dei pulsanti		
1	M	Menu/Seleziona
2	▲	Su
3	▼	Giù
4	E	Esci/Indietro
5	⏻	Acceso/Spento

Pulsante di accensione/spegnimento

	Premere	Accensione/Spegnimento

Stato della spia

●	Soffuso	Spento
○	Attivo	Acceso
◌	Intermittente	In modalità risparmio energia

Descrizione del menu

Menu principale	Menu secondario	Descrizione	Intervallo variabile	Impostazione predefinita
Luminosità/ contrasto	Luminosità	Regola la luminosità del monitor	0-100	70
	Luminosità dinamica	Regola la luminosità dinamica del monitor	Acceso/Spento	Spento
	Livello del nero	Regola il livello del nero del monitor	0-100	50
	Contrasto	Regola il contrasto del monitor	0-100	75
	DCR	Regola il rapporto di contrasto dinamico (DCR)	Acceso/Spento	Spento
Immagine	Temperatura colore	Regola la temperatura colore del monitor	Standard/Caldo/ Freddo/Personalizzato	Standard
	Tonalità	Regola la tonalità del monitor	0-100	50
	Saturazione	Regola la saturazione del monitor	0-100	50
	Gamma	Regola il gamma del monitor	1.8/2.0/2.2/2.4/2.6	2.2
	Proporzioni	Regola le proporzioni del monitor	Schermo intero/16:9/ 1:1/Auto	Schermo intero
Impostazioni PQ	Nitidezza	Regola la nitidezza del monitor	0-100	50
	Tempo di risposta	Regola il tempo di risposta del monitor	Elevato/Medio/Basso/ Spento	Spento
	Riduzione del rumore	Regola la riduzione del rumore del monitor	Elevato/Medio/Basso/ Spento	Spento
	Tempo di risposta del movimento	Riduce la sfocatura del movimento ad alte frequenze di aggiornamento	Acceso/Spento	Spento

Menu principale	Menu secondario	Descrizione	Intervallo variabile	Impostazione predefinita
Modalità Smart	Modalità standard	Imposta su modalità standard	È possibile selezionare solo una modalità alla volta	Modalità standard
	Modalità Eco	Imposta su modalità eco		
	Modalità gioco	Imposta su modalità gioco		
	Modalità film	Imposta su modalità film		
	Modalità contenuto luminoso blu basso	Imposta su modalità contenuto luminoso blu basso		
	RTS	Impostare in modalità Real-Time Strategy Game (RTS)		
Impostazioni finestra	Finestra singola	Visualizza solo la finestra principale	Seleziona una sorgente di ingresso	Finestra singola
	Picture-by-Picture (PBP)	Visualizza due ingressi video affiancati	Sorgente ingresso finestra 1 Sorgente ingresso finestra 2	
	Picture-in-Picture (PIP)	Visualizza la finestra principale e una finestra secondaria	Sorgente ingresso finestra 1 Sorgente ingresso finestra 2 Posizione finestra 2 Dimensioni finestra 2	
Impostazioni	Lingua	Seleziona la lingua del menu	English/Español/Русский/Français/Italiano/Deutsch/Polski/한국어	English
	Ingresso audio	Seleziona una sorgente di ingresso audio	HDMI 1/HDMI 2/DP 1/DP 2	/
	Volume	Regola il volume del monitor	0-100	50
	Adaptive-Sync	/	Acceso/Spento	Spento
	Informazioni	Visualizzare le informazioni sul monitor, come la risoluzione o l'origine di input attuali.	/	/
	Ripristina impostazioni di fabbrica	/	/	/

Nota: Il menu visualizza FreeSync Premium quando la sorgente di ingresso è DP. Il menu visualizza Adaptive-Sync quando la sorgente di ingresso è HDMI. Il nome visualizzato è differente perché le due organizzazioni corrispondenti sono differenti, mentre le funzioni effettive sono le stesse.

Protezione dell’occhio

Per evitare di stancare gli occhi, o di avere dolori al collo, al braccio, al gomito e alle spalle causati da un utilizzo prolungato del computer, seguire i suggerimenti elencati di seguito:

- Mantenere il monitor a una distanza di 20–28 pollici (circa 50–70 cm) dagli occhi.
- Sbattere più spesso le palpebre per ridurre l'affaticamento degli occhi quando si guarda il monitor.
- Dare agli occhi una pausa di 20 minuti dopo aver utilizzato il monitor per due ore.
- Allontanare gli occhi dal monitor e guardare qualcosa a una certa distanza per almeno 20 secondi.
- Fai stretching per aiutare a rilasciare la tensione su collo, braccia, schiena e spalle.

Descrizione contenuto luminoso blu basso

Recentemente, i danni agli occhi causati dalla luce blu sono stati sempre più presi in considerazione. In generale, la lunghezza d’onda della luce blu è di 400–480 nm e la lunghezza d’onda della luce blu dannosa è di 415–455 nm. Questo monitor ha una funzione che aiuta a ridurre l’esposizione alle emissioni di luce blu. È possibile attivare la modalità luce blu bassa tramite il menu impostazioni.

Precauzioni

- Non utilizzare il monitor in ambienti umidi come bagni, cucine, cantine o nei pressi di piscine.
- Assicurarsi che il monitor sia posizionato su una superficie stabile. La caduta accidentale del monitor può causare lesioni a persone o danneggiare il monitor stesso.
- Conservare e utilizzare il monitor in un luogo fresco, asciutto e ventilato. Tenere il prodotto lontano da radiazioni e fonti di calore.
- Non coprire o bloccare gli sfiati per la dissipazione del calore posti sul retro del monitor. Non posizionare il monitor su un letto, un divano, una coperta ecc.
- L'intervallo della tensione di funzionamento del monitor è riportato sull'etichetta posta sul retro del monitor. Nel caso in cui non si conosca con esattezza il voltaggio della linea di alimentazione a disposizione, contattare il distributore del monitor o l'azienda di fornitura elettrica locale.
- Se si prevede di non utilizzare il monitor per un lungo periodo di tempo, scollegarlo dalla presa elettrica in modo da evitare possibili danni dovuti a sbalzi di tensione o fulmini.
- Non sovraccaricare le prese elettriche, poiché ciò potrebbe causare un incendio o una scossa elettrica.
- Non inserire oggetti estranei nel monitor, in quanto ciò potrebbe causare un cortocircuito e, di conseguenza, innescare un possibile incendio o una scossa elettrica.
- Non tentare di smontare o riparare il monitor di propria iniziativa, per evitare il rischio di scosse elettriche. Se il monitor non funziona correttamente, contattare il reparto post-vendita per ricevere assistenza.
- Non tirare, torcere o piegare eccessivamente il cavo di alimentazione.

Risoluzione dei problemi

Problema	Cause possibili	Soluzioni
Impossibile accendere	Nessuna alimentazione	· Verificare che il cavo di alimentazione sia inserito correttamente in una presa. · Premere il pulsante di accensione/spegnimento per accendere il dispositivo.
Immagine scura	Luminosità/ contrasto non regolati correttamente	· Regolare la luminosità e il contrasto.
Immagine tremolante o con increspature	Interferenza	· Tenere il monitor lontano da dispositivi elettronici che possono causare interferenze elettriche.
Spia lampeggiante, nessuna immagine sullo schermo	Nessun segnale, attivazione modalità riposo in corso	· Accendere il computer. · Verificare che la scheda grafica del computer funzioni correttamente. · Verificare che il cavo DisplayPort sia inserito correttamente in una presa.
Sul monitor viene visualizzato: Fuori intervallo	Risoluzione non corretta	· Utilizzare le impostazioni di risoluzione consigliate.

Specifiche tecniche

Nome	Mi monitor curvo per il gaming 34"
Modello	XMMNTWQ34
Tensione nominale	100-240 V~
Frequenza nominale	50/60 Hz
Corrente nominale	2 A
Potenza nominale	54 W (TYP), 80 W Max.
Dimensioni schermo	34"
Dimensione dell'immagine visibile (diagonale)	86,36 cm
Dot pitch	0,07725 (O) × 0,23175 (V)
Luminosità	250 cd/m² (TYP)
Contrasto	3000:1 (TYP)
Visualizza i colori	16,7 M
Proporzioni	21:9
Tempo di risposta	4 ms (GTG)
Risoluzione massima	3440 × 1440
Risoluzione consigliata	3440 × 1440
Frequenza aggiornamento	144 Hz
Dimensioni articolo	810,39 (L) × 242,53 (P)× 520,61 (A) mm
Peso netto	8 kg
Temperatura di esercizio	Da 0°C a 45°C
Umidità di esercizio	20-80% UR

Informazioni sulla conformità a normative e standard

Informazioni sullo smaltimento e sul riciclaggio dei RAEE

Tutti i prodotti contrassegnati da questo simbolo sono rifiuti di apparecchiature elettriche ed elettroniche (RAEE in base alla direttiva 2012/19/UE) che non devono essere smaltiti assieme a rifiuti domestici non differenziati. Al contrario, è necessario proteggere l'ambiente e la salute umana consegnando i rifiuti a un punto di raccolta autorizzato al riciclaggio di rifiuti di apparecchiature elettriche ed elettroniche, predisposto dalla pubblica amministrazione o dalle autorità locali. Lo smaltimento e il riciclaggio corretti aiutano a prevenire conseguenze potenzialmente negative all'ambiente e alla salute umana. Contattare l'installatore o le autorità locali per ulteriori informazioni sulla sede e per i termini e le condizioni di tali punti di raccolta.

Dichiarazione di conformità europea

Con la presente, Xiaomi Communications Co., Ltd. dichiara che questo apparecchio è conforme alle direttive applicabili e alle norme europee, nonché ai relativi emendamenti. Il testo completo della dichiarazione di conformità UE è disponibile al seguente indirizzo Internet:
http://www.mi.com/global/service/support/declaration.html

Per la scheda informativa del prodotto, scansionare il codice QR di seguito.

Lesen Sie dieses Handbuch vor der Verwendung sorgfältig und bewahren Sie es auf, um zukünftig die Informationen nachlesen zu können.

Inhalt

Produktübersicht 67

Monitorübersicht 67

Verpackungsinhalt 67

Installation 68

Montage des Sockels 68

Kabelmanagement 69

Installation an der Wand 70

Anweisungen 71

Verbindungen 71

Tastenbeschreibung 72

Ein/Aus-Schalter 72

Anzeigestatus 72

Menübeschreibung 73

Augengesundheit 75

Geringer Blauanteil – Beschreibung 75

Vorsichtsmaßnahmen 76

Fehlerbehebung 76

Spezifikationen 77

Informationen zur Einhaltung gesetzlicher Vorschriften 78

Produktübersicht

Monitorübersicht

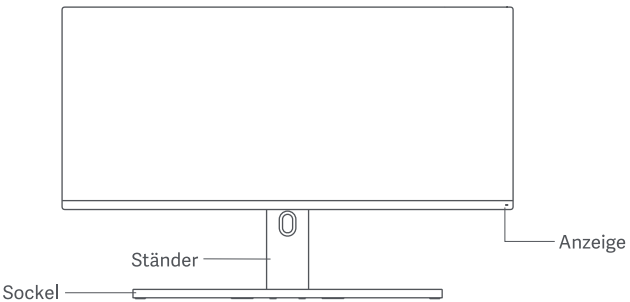

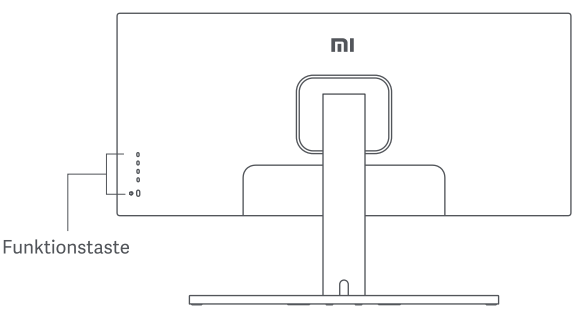

Verpackungsinhalt

Bildschirm 1x

Sockel 1x

Ständer 1x

Benutzerhandbuch 1x

Garantieerklärung 1x

Stromkabel 1x

DisplayPort-Kabel 1x

Rändelschraube 1x

Sechskantbolzen 4x

Wandmontag-
eschrauben 4x

Installation

Montage des Sockels

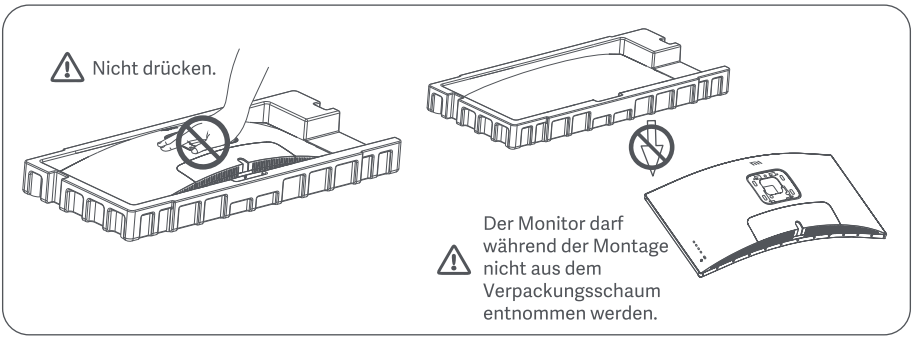

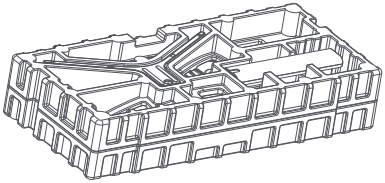

1. Packen Sie den Karton aus, nehmen Sie den Monitor zusammen mit dem Schaumstoffschutz aus dem Karton und stellen Sie ihn auf eine flache, stabile Oberfläche.

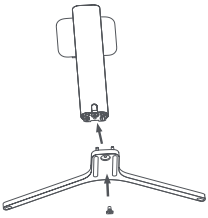

2. Befestigen Sie den Ständer mit Hilfe der mitgelieferten Rändelschraube am Sockel.

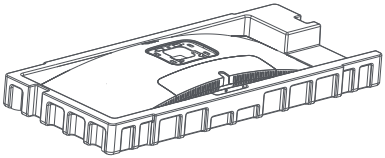

3. Entfernen Sie die obere Schaumstoffschicht und den Plastikbeutel, um den Befestigungspunkt auf der Rückseite des Monitors freizulegen.

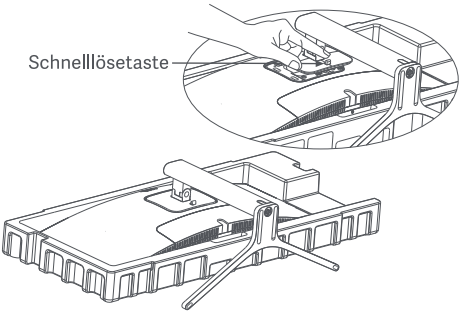

4. Befestigen Sie den Ständer*, indem Sie ihn in den Schlitz auf der Rückseite des Monitors drücken, bis er einrastet.
* Um den Ständer abzunehmen, drücken Sie die Schnelllösetaste.

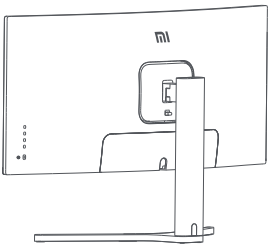

5. Nehmen Sie den vollständig montierten Monitor mit beiden Händen vorsichtig heraus und stellen Sie ihn auf eine flache, stabile Oberfläche.

Hinweis: Um Schäden am Bildschirm zu vermeiden, müssen Sie darauf achten, beim Aufstellen nicht auf den LCD-Bildschirm zu drücken.

Kabelmanagement

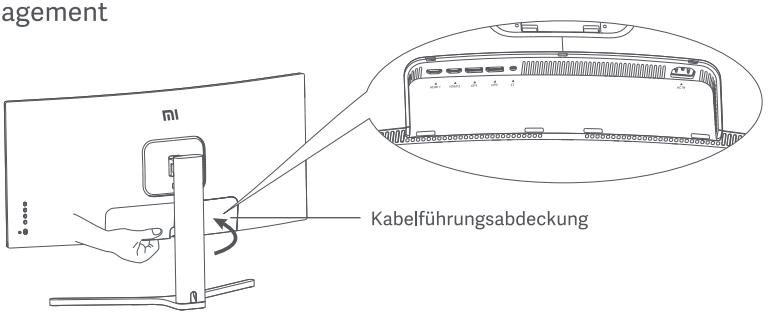

1. Entfernen Sie die Kabelführungsabdeckung des Monitors und die Abdeckung des Ständers.

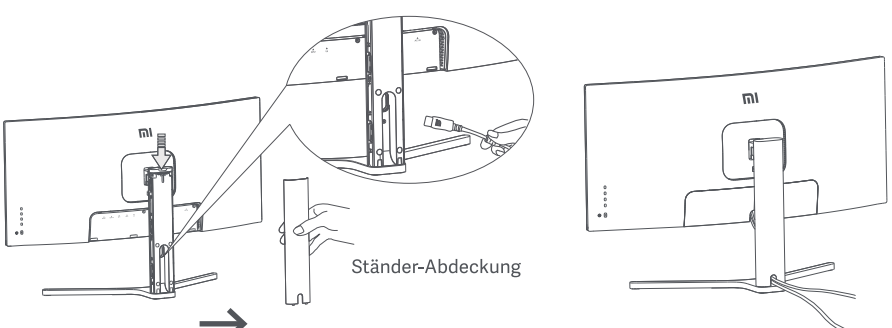

2. Führen Sie das Stromkabel und das Signalkabel durch die Öffnung im Ständer und schließen Sie sie an den Monitor an. Nachdem alle Kabel korrekt angeschlossen sind, montieren Sie beide Abdeckungen.

Hinweis: Das Typenschild dieses Monitors befindet sich in der Nähe des AC In Ports. Nehmen Sie die Kabelführungsabdeckung ab, um auf das Typenschild zuzugreifen.

Installation an der Wand

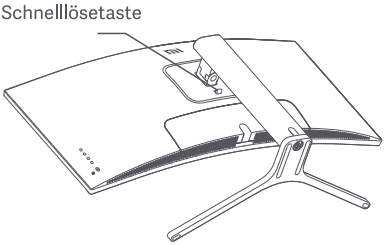

1. Drücken Sie die Schnelllösetaste, um den Monitorständer zu entfernen.

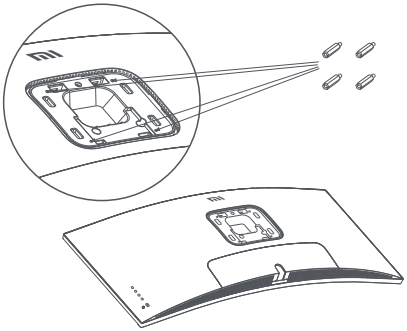

2. Befestigen Sie die 4 Sechskantbolzen an der Rückseite des Monitors in den angegebenen Positionen und befestigen Sie dann die Wandhalterung (separat erhältlich) mit den Sechskantbolzen (die Befestigungslöcher haben einen Abstand von 100 × 100 mm).

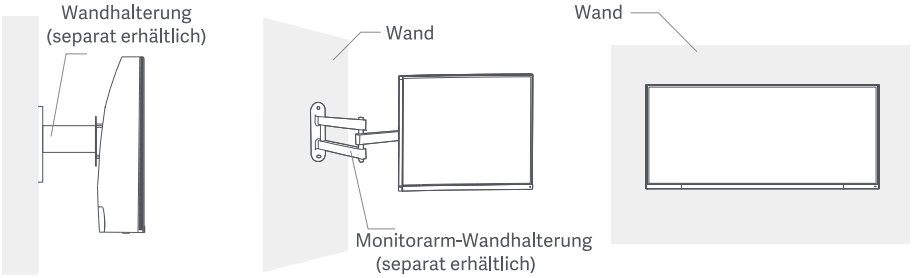

3. Lesen Sie die Anweisungen für die Wandhalterung, um den Monitor zu montieren.
Hinweis: Drücken Sie während des Montagevorgangs nicht auf den LCD-Bildschirm, um eine Beschädigung des Bildschirms zu vermeiden.

⚠ Hinweis: Zur Verringerung der Absturzgefahr muss die Wandbefestigung ordnungsgemäß installiert werden und es müssen Maßnahmen zur Sicherheit ergriffen werden, um Verletzungen oder Beschädigungen zu vermeiden. Legen Sie keine Gegenstände auf die Wandbefestigung und hängen Sie nichts daran.

Anweisungen

Verbindungen

1. Anschließen des DisplayPort-Kabels. DisplayPort-Kabel werden ausschließlich für die Übertragung von Daten oder Signalen über den DP-Anschluss verwendet.
   a. Stellen Sie sicher, dass sowohl der Monitor als auch der Computer ausgeschaltet sind.
   b. Schließen Sie ein Ende des DisplayPort-Kabels an den DisplayPort-Ausgang des Computers und das andere Ende an einen der DisplayPort-Eingänge des Monitors an.
2. Anschließen des HDMI-Kabels. HDMI-Kabel werden ausschließlich für die Übertragung von Daten oder Signalen über den HDMI-Anschluss verwendet. Sie werden separat verkauft.
   a. Stellen Sie sicher, dass sowohl der Monitor als auch der Computer ausgeschaltet sind.
   b. Schließen Sie ein Ende des HDMI-Kabels an den HDMI-Ausgang des Computers und das andere Ende an einen der HDMI-Eingänge des Monitors an.
3. Schließen Sie ein Headset oder ein beliebiges 3,5-mm-kompatibles externes Audiogerät an den Audioausgang des Monitors an.
4. Schließen Sie das Stromkabel des Computers und das Stromkabel des Monitors an eine Steckdose an.

Hinweis: Wenn das Stromkabel oder das DisplayPort-Kabel beschädigt sind, muss es durch ein Original-Stromkabel oder DisplayPort-Kabel ersetzt werden, das vom Hersteller oder der Kundendienstabteilung erworben wurde.

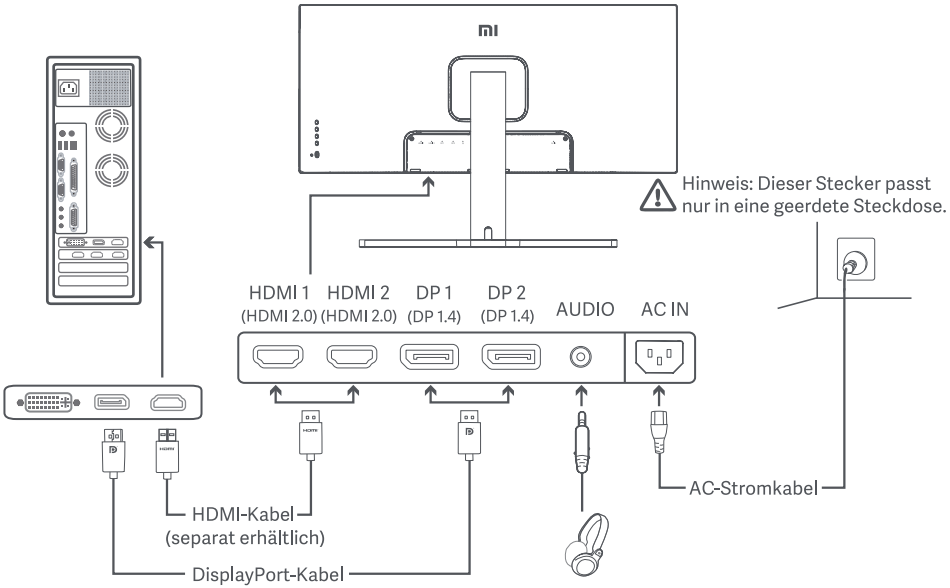

Hinweis: Der Audioanschluss dient nur der Übertragung von Audiodaten.
DisplayPort (1.4): 3440 × 1440, max. Bildwiederholfrequenz 144 Hz.
HDMI (2.0): 3440 × 1440, max. Bildwiederholfrequenz 100 Hz.

Tastenbeschreibung

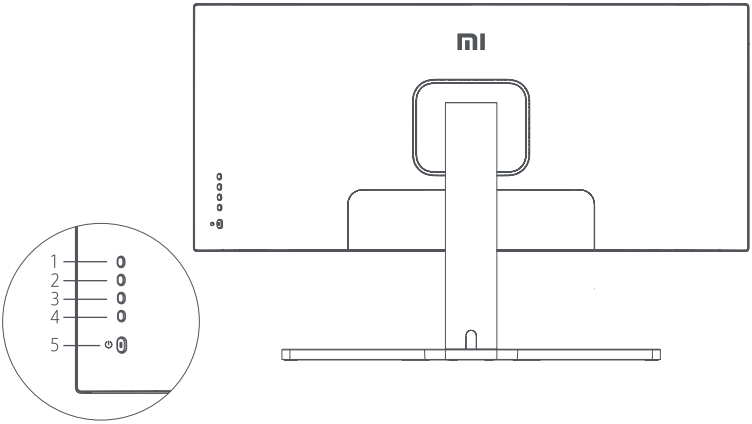

Tastenfunktion		
1	M	Menü/Auswahl
2	▲	Nach oben
3	▼	Nach unten
4	E	Beenden/Zurück
5	⏻	Ein/Aus

Ein/Aus-Schalter

	Drücken	Einschalten/ Ausschalten

Anzeigestatus

●	Gedimmt	Aus
○	Leuchtet	Ein
◌	Blinkt	Im Energiesparmodus

Menübeschreibung

Mi Monitor		Standard-Modus ist aktiviert
Helligkeit/Kontrast	Helligkeit	
Bild	Dynamische Helligkeit	
Bildqualitäts-Einstellungen	Schwarzwert	
Smart-Modus	Kontrast	
Fenster-Einstellungen	DCR	
Einstellungen		

Hauptmenü	Untermenü	Beschreibung	Einstellbarer Bereich	Standard
Helligkeit/ Kontrast	Helligkeit	Einstellen der Helligkeit des Monitors	0-100	70
	Dynamische Helligkeit	Einstellen der dynamischen Helligkeit des Monitors	Ein/Aus	Aus
	Schwarzwert	Einstellen des Schwarzwertes des Monitors	0-100	50
	Kontrast	Einstellen des Kontrasts des Monitors	0-100	75
	DCR	Einstellen des dynamischen Kontrastverhältnisses des Monitors (DCR)	Ein/Aus	Aus
Bild	Farbtemperatur	Einstellen der Farbtemperatur des Monitors	Standard/Warm/Kühl/ Angepasst	Standard
	Farbton	Einstellen des Farbtons des Monitors	0-100	50
	Sättigung	Einstellen der Sättigung des Monitors	0-100	50
	Gamma	Einstellen des Gamma-Werts des Monitors	1,8/2,0/2,2/2,4/2,6	2.2
	Seitenverhältnis	Einstellen des Seitenverhältnisses des Monitors	Vollbild/16:9/1:1/Auto	Vollbild
PQ-Einstellungen	Bildschärfe	Einstellen der Bildschärfe des Monitors	0-100	50
	Reaktionszeit	Einstellen der Reaktionszeit des Monitors	Hoch/Mittel/Niedrig/Aus	Aus
	Rauschunterdrückung	Einstellen der Rauschunterdrückung des Monitors	Hoch/Mittel/Niedrig/Aus	Aus
	Bewegungsreaktionszeit	Reduziert Bewegungsunschärfe bei hohen Bildwiederholfrequenzen	Ein/Aus	Aus

Hauptmenü	Untermenü	Beschreibung	Einstellbarer Bereich	Standard
Smart-Modus	Standardmodus	Standardmodus einstellen	Es kann jeweils nur ein Modus gleichzeitig eingestellt sein	Standard-modus
	Eco-Modus	Öko-Modus einstellen		
	Spielmodus	Spielmodus einstellen		
	Filmmodus	Filmmodus einstellen		
	Geringer Blauanteil-Modus	Geringer Blauanteil-Modus einstellen		
	RTS	Eingestellt auf Echtzeit-Strategiespiele (RTS-Modus)		
Fenster-Einstellungen	Ein Fenster	Nur Hauptfenster anzeigen	Eingangsquelle auswählen	Ein Fenster
	Bild-neben-Bild (PBP)	Zwei Videoquellen nebeneinander anzeigen	Fenster 1 Eingangsquelle Fenster 2 Eingangsquelle	
	Bild-in-Bild (PIP)	Hauptfenster und ein Unterfenster anzeigen	Fenster 1 Eingangsquelle Fenster 2 Eingangsquelle Fenster 2 Position Fenster 2 Größe	
Einstellungen	Sprache	Menüsprache auswählen	English/Español/Русский/ Français/Italiano/Deutsch/ Polski/한국어	English
	Audio-Eingang	Audio-Eingangsquelle auswählen	HDMI 1/HDMI 2/DP 1/DP 2	/
	Lautstärke	Monitorlautstärke einstellen	0-100	50
	FreeSync	/	Ein/Aus	Aus
	Informationen	Anzeige der Monitorinformationen, z. B. aktuelle Auflösung oder Eingangsquelle.	/	/
	Werkseinstellungen wiederherstellen	/	/	/

Hinweis: Bei DP als Eingangsquelle wird im Menü „FreeSync Premium“ angezeigt, bei HDMI als Eingangsquelle wird im Menü „Adaptive-Sync“ angezeigt. Der angezeigte Name weicht ab, da es sich trotz identischen Funktionen um zwei verschiedene Organisationen handelt.

Augengesundheit

Beachten Sie bitte die folgenden Empfehlungen, um Augenschmerzen oder Nacken-, Arm-, Ellbogen- und Schulterschmerzen zu vermeiden, die durch lange Computernutzung entstehen können.

- Der Abstand zwischen dem Monitor und Ihren Augen sollte ca. 50 bis 70 cm betragen.
- Blinzeln Sie häufig, um die Augen zu entlasten, wenn Sie lange auf den Monitor schauen.
- Gönnen Sie Ihren Augen eine 20-minütige Pause, nachdem Sie den Monitor zwei Stunden verwendet haben.
- Wenden Sie Ihren Blick vom Monitor ab und schauen Sie mindestens 20 Sekunden lang auf ein Objekt in der Ferne.
- Dehnen Sie Ihren Körper, um Spannung in Nacken, Armen, Rücken und Schultern abzubauen.

Geringer Blauanteil – Beschreibung

In den letzten Jahren wurde immer mehr über die Schäden bekannt, die Blaulicht den Augen zufügt. In der Regel hat Blaulicht eine Wellenlänge von 400 bis 480 nm; die Wellenlänge von schädlichem Blaulicht liegt zwischen 415 und 455 nm. Dieser Monitor bietet eine Funktion, die Ihnen dabei hilft, Ihre Augen weniger Blaulicht auszusetzen. Sie können den Geringer Blauanteil-Modus über das Menü Einstellungen aktivieren.

Vorsichtsmaßnahmen

- Verwenden Sie diesen Monitor nicht in feuchten oder nassen Umgebungen wie Badezimmern, Küchen, Kellern oder in der Nähe von Schwimmbecken.
- Stellen Sie sicher, dass der Monitor auf einer stabilen Oberfläche steht. Wenn der Monitor herunterfällt oder umgestoßen wird, kann dies zu Verletzungen oder Schäden am Monitor führen.
- Lagern und verwenden Sie den Monitor an einem kühlen, trockenen und gut belüfteten Ort. Halten Sie das Produkt von Sonneneinstrahlung und Wärmequellen fern.
- Bedecken oder blockieren Sie die Wärmeabfuhröffnungen auf der Rückseite des Monitors nicht. Stellen Sie den Monitor nicht auf ein Bett, ein Sofa, eine Decke usw.
- Der Betriebsspannungsbereich des Monitors ist auf einem Etikett auf der Rückseite des Monitors angegeben. Wenn Sie sich nicht sicher sind, welche Spannung Ihre Stromversorgung hat, wenden Sie sich bitte an den Verkäufer des Monitors oder das örtliche Energieversorgungsunternehmen.
- Wenn Sie den Monitor über einen längeren Zeitraum nicht benutzen möchten, ziehen Sie den Stecker aus der Steckdose, um mögliche Schäden durch Spannungsspitzen oder Blitzeinschläge zu vermeiden.
- Überlasten Sie Steckdosen nicht, da dies zu Bränden oder Stromschlag führen kann.
- Führen Sie keine Fremdkörper in den Monitor ein, da dies Kurzschlüsse verursachen kann, die zu Bränden oder Stromschlag führen können.
- Versuchen Sie nicht, den Monitor selbst zu zerlegen oder zu reparieren, um das Risiko eines Stromschlags zu vermeiden. Wenn der Monitor nicht korrekt funktioniert, wenden Sie sich bitte an unseren Kundendienst.
- Ziehen, verdrehen oder biegen Sie das Stromkabel nicht übermäßig.

Fehlerbehebung

Probleme	Mögliche Ursachen	Lösungen
Kann nicht eingeschaltet werden	Kein Strom	· Vergewissern Sie sich, dass das Stromkabel korrekt angeschlossen ist. · Drücken Sie die Ein/Aus-Taste, um den Monitor einzuschalten.
Bild ist dunkel	Helligkeit/Kontrast nicht richtig eingestellt	· Stellen Sie die Helligkeit und den Kontrast richtig ein.
Bild zittert oder zeigt Welligkeit	Interferenz	· Halten Sie den Monitor von elektronischen Geräten fern, die elektrische Interferenzen verursachen können.
Das Anzeigelicht blinkt, es wird kein Bild auf dem Bildschirm angezeigt	Kein Signal, Energiesparmodus wird aktiviert	· Schalten Sie den Computer ein. · Stellen Sie sicher, dass die Grafikkarte des Computers ordnungsgemäß funktioniert. · Vergewissern Sie sich, dass das DisplayPort-Kabel richtig eingesteckt ist.
Der Bildschirm zeigt an: Außerhalb des gültigen Bereichs	Falsche Auflösung	· Verwenden Sie die empfohlenen Auflösungseinstellungen.

Spezifikationen

Bezeichnung	Mi Kurvenförmiger Gaming-Monitor 34"
Modell	XMMNTWQ34
Nennspannung	100–240 V~
Nennfrequenz	50/60 Hz
Nennstrom	2 A
Nennleistung	54 W (TYP), 80 W Max.
Bildschirmgröße	34"
Sichtbare Bildgröße (diagonal)	86,36 cm
Punktabstand	0,07725 (H) × 0,23175 (V)
Helligkeit	250 cd/m² (TYP)
Kontrast	3000:1 (TYP)
Displayfarben	16,7 M
Seitenverhältnis	21:9
Reaktionszeit	4 ms (GTG)
Maximale Auflösung	3440 × 1440
Empfohlene Auflösung	3440 × 1440
Bildwiederholfrequenz	144 Hz
Artikelmaße	810,39 (L) × 242,53 (B) × 520,61 (H) mm
Nettogewicht	8 kg
Betriebstemperatur	0°C bis 45°C
Betriebsfeuchtigkeit	20-80 % RH

Informationen zur Einhaltung gesetzlicher Vorschriften

WEEE-Informationen zur Entsorgung und zum Recycling

Alle mit diesem Symbol gekennzeichneten Produkte sind Elektroschrott und Elektrogeräte (WEEE entsprechend EU-Richtlinie 2012/19/EU) und dürfen nicht mit unsortiertem Haushaltsmüll vermischt werden. Schützen Sie stattdessen Ihre Mitmenschen und die Umwelt, indem Sie Ihre zu entsorgenden Geräte an eine dafür vorgesehene, von der Regierung oder einer lokalen Behörde eingerichtete Sammelstelle zum Recycling von Elektroschrott und Elektrogeräten bringen. Eine ordnungsgemäße Entsorgung und Recycling helfen, negative Auswirkungen auf die Gesundheit von Umwelt und Menschen zu vermeiden. Wenden Sie sich bitte an den Installateur oder lokale Behörden, um Informationen zum Standort und den allgemeinen Geschäftsbedingungen solcher Sammelstellen zu erhalten.

EU-Konformitätserklärung

Wir, Xiaomi Communications Co., Ltd., bestätigen hiermit, dass dieses Gerät mit den geltenden Verordnungen und europäischen Normen sowie etwaigen Ergänzungen in Einklang steht. Der vollständige Wortlaut der EU-Konformitätserklärung ist unter der folgenden Internetadresse abrufbar: http://www.mi.com/global/service/support/declaration.html

Sie können durch Scannen des nachfolgenden QR-Codes auf das Produktinformationsblatt zugreifen.

Przed przystąpieniem do eksploatacji należy dokładnie zapoznać się z niniejszą instrukcją i zachować ją na przyszłość.

Spis treści

Przegląd produktu 80

Przegląd monitora 80

Zawartość opakowania 80

Montaż 81

Montaż podstawy 81

Uporządkowanie kabli 82

Montaż uchwytu ściennego 83

Instrukcje 84

Połączenia 84

Opis przycisków 85

Przycisk wł./wył. 85

Stan wskaźnika 85

Opis menu 86

Zdrowie oczu 88

Opis trybu niskiego natężenia niebieskiego światła 88

Środki ostrożności 89

Rozwiązywanie problemów 89

Dane techniczne 90

Informacje wymagane przepisami 91

Przegląd produktu

Przegląd monitora

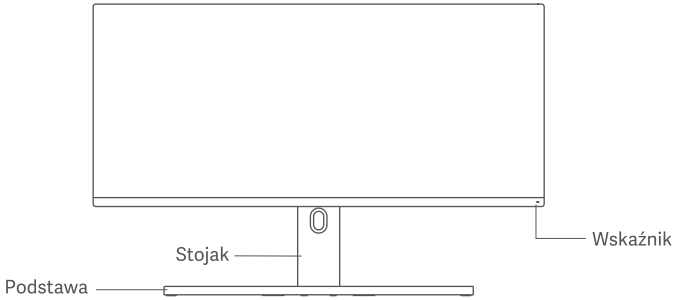

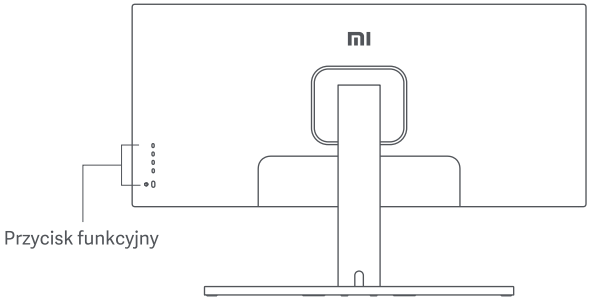

Zawartość opakowania

Ekran × 1

Podstawa × 1

Stojak × 1

Instrukcja obsługi × 1

Gwarancja × 1

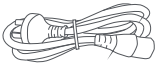

Przewód zasilania × 1

Kabel DisplayPort ×1

Śruba radełkowana × 1

Kołki sześciokątne × 4

Śruby do montażu ściennego × 4

Montaż

Montaż podstawy

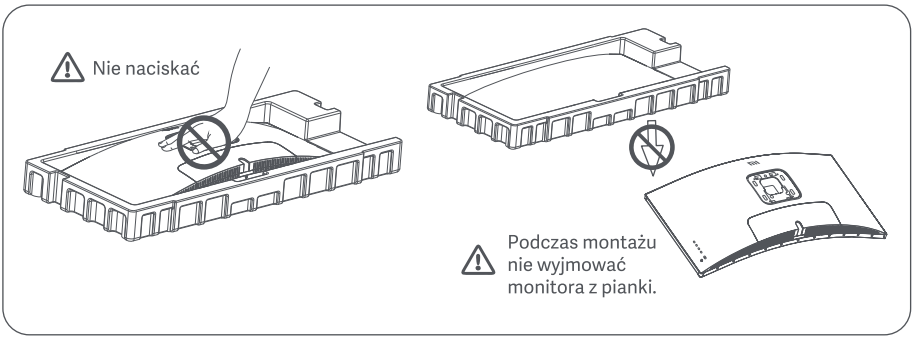

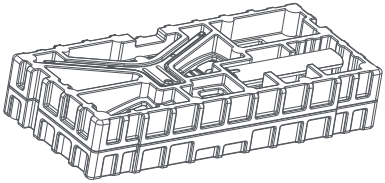

1. Otwórz opakowanie i wyjmij monitor z pianką zabezpieczającą i połóż na płaskiej, stabilnej powierzchni.

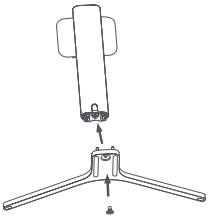

2. Przymocować stojak do podstawy za pomocą dołączonej śruby radełkowanej.

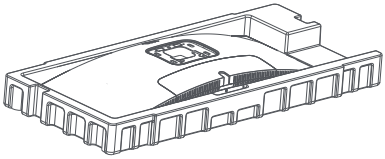

3. Zdjąć górną warstwę pianki i plastikowy worek, aby odsłonić punkt montażowy z tyłu monitora.

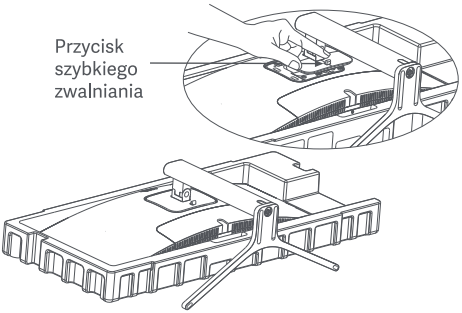

4. Przymocować stojak*, wciskając go w gniazdo z tyłu monitora, aż zatrzaśnie się na swoim miejscu.
* Aby zdjąć stojak, należy nacisnąć przycisk szybkiego zwolnienia.

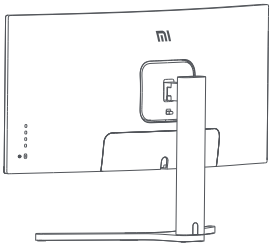

5. Użyć obu rąk, aby ostrożnie wyjąć w pełni zmontowany monitor i umieścić go na płaskiej, stabilnej powierzchni.

Uwaga: Aby uniknąć uszkodzenia ekranu LCD, nie należy naciskać go podczas ustawiania.

Uporządkowanie kabli

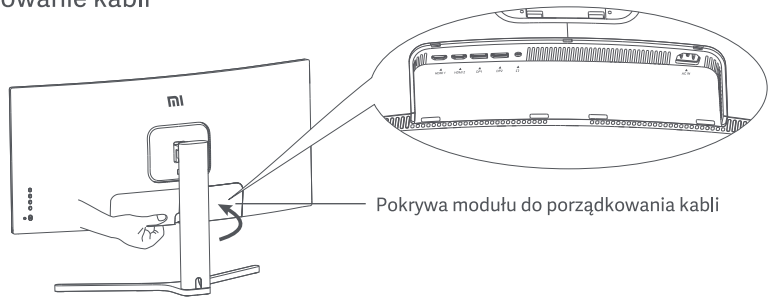

1. Zdjąć pokrywę modułu do porządkowania kabli i pokrywę stojaka.

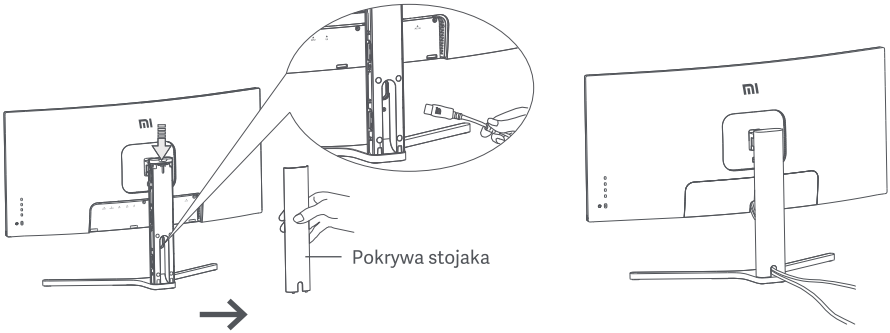

2. Przeprowadzić przewód zasilający i sygnałowy przez otwór w stojaku i podłączyć go do monitora.
Po ułożeniu wszystkich kabli należy założyć obie pokrywy.

Uwaga: Tabliczka znamionowa monitora znajduje się w pobliżu portu AC IN, można ją znaleźć, zdejmując pokrywę modułu do porządkowania kabli.

Montaż uchwytu ściennego

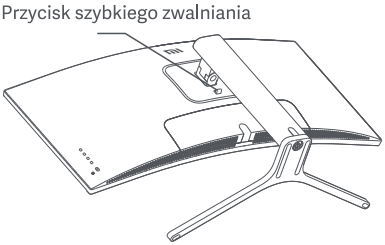

1. Aby zdjąć stojak monitora, nacisnąć przycisk szybkiego zwalniania.

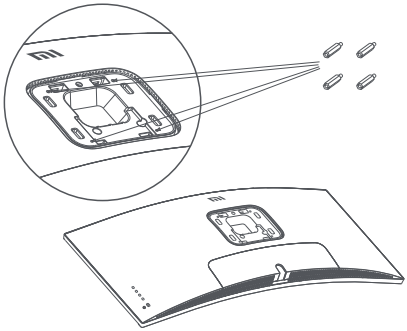

2. Przymocować 4 kołki sześciokątne z tyłu monitora we wskazanych pozycjach, a następnie przymocować uchwyt ścienny (sprzedawany oddzielnie) do kołków sześciokątnych (otwory montażowe są rozmieszczone w odległości 100 × 100 mm).

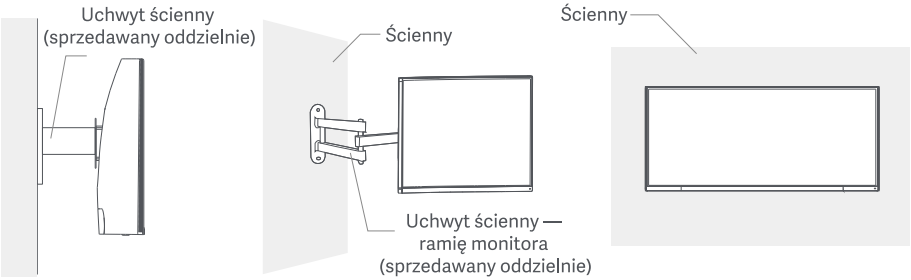

3. Zapoznać się z instrukcją montażu monitora na ścianie.
Uwaga: W trakcie montażu monitora LCD nie należy go naciskać, aby uniknąć uszkodzenia ekranu.

⚠ Uwaga: Aby zmniejszyć ryzyko upadku, urazów lub uszkodzeń, należy prawidłowo zamontować uchwyt ścienny. Niczego nie kłaść na wierzchu i nie wieszać na uchwycie ściennym.

Instrukcje

Połączenia

1. Podłączanie kabla DisplayPort. Przewód DisplayPort jest używany tylko do przesyłania danych lub sygnałów przez port DP.
   a. Upewnić się, że monitor i komputer są wyłączone.
   b. Podłączyć jeden koniec kabla DisplayPort do portu wyjściowego DisplayPort komputera, a drugi koniec do jednego z portów wejściowych DisplayPort monitora.
2. Podłączenie kabla HDMI. Przewód HDMI jest używany tylko do przesyłania danych lub sygnałów przez port HDMI. Jest on sprzedawany oddzielnie.
   a. Upewnić się, że monitor i komputer są wyłączone.
   b. Podłączyć jeden koniec kabla HDMI do portu wyjściowego HDMI komputera, a drugi koniec do jednego z portów wejściowych HDMI monitora.
3. Podłączyć zestaw słuchawkowy lub dowolne zgodne zewnętrzne urządzenie audio 3,5 mm do portu wyjściowego audio monitora.
4. Podłączyć przewody zasilające komputera i monitora do gniazda elektrycznego.

Uwaga: Jeśli przewód zasilający lub kabel DisplayPort jest uszkodzony, należy go wymienić na oryginalny przewód zasilający lub kabel DisplayPort zakupiony u producenta lub w serwisie posprzedażnym.

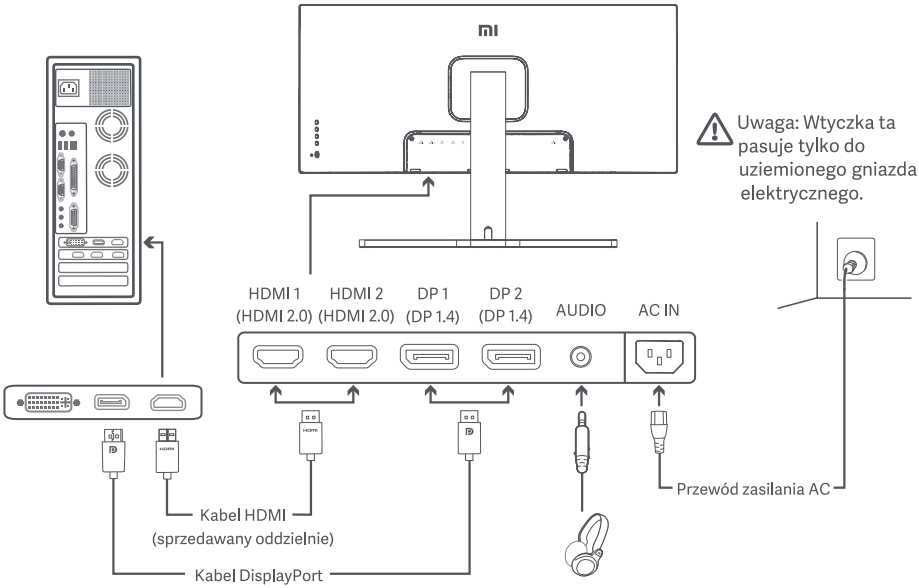

Uwaga: Port audio jest używany wyłącznie do przesyłania sygnałów dźwiękowych.
DisplayPort (1.4): 3440 × 1440, maks. częstotliwość odświeżania 144 Hz
HDMI (2.0): 3440 × 1440, maks. częstotliwość odświeżania 100 Hz

Opis przycisków

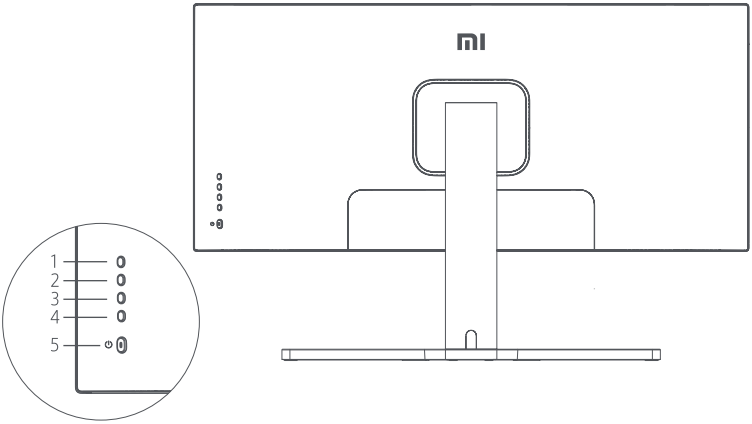

Funkcje przycisków		
1	M	Menu/Wybierz
2	▲	Góra
3	▼	Dół
4	E	Wyjście/Powrót
5	⏻	Wł./Wył.

Przycisk wł./wył.

	Naciśnij	Włącz/Wyłącz

Stan wskaźnika

●	Ściemniony	Wył.
○	Świeci	Wł.
◌	Miga	Tryb uśpienia

Opis menu

Mi Monitor		Włączony tryb standardowy
Jasność/kontrast	Jasność	
Obraz	Dynamiczna jasność	
Ustawienia jakości obrazu	Poziom czerni	
Tryb inteligentny	Kontrast	
Ustawienia okna	DCR	
Ustawienia		

Menu główne	Podmenu	Opis	Regulowany zakres	Domyślne
Jasność/ kontrast	Jasność	Regulacja jasności monitora	0–100	70
	Dynamiczna jasność	Regulacja dynamicznej jasności monitora	Wł./Wył.	Wył.
	Poziom czerni	Regulacja poziomi czerni monitora	0–100	50
	Kontrast	Regulacja kontrastu monitora	0–100	75
	DCR	Regulacja dynamicznego kontrastu monitora (DCR)	Wł./Wył.	Wył.
Obraz	Temperatura barwowa	Regulacja temperatury barwowej monitora	Standardowy/Ciepły/ Zimny/Niestandardowy	Standardowy
	Odcień	Regulacja odcienia barw monitora	0–100	50
	Saturacja	Regulacja nasycenia barw monitora	0–100	50
	Gamma	Regulacja krzywej gamma barw monitora	1.8/2.0/2.2/2.4/2.6	2.2
	Współczynnik proporcji	Regulacja współczynnika proporcji monitora	Pełny ekran/16:9/1:1/ Automatyczny	Pełny ekran
Ustawienia PQ	Ostrość	Regulacja ostrości obrazu na monitorze	0–100	50
	Czas reakcji	Regulacja czasu reakcji monitora	Wysoki/Średni/Niski/Wył.	Wył.
	Redukcja zakłóceń	Regulacja redukcji zakłóceń monitora	Wysoki/Średni/Niski/Wył.	Wył.
	Czas reakcji na ruch	Redukcja rozmycia obiektów w ruchu przy wysokiej częstotliwości odświeżenia	Wł./Wył.	Wył.

Menu główne	Podmenu	Opis	Regulowany zakres	Domyślne
Tryb inteligentny	Tryb Standard	Ustaw tryb standardowy	Można wybrać tylko jeden tryb jednocześnie	Tryb Standard
	Tryb Eco	Ustaw tryb Eco		
	Tryb gier	Ustaw tryb gier		
	Tryb filmowy	Ustaw tryb filmowy		
	Tryb niskiego natężenia niebieskiego światła	Ustaw tryb niskiego natężenia niebieskiego światła		
	RTS	Ustawiono tryb strategicznej gry czasu rzeczywistego (RTS)		
Ustawienia okna	Pojedyncze okno	Wyświetlane tylko okno główne	Wybór źródła wejścia	Pojedyncze okno
	Obraz po obrazie (Picture-by-Picture, PBP)	Wyświetlanie dwóch wejść nagrań wideo obok siebie	Źródło wejścia okna 1 Źródło wejścia okna 2	
	Obraz w obrazie (Picture-in-Picture, PIP)	Wyświetlanie okna głównego i podrzędnego	Źródło wejścia okna 1 Źródło wejścia okna 2 Położenie okna 2 Rozmiar okna 2	
Ustawienia	Języki	Wybór menu języków	English/Español/Русский/Français/Italiano/Deutsch/Polski/한국어	English
	Wejście dźwiękowe	Wybór źródła wejścia dźwięku	HDMI 1/HDMI 2/DP 1/DP 2	/
	Głośność	Regulacja głośności monitora	0–100	50
	FreeSync	/	Wł./Wył.	Wył.
	Informacja	Wyświetla dane monitora, takie jak bieżąca rozdzielczość lub źródło sygnału.	/	/
	Przywracanie ustawień fabrycznych	/	/	/

Uwaga: Menu wyświetla FreeSync Premium, gdy źródłem wejścia jest DP; menu wyświetla Adaptive-Sync, gdy źródłem wejścia jest HDMI. Wyświetlana nazwa różni się, ponieważ dwie analogiczne organizacje są różne, podczas gdy rzeczywiste funkcje są takie same.

Zdrowie oczu

Aby uniknąć nadwerężenia wzroku lub bólu szyi, ramion, łokci i barków spowodowanych długotrwałym użytkowaniem komputera, należy postępować zgodnie z poniższymi sugestiami:

- Monitor należy ustawiać w odległości ok. 50–70 cm od oczu.
- Aby zmniejszyć zmęczenie oczu podczas patrzenia na monitor, należy często mrugać.
- Po korzystaniu z monitora przez dwie godziny zapewnić swoim oczom 20-minutową przerwę.
- Przenieść wzrok z monitora i patrzeć w dal przez co najmniej 20 sekund.
- Rozciągać ciało, aby zmniejszyć napięcie szyi, ramion, pleców i barków.

Opis trybu niskiego natężenia niebieskiego światła

W ostatnich latach coraz większą uwagę zwracają uszkodzenia wzroku spowodowane przez niebieskie światło. Ogólnie rzecz biorąc, długość fali niebieskiego światła wynosi 400–480 nm, a długość fali szkodliwego niebieskiego światła wynosi 415–455 nm. Ten monitor ma funkcję, która pomaga zmniejszyć ekspozycję na emisję niebieskiego światła. Tryb niskiego natężenia niebieskiego światła można włączyć w menu ustawień.

Środki ostrożności

- Nie należy używać tego monitora w wilgotnych pomieszczeniach, takich jak łazienki, kuchnie, piwnice lub w pobliżu basenów.
- Monitor powinien być umieszczony na stabilnej powierzchni. Upadek lub przewrócenie się monitora może spowodować obrażenia ciała lub uszkodzenie monitora.
- Monitor powinien być przechowywany i używany w chłodnym, suchym i wentylowanym miejscu. Należy go trzymać z dala od promieniowania i źródeł ciepła.
- Nie zakrywać ani nie blokować otworów wentylacyjnych, odprowadzających ciepło, znajdujących się z tyłu monitora. Nie należy umieszczać monitora na łóżku, sofie, kocu itp.
- Zakres napięcia roboczego jest podany na etykiecie z tyłu monitora. Przy braku pewności jakie jest napięcie zasilające, należy się skontaktować z dystrybutorem monitorów lub lokalnym zakładem e nergetycznym.
- Jeśli monitor nie będzie używamy przez dłuższy czas, należy go odłączyć od gniazda elektrycznego, aby zapobiec ewentualnym uszkodzeniom spowodowanym przepięciami lub uderzeniami pioruna.
- Nie należy przeciążać gniazdek elektrycznych, ponieważ może to spowodować pożar lub porażenie prądem.
- Nie wkładać żadnych obcych przedmiotów do monitora, ponieważ może to spowodować zwarcie oraz pożar lub porażenie prądem elektrycznym.
- Nie podejmować prób samodzielnego demontażu lub naprawy monitora, aby uniknąć ryzyka porażenia prądem elektrycznym. Jeśli monitor nie działa prawidłowo, prosimy o kontakt z naszym działem obsługi posprzedażnej w celu uzyskania pomocy.
- Nie należy nadmiernie ciągnąć, skręcać ani zginać przewodu zasilającego.

Rozwiązywanie problemów

Problem	Prawdopodobne przyczyny	Rozwiązania
Nie można wyłączyć	Brak zasilania	· Upewnić się, że przewód zasilający jest właściwie podłączony. · Nacisnąć przycisk wł./wył., aby włączyć urządzenie.
Obraz zbyt ciemny	Jasność/kontrast nie są ustawione poprawnie	· Ustawić jasność i kontrast.
Obraz drży lub faluje	Zakłócenia	· Trzymać monitor z dala od urządzeń elektronicznych, które mogą powodować zakłócenia elektryczne.
Wskaźnik miga, brak obrazu na ekranie	Brak sygnału, nastąpiło przejście w tryb uśpienia	· Włączyć komputer. · Sprawdzić, czy karta graficzna komputera działa prawidłowo. · Sprawdzić, czy kabel DisplayPort jest właściwie podłączony.
Monitor wyświetla: Poza zakresem	Rozdzielczość jest nieprawidłowa	· Należy stosować określone zalecane ustawienia rozdzielczości.

Dane techniczne

Nazwa	Zakrzywiony monitor dla graczy 34" Mi
Model	XMMNTWQ34
Napięcie znamionowe	100–240 V~
Częstotliwość znamionowa	50/60 Hz
Prąd znamionowy	2 A
Moc znamionowa	54 W (TYP) , 80 W maks.
Wielkość ekranu	34 cale
Możliwa do wyświetlenia wielkość obrazu (przekątna)	86,36 cm
Rozmiar najmniejszego punktu	0,07725 (poz.) × 0,23175 (pion.)
Jasność	250 cd/m² (TYP)
Kontrast	3000:1 (TYP)
Wyświetla kolory	16,7 mln
Współczynnik proporcji	21:9
Czas reakcji	4 ms (GTG)
Maksymalna rozdzielczość	3440 × 1440
Zalecana rozdzielczość	3440 × 1440
Częstotliwość odświeżania	144 Hz
Wymiary elementu	810,39 (dł.) × 242,53 (szer.) × 520,61 (wys.) mm
Masa netto	8 kg
Temperatura eksploatacji	Od 0°C do 45°C
Wilgotność robocza	20–80% wilgotności względnej

Informacje wymagane przepisami

Informacje dotyczące utylizacji i recyklingu WEEE

Wszystkie produkty oznaczone tym symbolem są uznane za odpady sprzętu elektrycznego i elektronicznego (WEEE zgodnie z Dyrektywą 2012/19/UE) i nie mogą być wyrzucane po zakończeniu okresu użytkowania wraz z innymi odpadami. W celu ochrony zdrowia ludzi oraz środowiska naturalnego należy przekazać zużyty sprzęt do wyznaczonego punktu utylizacji wyznaczonego przez instytucje rządowe lub lokalne. Prawidłowe usunięcie zużytego produktu pomaga w zapobieganiu potencjalnym negatywnym skutkom oddziaływania na środowisko naturalne i zdrowie ludzi. Więcej informacji można uzyskać w urzędzie lokalnym lub od instalatora.

Deklaracja zgodności UE

Niniejszym firma Xiaomi Communications Co., Ltd. deklaruje zgodność produktu z wymogami odpowiednich dyrektyw oraz norm europejskich wraz ze zmianami. Pełny tekst deklaracji zgodności UE jest dostępny na następującej stronie internetowej:
http://www.mi.com/global/service/support/declaration.html

Aby uzyskać informacje o produkcie, należy zeskanować poniższy kod QR.

제품 사용 전에 본 설명서를 자세히 읽고 올바르게 보관하세요.

목차

제품 소개 93

제품 외관 93

구성품 목록 93

설치 94

스탠드 설치 94

케이블 정리 95

벽걸이 설치 96

사용 97

연결 설명 97

버튼 설명 98

전원 버튼 조작 설명 98

표시등 상태 설명 98

메뉴 설명 99

눈 건강을 지키는 사용법 101

로우 블루라이트 설명 101

주의사항 102

문제 해결 102

기본 사양 103

규제 준수 정보 104

제품 소개

제품 외관

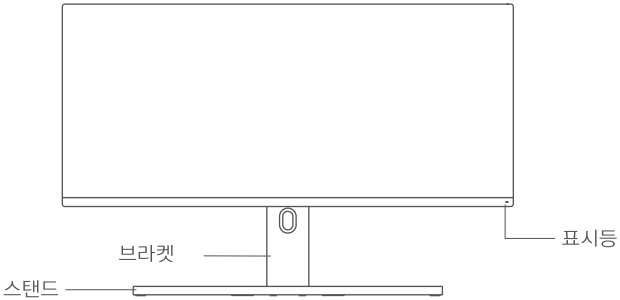

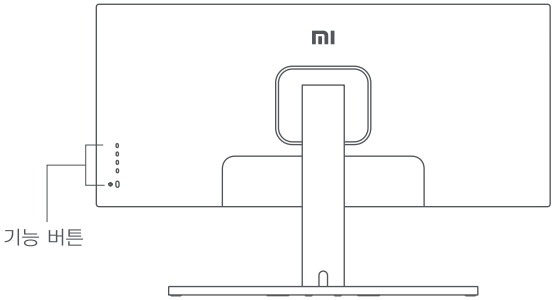

구성품 목록

모니터 본체×1

스탠드×1

브라켓×1

사용 설명서×1

보증 안내×1

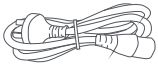

전원 케이블×1

DP 신호 케이블×1

스탠드 나사×1

벽걸이 스터드×4

벽걸이 나사×4

설치

스탠드 설치

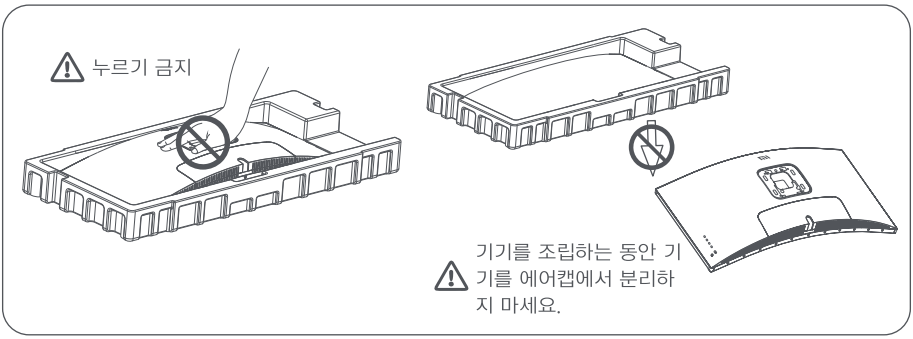

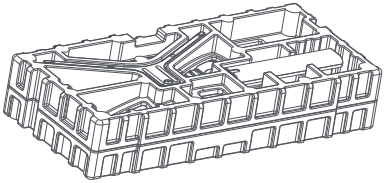

1. 상자를 열고 모니터를 보호 에어캡과 함께 상자에서 분리한 뒤 평평한 테이블에 놓으세요.

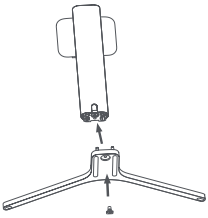

2. 나사로 브라켓과 스탠드를 고정하세요.

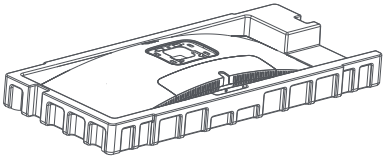

3. 상단의 에어캡과 비닐을 제거한 후 본체 후면의 브라켓을 노출시키세요.

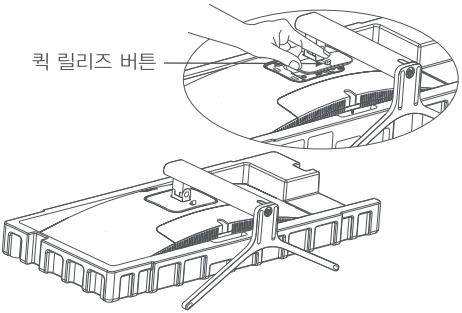

4. 조립한 스탠드를 본체 후면에 고정하세요. (브라켓을 제거하려면 퀵 릴리즈 버튼을 위로 당기세요)

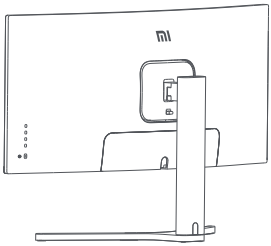

5. 조립한 본체를 양손으로 들어 평평한 테이블에 놓으세요.

⚠ (주의: 본체를 세우는 동안 모니터가 깨지지 않도록 LCD 모니터를 누르지 마세요)

케이블 정리

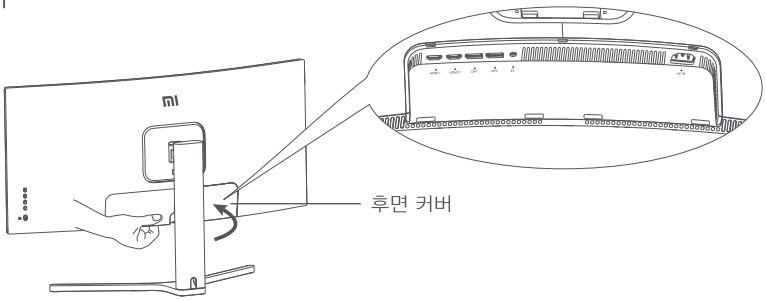

1. 모니터 후면 커버와 스탠드 커버를 떼세요.

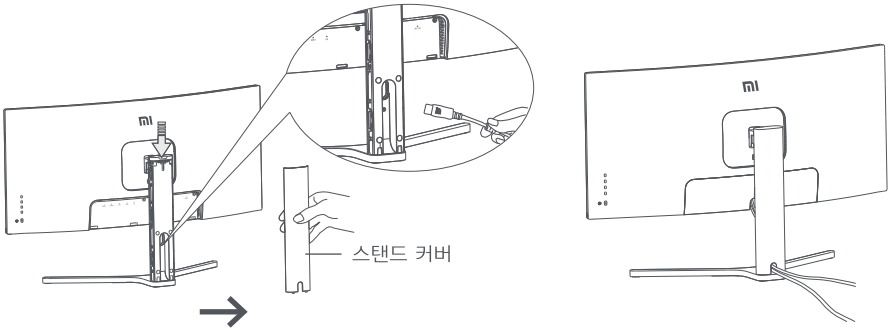

2. 브라켓 구멍을 통해 전원 케이블과 신호 케이블을 모니터에 연결하고 케이블을 정리한 후 후면 장식 커버와 브라켓 커버를 재설치하세요.

⚠ 주의사항/안내: 본 제품의 본체 네임 플레이트는 전원 인터페이스 근처에 부착되어 있으며, 후면 케이스 커버를 떼어낸 후 확인할 수 있습니다.

벽걸이 설치

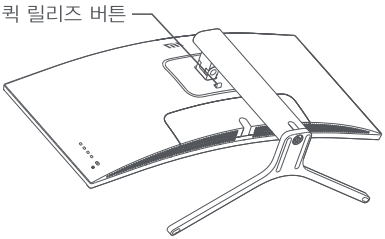

1. 퀵 릴리즈 버튼을 위로 당겨 스탠드를 분리하세요.

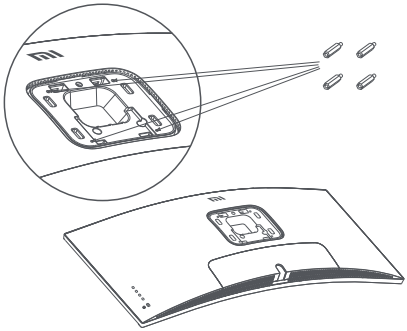

2. 벽걸이 스터드 4개를 위 그림처럼 고정한 후 벽걸이 브라켓(별매)을 기기의 벽걸이 스터드에 고정하세요. (벽걸이 구멍은 100x100mm)

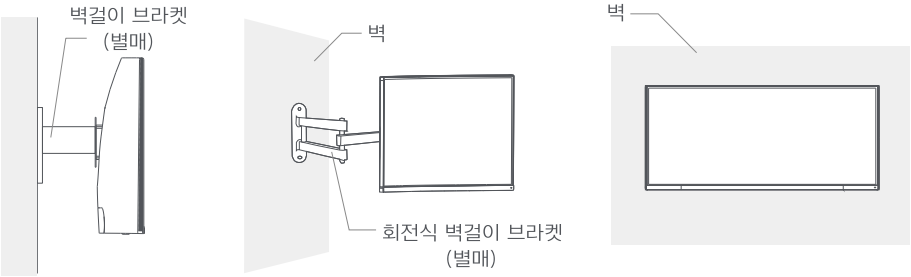

3. 벽걸이 브라켓 사용 설명서를 참조하여 조립한 기기를 벽에 거세요.
(기기를 거는 동안 스크린이 깨지지 않도록 손으로 누르지 마세요)

⚠ 주의사항/안내: 벽걸이형 모니터는 낙하 위험이 있을 수 있으므로, 다치지 않도록 꼼꼼히 설치해 주시고 안전에 유의해 주시기 바랍니다. 벽걸이 스탠드에 물건을 올려놓거나 걸어 두지 않도록 주의해 주시기 바랍니다.

사용

연결 설명

1. DP 케이블연결 . **DisplayPort 케이블은 DP 포트를 통해 데이터 또는 신호를 전송하는 데만 사용됩니다.**
   a. 모니터와 컴퓨터가 모두 꺼져 있는지 확인하세요.
   b. DP 신호 케이블 한쪽을 컴퓨터 DP 신호 출력 포트에 연결하고 다른 한쪽을 모니터 DP 신호 출력 포트에 연결하세요.
2. HDMI 신호 케이블연결. **HDMI 케이블은 HDMI 포트를 통해 데이터 또는 신호를 전송하는 데만 사용됩니다. 별도로 판매됩니다.**
   a. 모니터와 컴퓨터가 모두 꺼져 있는지 확인하세요.
   b. HDMI 신호 케이블 한쪽을 컴퓨터 HDMI 신호 출력 포트에 연결하고 다른 한쪽을 모니터 HDMI 신호 출력 포트에 연결하세요.
3. 모니터에서 오디오 신호를 수신하도록 이어폰 또는 3.5mm의 호환 외부 오디오 장비를 오디오 입력 포트에 꽂으세요.
4. 컴퓨터와 모니터의 전원 코드를 전원 콘센트에 꽂으세요.

⚠ 주의: 전원 케이블 또는 신호 케이블이 손상되면 전용 연결 케이블 또는 그 제조업체 또는 수리점에서 구입한 전용 부품으로 교체해 사용해야 합니다.

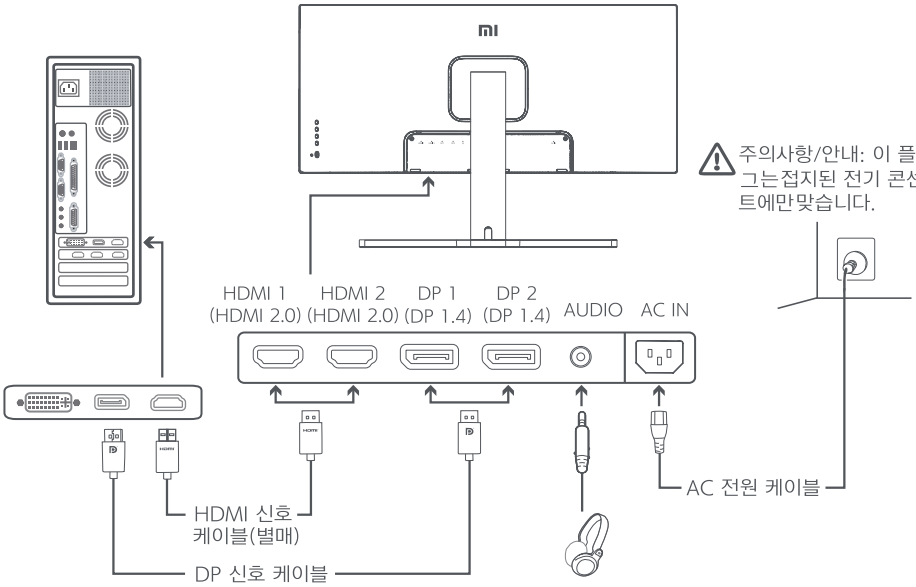

⚠ 주의사항/안내: **오디오 포트는 오디오 데이터를 전송하는 데만 사용됩니다.**
DP(1.4): 3440×1440, 최대 144Hz까지 지원합니다.
HDMI(2.0): 3440×1440, 최대 100Hz까지 지원합니다.

버튼 설명

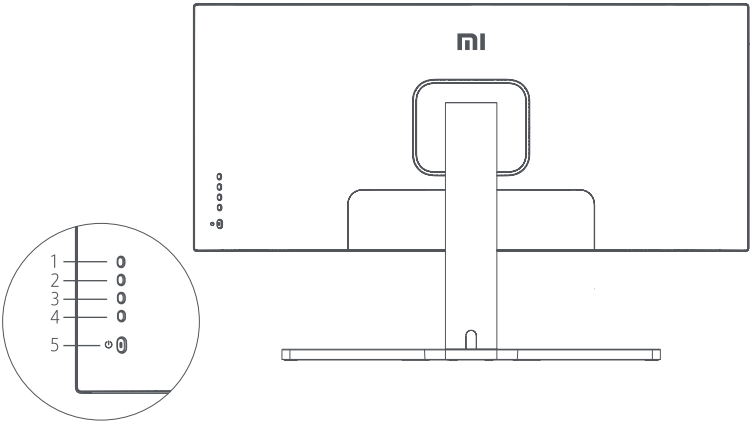

기능 버튼 소개		
1	M	메뉴 버튼/선택 버튼
2	▲	이전 선택 버튼
3	▼	다음 선택 버튼
4	E	나가기/돌아가기
5	⏻	전원 버튼

전원 버튼 조작 설명

	전원 버튼 누르기	전원 켜기/전원 끄기

표시등 상태 설명

●	점멸	끄기
○	계속 밝게	켜기
◌	깜박임	수면 중

메뉴 설명

Mi Monitor		표준 모드
밝기/콘트라스트	밝기	
이미지	동적 밝기	
PQ 설정	블랙레벨	
스마트 모드	콘트라스트	
창 설정	동적 콘트라스트	
설정		

주 메뉴	부 메뉴	설명	범위 조정	초기값
밝기/콘트라스트	밝기	화면 표시 밝기 조절	0~100	70
	동적 밝기	화면 표시 동적 밝기 조절	켜기/끄기	끄기
	블랙레벨	블랙 레벨 표시 효과 조절	0~100	50
	콘트라스트	화면 표시 콘트라스트 조절	0~100	75
	동적 콘트라스트	화면 표시 동적 콘트라스트 조절	켜기/끄기	끄기
이미지	색온도	화면 표시 색온도 조절	표준/따뜻한 색/차가운 색/사용자 정의	표준
	색도	화면 표시 색도 조절	0~100	50
	채도	화면 표시 채도 조절	0~100	50
	감마값	화면 표시 감마값 조절	1.8/2.0/2.2/2.4/2.6	2.2
	화면 비율	화면 표시 비율 조절	전체화면/16:9/1:1/자동	전체화면
PQ 설정	선명도	화면 표시 선명도 조절	0~100	50
	응답 시간	화면 응답 시간 조절	높게/보통/낮게/끄기	끄기
	노이즈 감소	화면 표시 노이즈 조절	높게/보통/낮게/끄기	끄기
	모션 응답 시간	높은 재생률로 화면번짐을 낮춤	켜기/끄기	끄기

주 메뉴	부 메뉴	설명	범위 조정	초기값
스마트 모드	표준 모드로 조정	모니터를 표준 모드로 전환	하나의 모드만 선택 가능	표준 모드로 조정
	에너지 절약 모드	모니터를 절전 모드로 전환		
	게임 모드	모니터를 게임 모드로 전환		
	영화 모드	모니터를 영화 모드로 전환		
	로우 블루라이트 모드	모니터를 로우 블루라이트 모드로 전환		
	RTS	실시간 전략 게임(RTS) 모드로 설정합니다		
창 설정	단일 창	메인 창만 표시	입력 소스 선택	단일 창
	좌우로 화면 분할	두 개의 신호 소스 화면을 좌우 대칭으로 표시	창 1 입력 소스 창 2 입력 소스	
	이미지 속 이미지	모니터에 메인 화면과 서브 화면 표시	창 1 입력 소스 창 2 입력 소스 창 2 위치 창 2 크기	
설정	언어	메뉴 표시 언어 선택	English/Español/Русский/Français/Italiano/Deutsch/Polski/한국어	English
	오디오 입력	오디오 입력 소스 선택	HDMI 1/HDMI 2/ DP 1/DP 2	/
	볼륨	모니터 볼륨 조절	0~100	50
	FreeSync	/	켜기/끄기	끄기
	정보	현재 해상도나 입력 소스와 같은 모니터 정보를 표시합니다.	/	/
	공장 초기화	/	/	/

참고: 입력 소스가 DP일 경우에는 메뉴에 FreeSync Premium이 표시되고 입력 소스가 HDMI일 경우에는 메뉴에 Adaptive-Sync가 표시됩니다. 두 개의 해당하는 구성이 다르기 때문에 표시되는 이름은 다르지만 실제 기능은 동일합니다.

눈 건강을 지키는 사용법

장시간 모니터 사용으로 인한 눈의 피로 및 목, 팔, 팔꿈치, 어깨 부위 통증을 예방하기 위해, 사용 시 다음 주의사항을 주의해 주시기 바랍니다.

- 모니터 스크린과 눈의 거리를 20~28인치 정도로 유지합니다(약 50~70cm).
- 모니터 사용 시, 자주 눈을 깜빡여 눈의 피로를 완화해 주시기 바랍니다.
- 모니터 사용 시간 2시간 경과 시, 20분 정도 휴식을 취해주시기 바랍니다.
- 휴식을 취할 때는 시선을 모니터에서 떼고, 최소 20초 이상 먼 곳을 응시해주시기 바랍니다.
- 휴식을 취하는 동안 스트레칭으로 목, 팔, 등, 어깨 부위의 긴장을 풀어주시기 바랍니다.

로우 블루라이트 설명

최근 블루라이트가 눈 손상에 미치는 영향에 대한 관심이 높아지고 있습니다. 일반적으로 블루라이트 파장은 400~480nm 정도이며, 유해한 블루라이트 파장은 415~455nm 정도입니다. 본 모니터는 블루라이트 방출 감소 기능을 갖추고 있어, 사용자가 목록 설정에서 로우 블루라이트 모드를 시작할 수 있습니다.

주의사항:

- 욕실, 부엌, 지하실, 수영장 등 물이 있거나 습기가 많은 곳에 가까이 두지 마세요.
- 장비를 안전한 곳에 설치하세요. 장비가 떨어지면 부상을 입히거나 장비가 손상될 수 있습니다.
- 서늘하고 건조하며 통풍이 잘되는 곳에 보관하고 사용하세요. 방사선과 열원에 가까이 두지 마세요.
- 후면의 통풍구를 덮거나 막지 마세요. 침대, 소파, 담요와 같은 물체 표면에서 사용하지 마세요.
- 장비 작동을 위한 전원 공급 및 전압 범위는 장치 후면의 레벨에 표시되어 있습니다. 공급 전압을 확인할 수 없을 경우 대리점 또는 현지 전력회사에 문의하세요.
- 장치를 장기간 사용하지 않을 경우 뇌우 시 감전이나 비정상적인 전원/전압의 손상을 방지하기 위해 전원 공급을 차단하세요.
- 콘센트 과부하에 의한 화재나 감전이 발생하지 않도록 주의하세요.
- 합선으로 화재나 감전이 발생하지 않도록 기기에 이물질을 넣지 마세요.
- 감전될 위험이 있으므로, 본 제품을 직접 분해하거나 수리하지 마시고, 고장 시 A/S 센터에 문의해주시기 바랍니다.
- 전원 케이블을 세게 당기거나 비틀지 마세요.

문제 해결

고장 현상	고장의 원인	해결방법
부팅 불가	전원 없음	· 전원 케이블이 제대로 연결됨 · 전원 버튼을 눌러 켜기
이미지가 희미함	밝기/콘트라스트가 조절되지 않음	· 밝기와 콘트라스트 조절
이미지가 튀거나 물결 화면이 발생함	간섭	· 간섭을 일으키는 전자 기기에서 멀리 두기
표시등이 깜박이며 화면이 표시되지 않음	신호가 없어 수면 모드로 전환	· 컴퓨터 전원 켜기 · 컴퓨터 그래픽카드를 올바르게 삽입 · DP 신호 케이블을 올바르게 연결
화면에 “범위 초과”가 표시됨	해상도가 정확하지 않음	· 기본 파라미터 중 권장 해상도에 따라 설정하세요

기본 사양

제품명:	Mi 곡선 모니터 34인치
제품 모델:	XMMNTWQ34
정격 전압	100–240V~
정격 주파수	50/60Hz
정격 전류:	2A
정격 출력:	54W(TYP), 최대 80W
화면 크기	34"
가시화면 크기(대각선)	86.36cm
도트 피치	0.07725(가로) × 0.23175(세로)
밝기	250cd/m²(TYP)
콘트라스트	3000:1(TYP)
디스플레이 컬러	16.7M
화면 표시 비율	21:9
응답 시간	4ms(GTG)
최대 해상도:	3440 × 1440
권장 해상도:	3440 × 1440
재생률	144Hz
모니터 크기	810.39(길이) × 242.53(너비) × 520.61(높이)mm
제품 순 중량	8kg
작동 온도	0℃~45℃
작동 습도	20-80% RH

규제 준수 정보

WEEE 폐기 및 재활용 정보

이 기호가 표시된 모든 제품은 전자폐기물에 포함(WEEE, 2012/19/EU 지침에 의거)됨으로 분류되지 않은 가정 폐기물과 혼합하여 폐기해서는 안 됩니다. 대신 정부나 로컬 자치단체가 전자 폐기물의 재활용을 위해 지정한 수거 지점에 넘겨 사람의 건강과 환경을 보호해야 합니다. 올바른 처리와 재활용은 환경과 인간의 건강에 대한 잠재적인 부정적 결과를 예방하는 데 도움이 될 것입니다. 해당 수집 지점의 약관 및 위치에 대한 자세한 내용은 설치자 또는 로컬 자치단체에 문의하십시오.

EU 적합성 선언

이로써 Xiaomi Communications Co., Ltd.는 이 장비가 해당 지침 및 유럽 규범, 개정안을 준수함을 선언합니다. EU 적합성 선언문의 전체 텍스트는 http://www.mi.com/global/service/support/declaration.html에서 확인할 수 있습니다.

Product Information Sheet는 아래의 QR code를 스캔해 확인하실 수 있습니다.

Уважно прочитайте цю інструкцію й збережіть її для подальшого використання.

Зміст

Опис продукту ---------- 106

Опис монітора ---------- 106

Комплект постачання ---------- 106

Встановлення ---------- 107

Встановлення підставки ---------- 107

Підключення кабелів ---------- 108

Встановлення настінного кріплення ---------- 109

Інструкції ---------- 110

Підключення ---------- 110

Опис кнопок ---------- 111

Кнопка ввімкнення/вимкнення ---------- 111

Статус індикатора ---------- 111

Опис меню ---------- 112

Здоров’я очей ---------- 114

Опис режиму низького рівня синього світла ---------- 114

Правила безпеки ---------- 115

Вирішення проблем ---------- 115

Характеристики ---------- 116

Опис продукту

Опис монітора

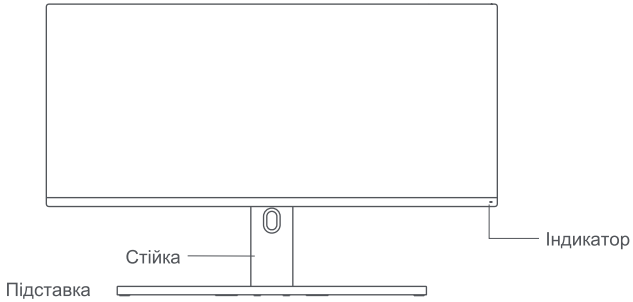

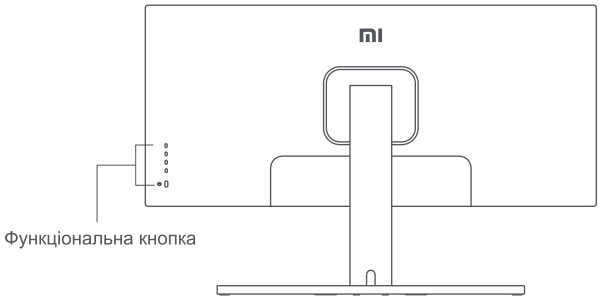

Комплект постачання

Дисплей (1 шт.)

Підставка (1 шт.)

Стійка (1 шт.)

Посібник користувача (1 шт.)

Повідомлення про гарантію (1 шт.)

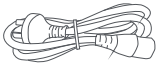

Шнур живлення (1 шт.)

Кабель DisplayPort (1 шт.)

Запірний гвинт (1 шт.)

Шестигранні штифти (4 шт.)

Гвинти настінного кріплення (4 шт.)

Встановлення підставки

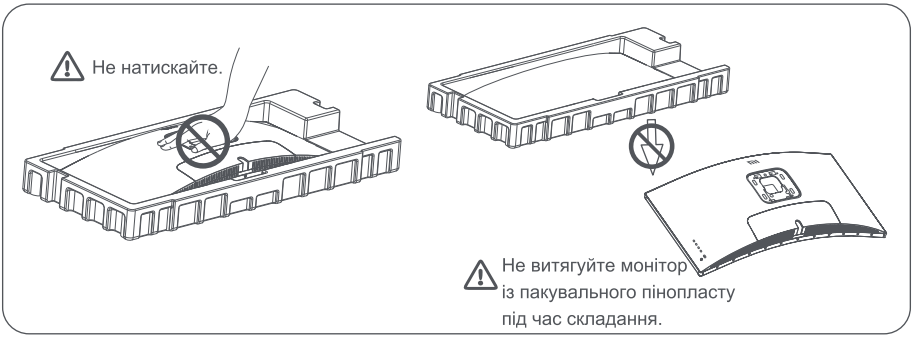

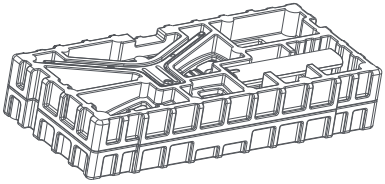

1. Розкрийте коробку, витягніть монітор у захисному пінопласті та покладіть його на рівну стійку поверхню, не знімаючи пінопласт.

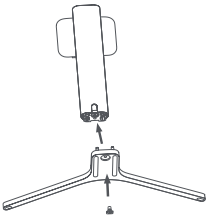

2. Прикріпіть стійку до підставки за допомогою запірного гвинта, що входить у комплект.

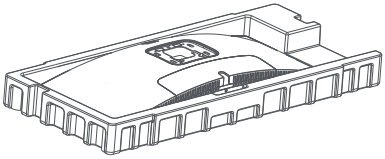

3. Зніміть верхній шар пінопласту та поліетиленовий пакет, щоб відкрити місце кріплення на зворотній стороні монітора.

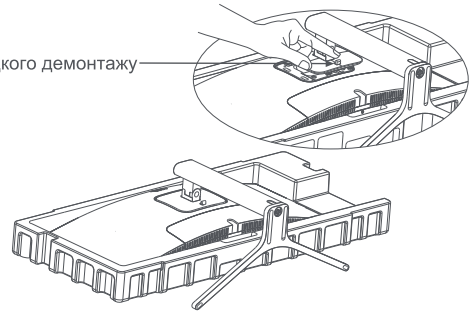

4. Вставте стійку* в роз’єм на зворотній стороні монітора та натискайте, доки вона не зафіксується. * Щоб зняти стійку, натисніть кнопку швидкого розблокування.

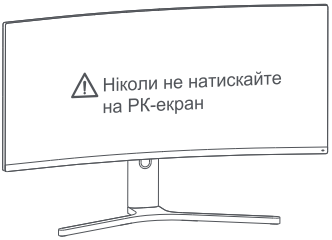

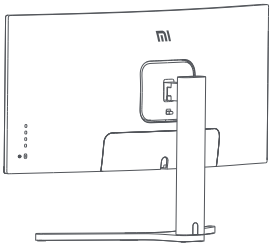

5. Двома руками обережно витягніть повністю зібраний монітор і поставте його на рівну стійку поверхню.

Примітка. Щоб не пошкодити РК-екран, не натискайте на нього під час установлення.

Підключення кабелів

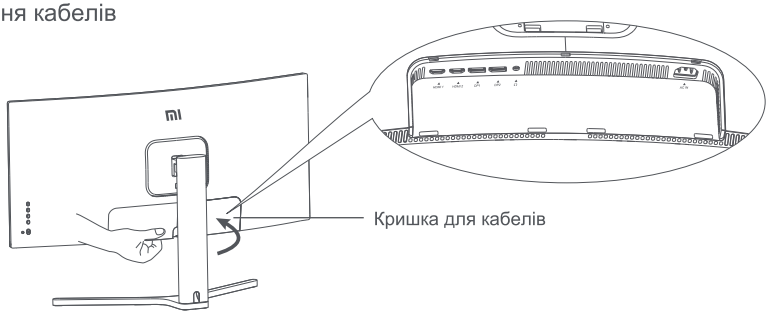

1.Зніміть кришку для кабелів монітора та кришку стійки.

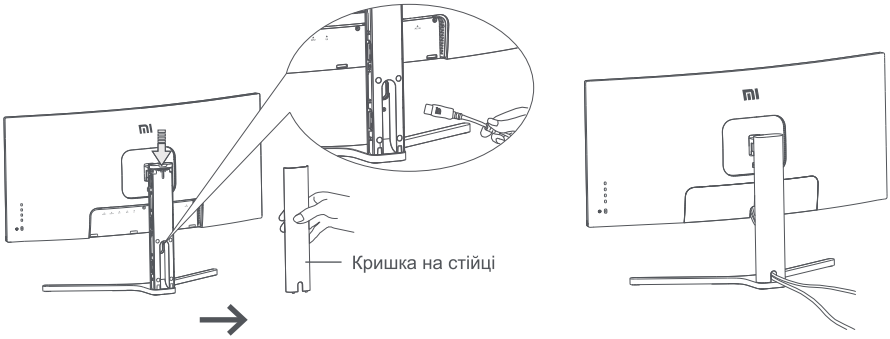

2. Протягніть шнур живлення та сигнальний кабель через отвір у стійці і підключіть їх до монітора. Коли всі кабелі будуть на своєму місці, установіть обидві кришки.

Примітка. Паспортна табличка монітора розташується біля порту AC IN. Її можна знайти, знявши кришку для кабелів.

Встановлення настінного кріплення

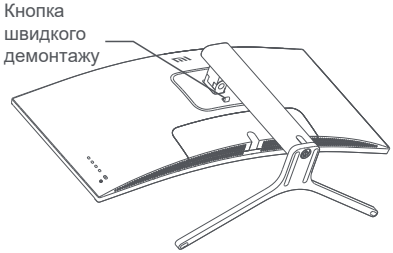

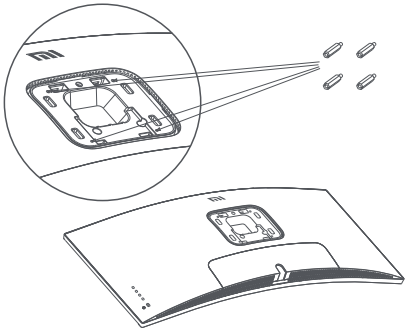

1. Натисніть кнопку швидкого розблокування, щоб зняти стійку монітора.

2. Прикріпіть 4 шестигранні штифти до задньої частини монітора в указаних позиціях, потім прикріпіть настінне кріплення (продається окремо) до цих штифтів (відстань між отворами для монтажу: 100 × 100 мм).

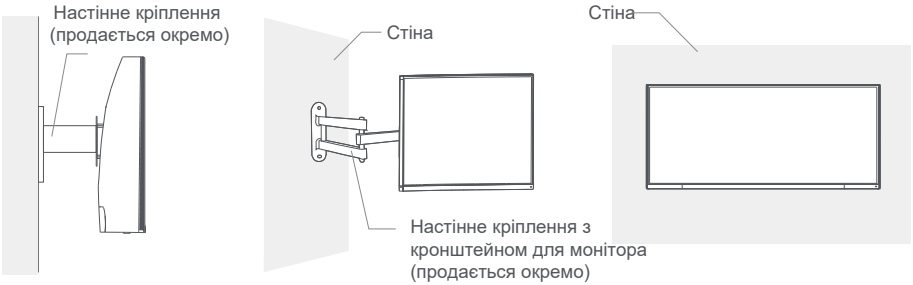

3. Установлюйте монітор згідно з інструкціями до настінного кріплення.
Примітка. Щоб не пошкодити РК-екран, не натискайте на нього під час монтажу.

⚠ Примітка.Щоб зменшити ризик падіння монітора, належним чином установіть настінне кріплення. Щоб запобігти травмам або заподіянню шкоди, вживіть заходів щодо безпеки. Не кладіть нічого на настінне кріплення та не звішуйте нічого з нього.

Підключення

1. Підключення кабелю DisplayPort. Кабель DisplayPort використовується лише для передавання даних або сигналів через порт DP.

   а. Переконайтеся, що монітор і комп'ютер вимкнено.

   Б. Підключіть один кінець кабелю DisplayPort до вихідного порту DisplayPort на комп'ютері, а інший – до одного з вхідних портів DisplayPort на моніторі.

2. Підключення кабелю HDMI. Кабель HDMI використовується лише для передавання даних або сигналів через порт HDMI. Продається окремо.

   а. Переконайтеся, що монітор і комп'ютер вимкнено.

   Б. Підключіть один кінець кабелю HDMI до вихідного порту HDMI на комп'ютері, а інший – до одного з вхідних портів HDMI на моніторі

3. Підключіть гарнітуру або інший сумісний зовнішній аудіопристрій зі штекером 3,5 мм до вихідного аудіопорту монітора.

4. Підключіть шнури живлення комп'ютера та монітора до розетки.

Примітка. Якщо шнур живлення або кабель DisplayPort пошкоджений, його слід замінити на оригінальний виріб, придбаний у виробника або у відділі післяпродажного обслуговування.

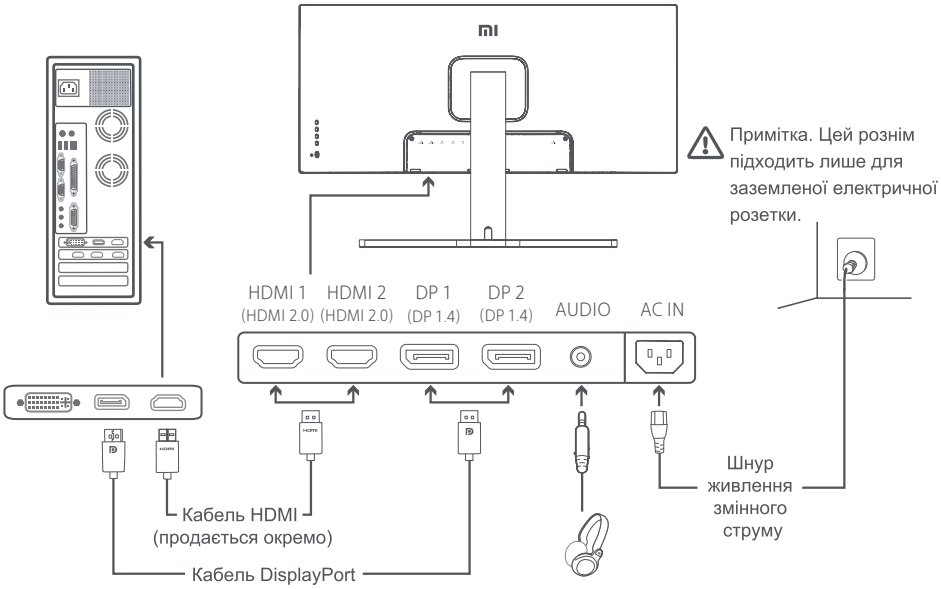

Примітка. Аудіопорт призначено лише для передавання звукових даних.
DisplayPort (1.4): 3440 × 1440; максимальна частота оновлення: 144 Гц.
HDMI (2.0): 3440 × 1440; максимальна частота оновлення: 100 Гц.

Опис кнопок

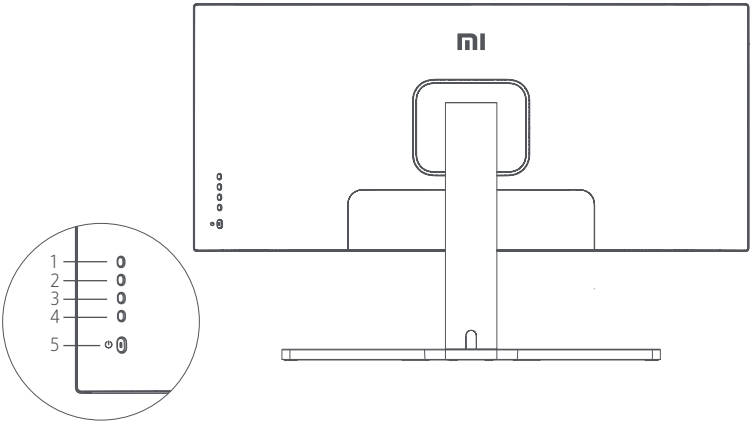

Функція кнопки		
1	M	Меню/вибрати
2	▲	Угору
3	▼	Униз
4	E	Вийти/назад
5	⏻	Увімкнути/вимкнути

Кнопка ввімкнення/вимкнення

Натисніть	Увімкнути/вимкнути

Статус індикатора

●	Затемнений	Вимк.
○	Світіння	Увімк.
◌	Блимання	У режимі сну

Опис меню

Mi Monitor		Стандартний режим активовано
Яскравість/ контрастність	Яскравість	
Зображення	Динамічна яскравість	
Налаштування якості зображення	Рівень чорного	
Розумний режим	Контрастність	
Налаштування вікна	DCR	
Налаштування		

Головне меню	Підменю	Опис	Регульований діапазон	За замовчу-ванням
Яскравість/ контрастність	Яскравість	Відрегулювати яскравість монітора	0-100	70
	Динамічна яскравість	Відрегулювати динамічну яскравість монітора	Увімкнути/вимкнути	Вимк.
	Рівень чорного	Відрегулювати рівень чорного кольору монітора	0-100	50
	Контрастність	Відрегулювати контрастність монітора	0-100	75
	DCR	Відрегулювати рівень динамічної контрастності (DCR) монітора	Увімкнути/вимкнути	Вимк.
Зображення	Колірна температура	Відрегулювати колірну температуру монітора	Стандартний/теплий/ холодний/спеціальний	Стандартний
	Відтінок	Відрегулювати відтінки монітора	0-100	50
	Насиченість	Відрегулювати насиченість кольорів монітора	0-100	50
	Гама	Відрегулювати колірну гаму монітора	1.8/2.0/2.2/2.4/2.6	2.2
	Співвідношення сторін	Відрегулювати співвідношення сторін монітора	Повноекранний режим/16:9/ 1:1/автоматично	Повноекран-ний режим
Налаштування якості зображення	Різкість	Відрегулювати різкість монітора	0-100	50
	Час відгуку	Відрегулювати час відгуку монітора	Високий/середній/низький/ вимк.	Стандартний
	Зменшення шумів	Відрегулювати зменшення шумів монітора	Високий/середній/низький/ вимк.	Стандартний
	Час відгуку в разі руху	Зменшує розмиття зображення за високої частоти оновлення	Увімкнути/вимкнути	Стандартний

Головне меню	Підменю	Опис	Регульований діапазон	За замовчу-ванням
Розумний режим	Стандартний режим	Активувати стандартний режим	Одночасно можна активувати лише один режим	Стандартний режим
	Енергоощадний режим	Активувати економний режим		
	Ігровий режим	Активувати ігровий режим		
	Режим фільмів	Активувати режим фільмів		
	Режим низького рівня синього світла	Активувати режим низького рівня синього світла		
	RTS	Налаштовано на режим стратегії в реальному часі (RTS)		
Налаштув-ання вікна	Одне вікно	Відображати лише основне вікно	Вибрати джерело входу	Одне вікно
	Зображення поруч із зображенням (PBP)	Відображати відео з двох джерел поруч	Джерело входу (вікно 1) Джерело входу (вікно 2)	
	Зображення в зображенні (PIP)	Відображати основне вікно та вкладене вікно	Джерело входу (вікно 1) Джерело входу (вікно 2) Позиція вікна 2 Розмір вікна 2	
Налаштув-ання	Мова	Виберіть мову меню	English/Español/Русский/Français/Italiano/Deutsch/Polski/한국어	English
	Аудіовхід	Вибрати джерело аудіовходу	HDMI1/HDMI2/DisplayPort1/DisplayPort2	/
	Гучність	Відрегулювати гучність монітора	0-100	50
	FreeSync	/	Увімкнути/вимкнути	Вимк.
	Інформація	Відображення інформації про дисплей, як-от поточна роздільна здатність або джерело входу.	/	/
	Відновлення заводських налаштувань	/	/	/

Примітка. У меню відображається назва FreeSync Premium, коли джерелом вхідного сигналу є DP, і назва Adaptive-Sync, коли джерелом вхідного сигналу є HDMI. Назви технологій відрізняються, оскільки відрізняються відповідні організації, проте вони виконують однакові функції.

Здоров’я очей

Щоб уникнути перенапруження очей або болю в шиї, руках, ліктях і плечах через тривале користуванням комп'ютером, дотримуйтеся наведених нижче рекомендацій.

- Поставте монітор на відстані приблизно 50–70 см (20–28 дюймів) від очей.
- Частіше моргайте, щоб зменшити втому очей, коли дивитеся на монітор.
- Дайте очам відпочити 20 хвилин після двох годин користування монітором.
- Відводьте очі від монітора й дивіться на будь-який віддалений об’єкт принаймні 20 секунд.
- Потягніться, щоб зняти напругу з шиї, рук, спини та плечей.

Опис режиму низького рівня синього світла

Останніми роками шкода, яку заподіює очам синє світло, привертає дедалі більше уваги. Загалом довжина хвилі синього світла дорівнює 400–480 нм, а довжина хвилі шкідливого синього світла становить 415–455 нм. Цей монітор має функцію, яка допомагає зменшити вплив синього світла. Ви можете ввімкнути режим низького рівня синього світла в меню налаштувань.

Правила безпеки

- Не використовуйте цей монітор у вологих або сирих приміщеннях, як-от ванна кімната, кухня, підвал, або біля басейнів.
- Переконайтеся, що монітор розміщено на стійкій поверхні. Якщо монітор впаде або перекинеться, він може спричинити тілесні ушкодження або вийти з ладу.
- Зберігайте та використовуйте монітор у прохолодному, сухому та провітрюваному місці. Тримайте монітор подалі від джерел тепла та прямих сонячних променів.
- Не перекривайте та не блокуйте отвори для відведення тепла на зворотній стороні монітора. Не кладіть монітор на ліжко, диван, ковдру тощо.
- Робочий діапазон напруги монітора вказано на наклейці на зворотній стороні монітора. Якщо ви не знаєте, яка напруга вашого джерела живлення, зверніться до дистриб'ютора монітора або до місцевої енергетичної компанії.
- Якщо ви не плануєте користуватися монітором протягом тривалого часу, відключіть його від електричної розетки, щоб запобігти можливим пошкодженням унаслідок стрибків напруги або удару блискавки.
- Не перевантажуйте електричні розетки, оскільки це може призвести до пожежі або ураження електричним струмом.
- Не вставляйте в монітор сторонні предмети, оскільки це може призвести до короткого замикання, яке може спричинити пожежу або ураження електричним струмом.
- Не намагайтеся самостійно розбирати або ремонтувати монітор. Якщо монітор не працює належним чином, зверніться по допомогу до нашого відділу післяпродажного обслуговування.
- Не тягніть, не скручуйте та не згинайте шнур живлення.

Вирішення проблем

Проблема	Можливі причини	Рішення
Не вдається ввімкнути	Немає живлення	· Переконайтеся, що шнур живлення підключено належним чином. · Натисніть кнопку ввімкнення/вимкнення, щоб увімкнути монітор.
Зображення темне	Неправильно відрегульовано яскравість/ контрастність	· Відрегулюйте яскравість і контрастність.
Зображення тремтить	Перешкоди	· Тримайте монітор подалі від електронних пристроїв, які можуть викликати електричні перешкоди.
Індикатор блимає, а на екрані немає зображення	Немає сигналу, перехід у режим сну	· Увімкніть комп'ютер. · Переконайтеся, що відеокарта комп'ютера працює належним чином. · Переконайтеся, що кабель DisplayPort підключено належним чином.
Зображення на моніторі: Виходить за межі екрана	Неправильна роздільна здатність	· Використовуйте вказані рекомендовані налаштування роздільної здатності.

Характеристики

Назва	Вигнутий ігровий монітор Mi 34"
Модель	XMMNTWQ34
Номінальна напруга	100–240 В~
Номінальна частота	50/60 Гц
Номінальна сила струму	2 А
Номінальна потужність	54 Вт (тип.), 80 Вт (макс.)
Розмір екрана	34"
Фактичний розмір зображення (за діагоналлю)	86,36 см
Крок пікселів	0,07725 (за горизонталлю) × 0,23175 (за вертикаллю)
Яскравість	250 кд/м² (тип.)
Контрастність	3000:1 (тип.)
Кольори відображення	16,7 млн
Співвідношення сторін	21:9
Час відгуку	4 мс (GTG)
Максимальна роздільна здатність	3440 × 1440
Рекомендована роздільна здатність	3440 × 1440
Частота оновлення	144 Гц
Розміри виробу	810,39 (Д) × 242,53 (Ш) × 520,61 (В) мм
Вага нетто	8 кг
Робоча температура	Від 0 ℃ до 45 ℃
Робоча вологість	20–80 % відносної вологості

Lees vóór gebruik deze handleiding zorgvuldig door en bewaar deze om later te kunnen raadplegen.

İçerik

Ürüne Genel Bakış 118

Monitöre Genel Bakış 118

Paket İçeriği 118

Kurulum 119

Taban Kurulumu 119

Kablo Yönetimi 120

Duvar Montesi Kurulumu 121

Yönergeler 122

Bağlantılar 122

Düğme Açıklaması 123

Açma/Kapatma Düğmesi 123

Gösterge Durumu 123

Menü Açıklaması 124

Göz Sağlığı 126

Düşük Mavi Işık Açıklaması 126

Önlemler 127

Sorun Giderme 127

Belirtimler 128

Ürüne Genel Bakış

Monitöre Genel Bakış

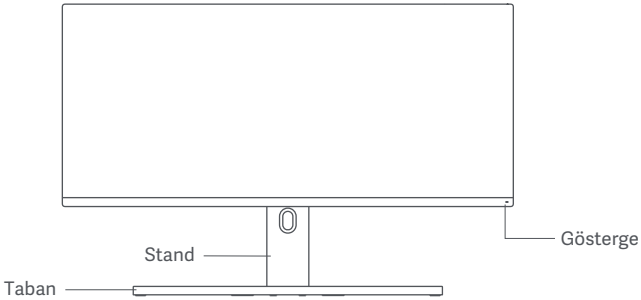

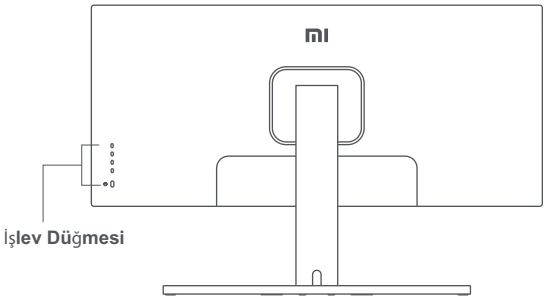

Paket İçeriği

Ekran × 1

Taban × 1

Stant × 1

Kullanım Kılavuzu × 1

Garanti Bildirimi × 1

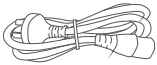

Güç Kablosu × 1

DisplayPort Kablosu × 1

Elle sıkılabilir vida × 1

Altıgen Pim × 4

Duvar Montesi Vidası × 4

Kurulum

Taban Kurulumu

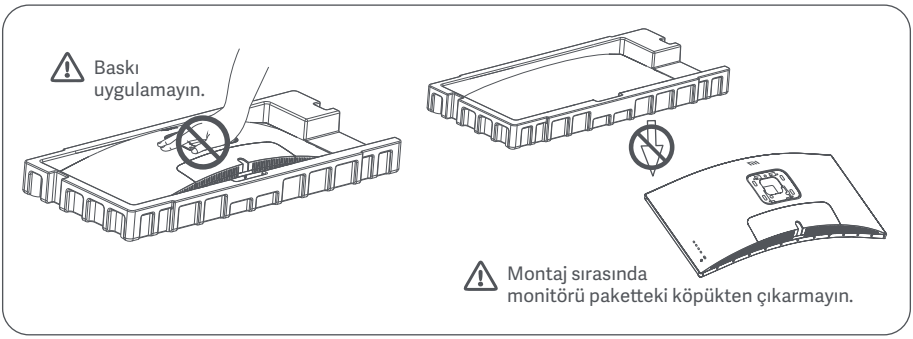

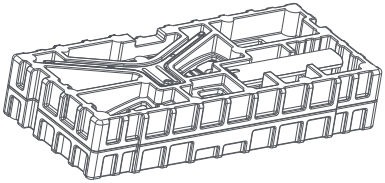

1. Kutuyu açın ve monitörü koruyucu köpüğü ile birlikte kutudan çıkarın; ardından monitörle köpüğü düz ve sabit bir zemine yerleştirin.

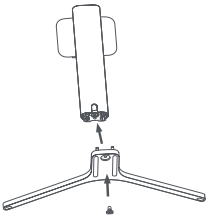

2. Kutuya dahil olan elle sıkılabilir vidayı kullanarak standı tabana takın.

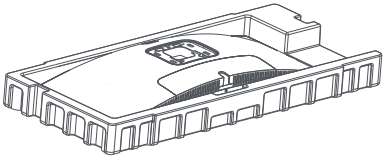

3. Monitörün arka kısmındaki montaj yerini görebilmek için üstteki köpük katmanı ve plastik poşeti çıkarın.

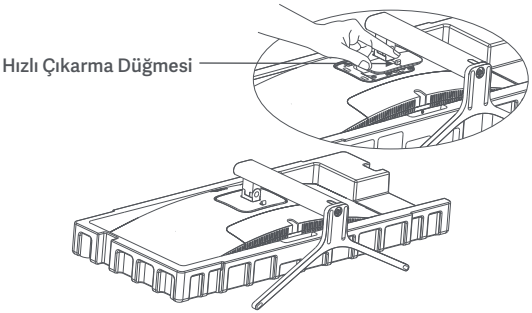

4. Standı* yerine oturana kadar monitörün arka kısmındaki yuvaya doğru bastırarak takın.
*Standı çıkarmak için hızlı çıkarma düğmesine basın.

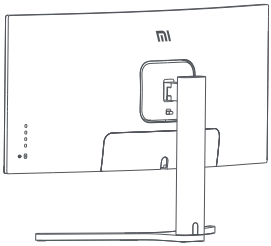

5. İki elinizi kullanarak, tamamen monte edilmiş monitörü dikkatle kaldırıp düz ve dengeli bir yüzeye yerleştirin.

Not: Ekrana hasar vermemek için, LCD ekranı dik bir şekilde yerleştirirken ekran üzerine baskı uygulamamaya dikkat edin.

Kablo Yönetimi

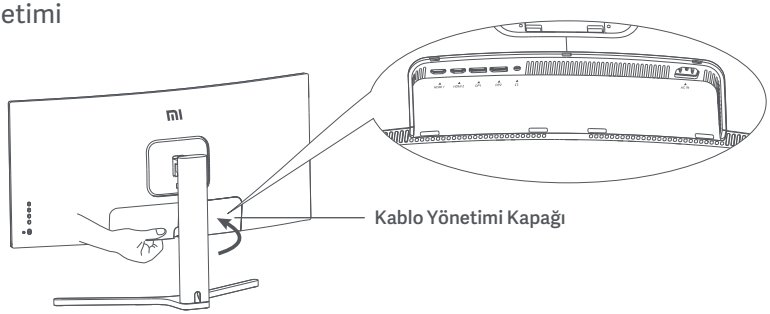

2. Güç kablosunu ve sinyal kablosunu stanttaki açıklıktan geçirerek monitöre bağlayın. Tüm kabloları yerleştirdiğinizde iki kapağı da takın.

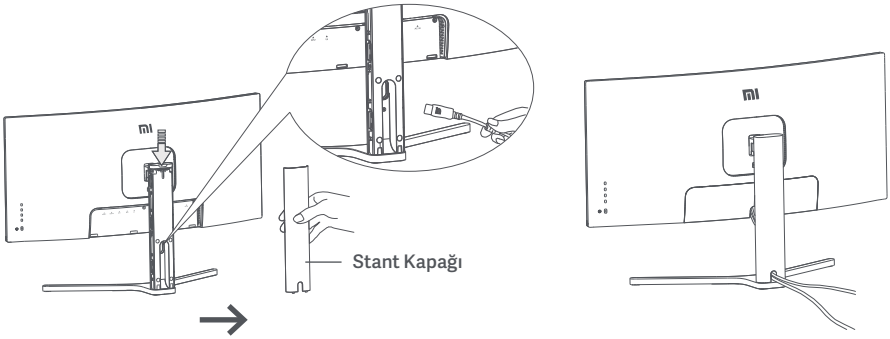

2. Güç kablosunu ve sinyal kablosunu stanttaki açıklıktan geçirerek monitöre bağlayın. Tüm kabloları yerleştirdiğinizde iki kapağı da takın.

Duvar Montesi Kurulumu

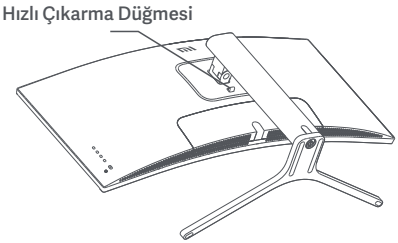

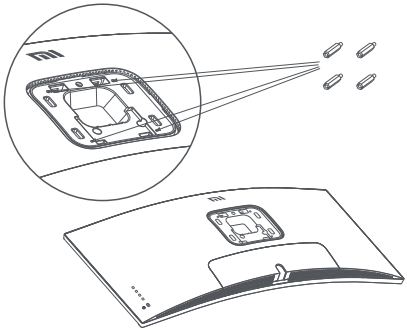

1. Monitörün standını çıkarmak için hızlı çıkarma düğmesine basın.

2. 4 altıgen pimi belirtilen konumlarda olacak şekilde monitörün arkasına takın ve duvar montesini (ayrı satılır) altıgen pimlere monte edin. (Montaj deliklerinin arasında 100 × 100 mm boşluk bulunmaktadır.)

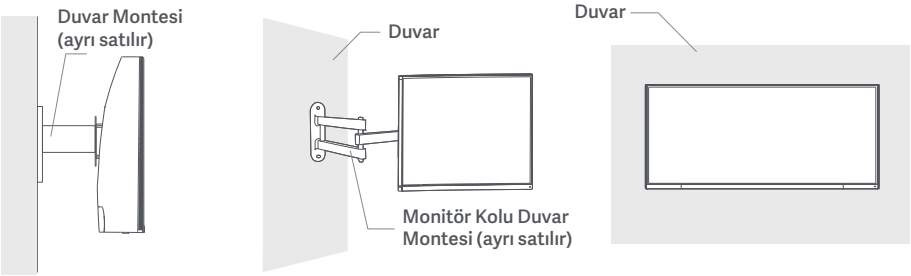

3. Monitörü monte etmek için duvar montesinin yönergelerine başvurun.

⚠ Not: LCD ekrana hasar vermemek için, montaj işlemi sırasında ekrana baskı uygulamayın.

Yönergeler

Bağlantılar

1. **DisplayPort kablosunu bağlama.** DisplayPort kablosu yalnızca, DP bağlantı noktası üzerinden veri ve sinyal aktarımı için kullanılır.

   a. Hem monitörün hem bilgisayarın kapalı olduğundan emin olun.

   b. DisplayPort kablosunun bir ucunu bilgisayarın DisplayPort çıkış bağlantı noktasına, diğer ucunu da monitörün DisplayPort giriş bağlantı noktalarından birine takın.

2. **HDMI kablosunu bağlama.** HDMI kablosu yalnızca, HDMI bağlantı noktası üzerinden veri ve sinyal aktarımı için kullanılır. Ayrı satılır.

   a. Hem monitörün hem bilgisayarın kapalı olduğundan emin olun.

   b HDMI kablosunun bir ucunu bilgisayarın HDMI çıkış bağlantı noktasına, diğer ucunu da monitörün HDMI giriş bağlantı noktalarından birine takın.

3. **Monitörün ses çıkışı bağlantı noktasına bir kulaklık veya herhangi bir 3,5 mm uyumlu harici ses cihazı bağlayın.**

4. **Bilgisayarın ve monitörün güç kablolarını bir prize takın.**

Not: Güç kablosu veya DisplayPort kablosu hasarlıysa, üreticiden veya satış sonrası hizmet departmanından satın alınmış bir orijinal bir güç kablosu ya da DisplayPort kablosu ile değiştirilmelidir.

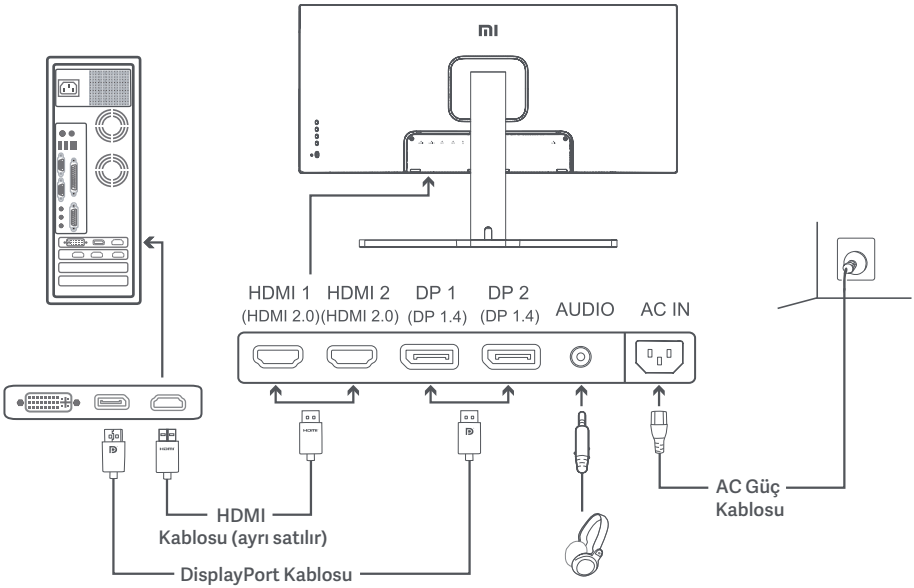

1.Not: Ses bağlantı noktası yalnızca ses verilerinin aktarımı için kullanılır.
2. DisplayPort (1.4): 3440 × 1440, maks. yenileme hızı 144 Hz.
HDMI (2.0): 3440 × 1440, maks. yenileme hızı 100 Hz.

Düğme Açıklaması

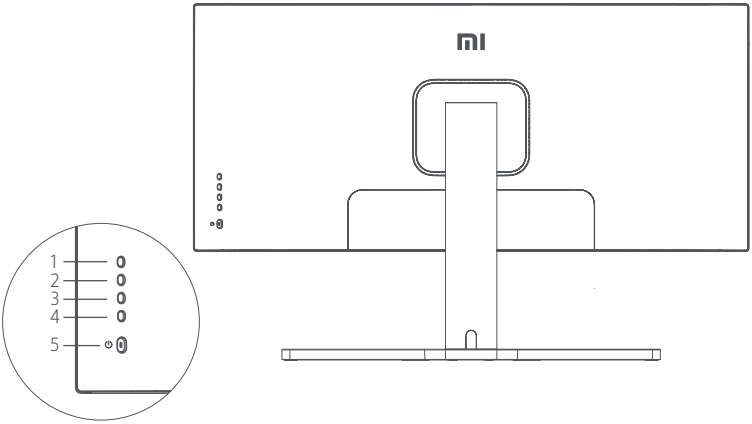

Düğme İşlevi		
1	M	Menü/Seçim
2	▲	Yukarı
3	▼	Aşağı
4	E	Çıkma/Geri Dönme
5	⏻	Açma/Kapatma

Açma/Kapatma Düğmesi

	Basın	Açma/Kapatma

Gösterge Durumu

●	Soluk	Kapalı
○	Yanık	Açık
◌	Yanıp sönüyor	Uyku modunda

Menü Açıklaması

Mi Monitor			Standart Mod Etkin
Parlaklık/Kontrast	Parlaklık		✔
Görüntü	Dinamik Parlaklık		▲
Görüntü Kalitesi Ayarları	Siyah Düzeyi		
Akıllı Mod	Kontrast		▼
Pencere Ayarları	DCR		
Ayarlar			✕

Ana Menü	Alt Menü	Açıklama	Ayarlama Aralığı	Varsayılan
Parlaklık/ Kontrast	Parlaklık	Monitörün parlaklığını ayarlama	0-100	70
	Dinamik Parlaklık	Monitörün dinamik parlaklığını ayarlama	Açık/Kapalı	Kapalı
	Siyah Düzeyi	Monitörün siyah düzeyini ayarlama	0-100	50
	Kontrast	Monitörün kontrastını ayarlama	0-100	75
	DCR	Monitörün dinamik kontrast oranını (DCR) ayarlama	Açık/Kapalı	Kapalı
Görüntü	Renk Sıcaklığı	Monitörün renk sıcaklığını ayarlama	Standart/Sıcak/Soğuk/Özel	Standart
	Renk Özü	Monitörün renk özünü ayarlama	0-100	50
	Doygunluk	Monitörün doygunluğunu ayarlama	0-100	50
	Gama	Monitörün gamasını ayarlama	1.8/2.0/2.2/2.4/2.6	2.2
	En Boy Oranı	Monitörün en boy oranını ayarlama	Tam Ekran/16:9/1:1/Otomatik	Standart
PQ Ayarları	Keskinlik	Monitörün netliğini ayarlama	0-100	50
	Yanıt Süresi	Monitörün yanıt süresini ayarlama	Yüksek/Orta/Düşük/Kapalı	Kapalı
	Gürültü Azaltma	Monitörün gürültü azaltma oranını ayarlama	Yüksek/Orta/Düşük/Kapalı	Kapalı
	Hareket Yanıt Süresi	Yüksek yenileme hızlarında hareket bulanıklığını azaltır	Açık/Kapalı	Kapalı

Ana Menü	Alt Menü	Açıklama	Ayarlama Aralığı	Varsayılan
Akıllı Mod	Standart Mod	Standart moda ayarlama	Tek seferde yalnızca bir mod seçilebilir	Standart Mod
	Eko Modu	Eko moduna ayarlama		
	Oyun Modu	Oyun moduna ayarlama		
	Film Modu	Film moduna ayarlama		
	Düşük Mavi Işık Modu	Düşük mavi ışık moduna ayarlama		
	RTS	Gerçek Zamanlı Strateji Oyunu (RTS) moduna ayarlayın		
Pencere Ayarları	Tek Pencere	Yalnızca ana pencereyi görüntüleme	Giriş kaynağı seçme	Tek Pencere
	Resim Yanında Resim (PBP)	İki video içeriğini yan yana görüntüleme	1. Pencere Giriş Kaynağı 2. Pencere Giriş Kaynağı	
	Resim İçinde Resim (PIP)	Ana ekranı ve bir yan ekranı görüntüleme	1. Pencere Giriş Kaynağı 2. Pencere Giriş Kaynağı 2. Pencere Konumu 2. Pencere Boyutu	
Ayarlar	Dil	Menü dilini seçme	English/Español/Русский/Français/Italiano/Deutsch /Polski/한국어	English
	Ses Girişi	Ses giriş kaynağı seçme	HDMI1/HDMI2/DisplayPort1/DisplayPort2	/
	Ses Düzeyi	Monitörün ses düzeyini ayarlama	0-100	50
	FreeSync	/	Açık/Kapalı	Kapalı
	Bilgi	Monitöre ilişkin bilgileri (mevcut çözünürlük veya giriş kaynağı gibi) görüntüleyin.	/	/
	Fabrika Ayarlarını Geri Yükleme	/	/	/

Not: Giriş kaynağı DP olduğunda menüde FreeSync Premium görüntülenir; giriş kaynağı HDMI olduğunda ise Adaptive-Sync görüntülenir. Farklı adlar görüntülenmesinin nedeni iki kuruluşun birbirinden farklı olmasıdır ancak işlevler aynıdır.

Göz Sağlığı

Bilgisayarı uzun süre kullanmaktan kaynaklanan göz yorgunluğunu veya boyun, kol, dirsek ve omuz ağrısını önlemek için lütfen aşağıda listelenen önerileri dikkate alın:

- Monitörü gözlerinizden yaklaşık 50-70 cm uzakta olacak şekilde konumlandırın.
- Monitöre bakarken göz yorgunluğunu gidermek için gözlerinizi daha sık kırpın.
- Monitörü her iki saatlik kullanımınızın ardından gözlerinizi 20 dakika dinlendirin.
- Gözlerinizi monitörden ayırın ve en az 20 saniye boyunca belirli bir uzaklıktaki bir şeye bakın.
- Boyun, kollar, sırt ve omuzlardaki gerilimi gidermek için vücudunuzu esnetin.

Düşük Mavi Işık Açıklaması

Son yıllarda gözlerin mavi ışık nedeniyle hasar görmesi konusu gittikçe daha fazla ilgi çekmeye başlamıştır. Genel olarak, mavi ışığın dalga boyu 400-480 nm'dir ve mavi ışık 415-455 nm aralığında ise zararlıdır. Bu monitör, maruz kaldığınız mavi ışık emilimini azaltmaya yardımcı bir işleve sahiptir. Ayarlar menüsü aracılığıyla düşük mavi ışık modunu etkinleştirebilirsiniz.

Önlemler

- Bu monitörü banyo, mutfak, bodrum veya yüzme havuzu kenarı gibi nemli ortamlarda kullanmayın.
- Monitörün dengeli bir yüzeye yerleştirildiğinden emin olun. Monitör düşer veya devrilirse kişisel yaralanmalara veya monitörde hasara yol açılabilir.
- Monitörü serin, kuru ve havalandırılan bir yerde saklayın ve kullanın. Monitörü radyasyon ve ısı kaynaklarına yaklaştırmayın.
- Monitörün arka kısmındaki ısı dağılımı deliklerini kapatmayın veya engellemeyin. Monitörü yatak, çekyat, battaniye vb. üzerine koymayın.
- Monitörün çalışma gerilimi aralığı, monitörün arka kısmındaki etiket üzerinde gösterilmiştir. Güç kaynağınızın voltaj değerlerinden emin değilseniz lütfen monitörün dağıtıcısına veya yerel elektrik şirketine ulaşın.
- Monitörü bir süreliğine hiç kullanmayacaksanız güç dalgalanması veya yıldırım kaynaklı olası hasarları önlemek için elektrik prizinden çıkarın.
- Yangına veya elektrik çarpmasına neden olabileceğinden, elektrik prizlerini aşırı yüklemekten kaçının.
- Elektrik çarpmasına yol açan kısa devrelere neden olabileceğinden, monitöre yabancı cisimler sokmayın.
- Monitörü kendi başınıza sökmeye veya onarmaya çalışmayın. Monitör düzgün çalışmıyorsa yardım almak için satış sonrası hizmet departmanımıza ulaşın.
- Güç kablosunu aşırı düzeyde çekmeyin, döndürmeyin veya bükmeyin.

Sorun Giderme

Sorun	Olası Nedenler	Çözümler
Açılmıyor	Güç yok	· Güç kablosunun düzgün takıldığından emin olun. · Monitörü açmak için açma/kapatma düğmesine basın.
Görüntü karanlık	Parlaklık/Kontrast düzgün ayarlanmamış	· Parlaklığı ve kontrastı ayarlayın.
Görüntü titriyor veya dalgalanıyor	Parazit	· Monitörü, parazite neden olabilecek elektronik cihazlardan uzak tutun.
Gösterge yanıp sönüyor, ekranda görüntü yok	Sinyal yok, uyku moduna geçiliyor	· Bilgisayarı açın. · Bilgisayarın grafik kartının düzgün çalıştığından emin olun. · DisplayPort kablosunun düzgün takıldığından emin olun.
Monitörde şu görüntüleniyor: Aralığın dışında	Çözünürlük yanlış	· Belirtilmiş önerilen çözünürlük ayarlarını kullanın.

Belirtimler

İsim	Mi 34 inç Kavisli Oyun Monitörü
Model	XMMNTWQ34
Nominal Voltaj	100-240 V ~
Nominal Frekans	50/60 Hz
Nominal Akım	2 A
Nominal Güç	54 W (TYP), 80 W Maks.
Ekran Boyutu	34 inç
Görüntülenebilir Görüntü Boyutu (Diyagonal)	86,36 cm
Nokta Uzaklığı	0,07725 (Y) × 0,23175 (D)
Parlaklık	250 cd/m² (TYP)
Kontrast	3000:1 (TYP)
Görüntüleme Renkleri	16,7 milyon
En Boy Oranı	21:9
Yanıt Süresi	4 ms (GTG)
Maksimum Çözünürlük	3440 × 1440
Önerilen Çözünürlük	3440 × 1440
Yenileme Hızı	144 Hz
Ürün Boyutları	810,39 (U) × 242,53 (A) × 520,61 (B) mm
Net Ağırlık	8 kg
Çalışma Sıcaklığı	0℃~45℃
Çalışma Nemi	%20-80 bağıl nem

Ürünü kullanmadan önce bu kılavuzu dikkatlice okuyun ve ileride başvurmak üzere saklayın.

Inhoud

Productoverzicht ---------- 130

Monitoroverzicht ---------- 130

Inhoud pakket ---------- 130

Installatie ---------- 131

De voet installeren ---------- 131

Kabelbeheer ---------- 132

Installatie wandbeugel ---------- 133

Instructies ---------- 134

Verbindingen ---------- 134

Beschrijving van de knoppen ---------- 135

Aan/uit-knop ---------- 135

Indicatorstatus ---------- 135

Beschrijving van het menu ---------- 136

Ooggezondheid ---------- 138

Beschrijving Low Blue Light ---------- 138

Voorzorgsmaatregelen ---------- 139

Problemen oplossen ---------- 139

Specificaties ---------- 140

Productoverzicht

Monitoroverzicht

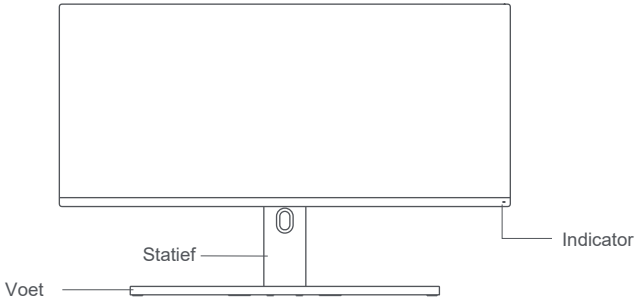

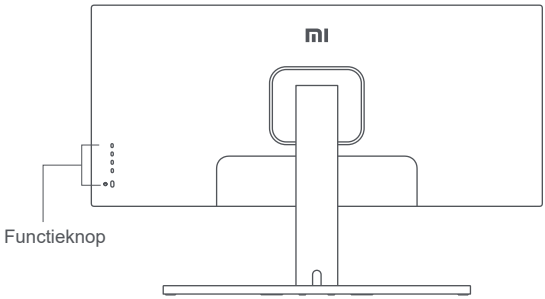

Inhoud pakket

Beeldscherm x 1

Voet x 1

Standaard x 1

Gebruikershandleiding x 1

Garantieverklaring x 1

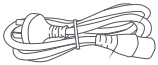

Voedingskabel x 1

DisplayPort-kabel x 1

Vleugelbout × 1

Zeskantmoeren x 4

Schroeven wandbeugel x 4

De voet installeren

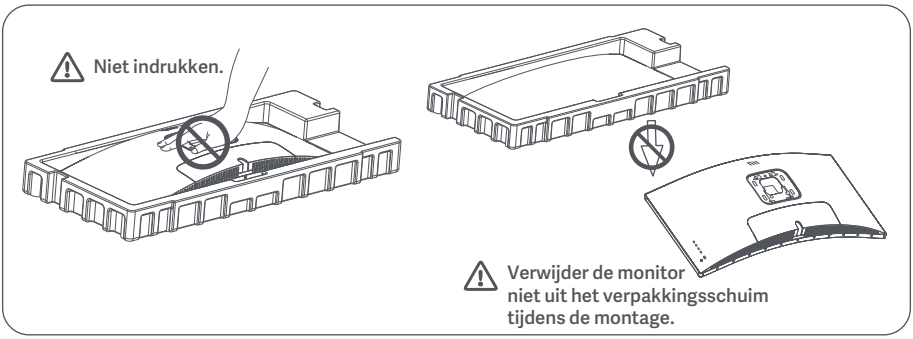

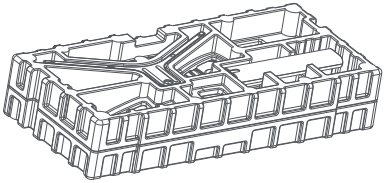

1. Haal het onderdeel dat in het schuim zit uit de doos en plaats het op een vlakke, stabiele ondergrond. Verwijder de monitor niet uit het verpakkingsschuim.

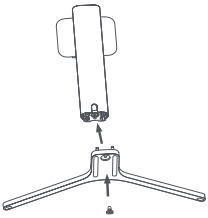

2. Bevestig de standaard met de bijgeleverde vleugelbout aan de voet

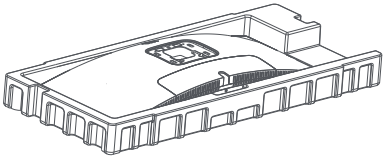

3. Verwijder de bovenste laag schuimrubber en de plastic zak om het bevestigingspunt aan de achterkant van de monitor zichtbaar te maken.

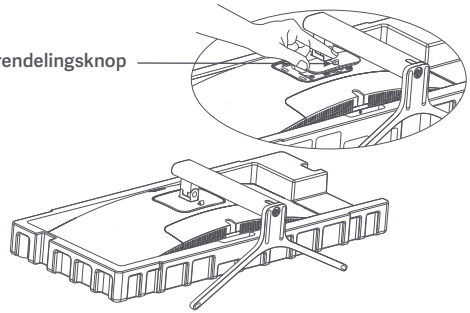

4. Maak de standaard* vast door het in de gleuf op de achterkant van de monitor te plaatsen totdat het op zijn plaats klikt.
* Druk op de snelontgrendelingsknop om de standaard te verwijderen.

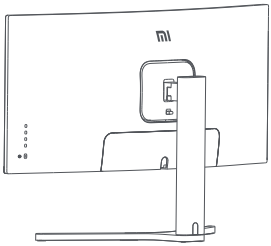

5. Gebruik beide handen om de volledig gemonteerde monitor voorzichtig te verwijderen en op een vlakke, stabiele ondergrond te plaatsen.

⚠ Opmerking: Om beschadiging van het scherm te voorkomen, is het belangrijk dat u niet op het LCD-scherm drukt wanneer u het rechtop zet.

Kabelbeheer

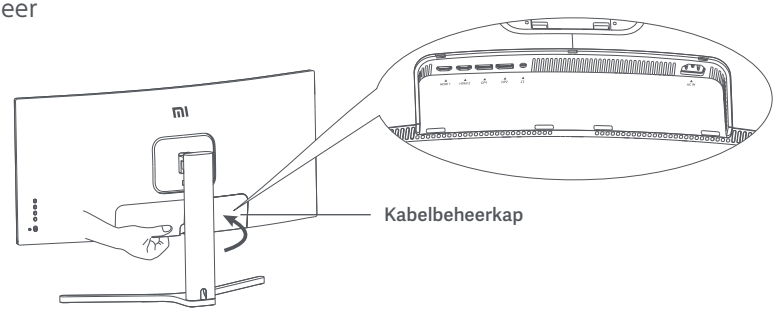

1.Verwijder het kabelmanagement van de monitor en de cover van de stand.

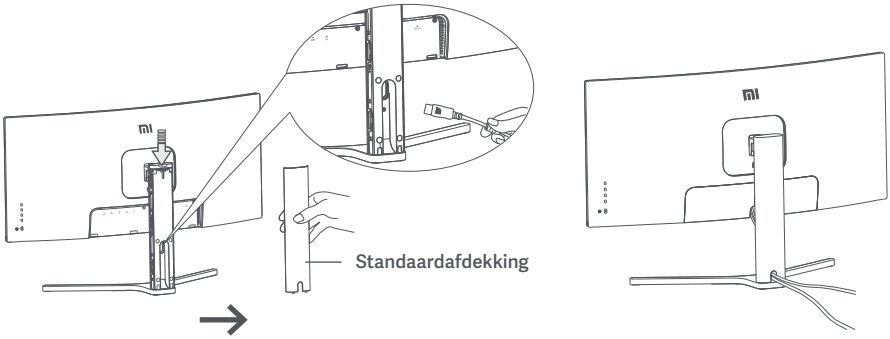

2. Voer de voedingskabel en de signaalkabel door de opening in de standaard en sluit ze aan op de monitor. Zodra alle kabels op hun plaats zitten, installeert u beide afdekkingen.

⚠ Merk op: De naamplaat van deze monitor is in de buurt van de ACIN poort, je kunt het vinden door het verwijderen van de kabelmanagement cover.

Installatie wandbeugel

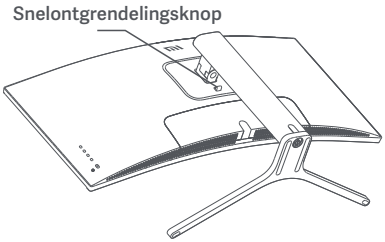

1. Druk op de snelontgrendelingsknop om de standaard van de monitor te verwijderen.

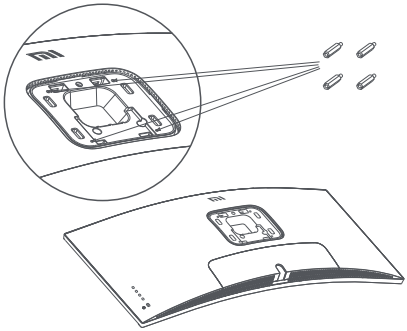

2. Bevestig de 4 zeskantbouten aan de achterkant van de monitor op de aangegeven plaatsen en bevestig vervolgens de wandbeugel (apart verkrijgbaar) aan de zeskantbouten (de bevestigingsgaten staan 100 x 100 mm uit elkaar).

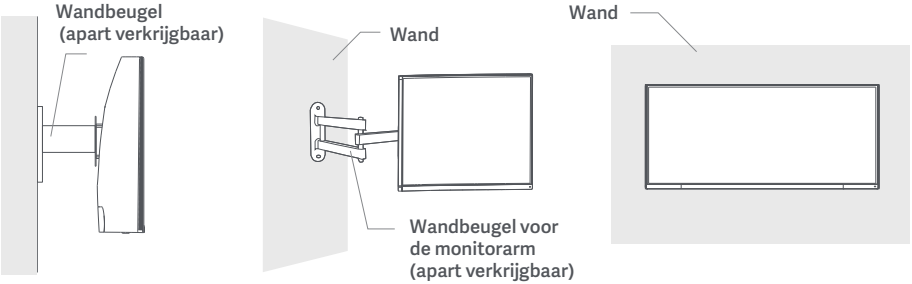

3. Raadpleeg de instructies van de wandbeugel om de monitor te bevestigen.
Opmerking: Druk niet op het scherm tijdens de wandbevestiging om beschadiging van het LCD-scherm te voorkomen.

⚠ Note:To reduce het risico van vallen naar beneden, kunt u de wandmontage correct installeren en neem een veilige rotatie op de monitor om letsel of schade te voorkomen.Plaats niets boven of iets van de muur-mount.

Verbindingen

1. De DisplayPort-kabel verbinden (alleen wanneer er een DisplayPort gebruikt wordt).
   a. Zorg ervoor dat de monitor en de computer allebei zijn uitgeschakeld.
   b. Sluit het ene uiteinde van de DisplayPort-kabel aan op de DisplayPort-uitgangspoort van de computer en het andere uiteinde op de DisplayPort-ingangspoorten van de monitor.

2. De HDMI-kabel verbinden (apart verkrijgbaar) (alleen wanneer HDMI gebruikt wordt).
   a. Zorg ervoor dat de monitor en de computer allebei zijn uitgeschakeld.
   b. Sluit het ene uiteinde van de HDMI-kabel aan op de HDMI-uitgangspoort van de computer en het andere uiteinde op een van de HDMI-ingangspoorten van de monitor.

3. Sluit een headset of een compatibel extern audioapparaat van 3,5 mm aan op de audiopoort van de monitor.

4. Steek beide stroomkabels van de computer en de monitor in een stopcontact.

Opmerking: Als de stroomkabel of de DisplayPort-kabel beschadigd is, moet deze vervangen worden door een originele kabel, die is gekocht bij de fabrikant of bij de klantenserviceafdeling.

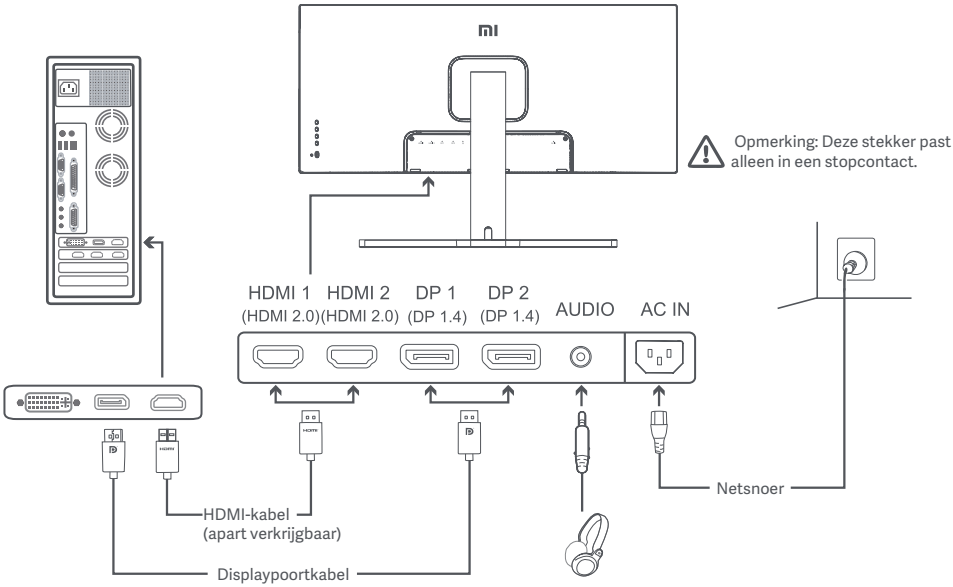

Opmerking: De audio-uitgangspoort kan alleen gebruikt worden als audio-uitgang.
DisplayPort (1.4): 3440 × 1440, max. verversingssnelheid 144 Hz.
HDMI (2.0) 3440 × 1440, max. verversingssnelheid 100 Hz.

Beschrijving van de knoppen

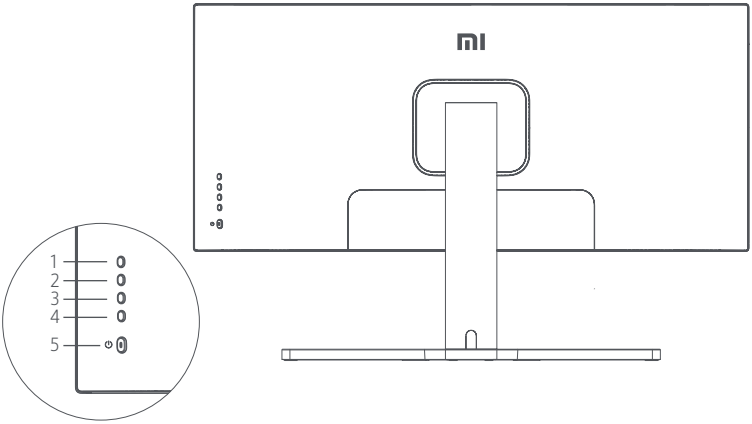

Knopfuncties		
1	M	Menu/Selecteer
2	▲	Omhoog
3	▼	Omlaag
4	E	Afsluiten/teruggaan
5	⏻	Aan/uit

Aan/uit–knop

	Indrukken	In- en uitschakelen

Indicatorstatus

●	Gedimd	Uitgeschakeld
○	Verlicht	Aan
◌	Knipperend	Slaapstand

Beschrijving van het menu

Mi Monitor			Standaardmodus ingeschakeld
Helderheid/contrast	Helderheid		✔
Afbeelding	Dynamische helderheid		▲
Beeldkwaliteitsinstellingen	Zwartniveau		
Slimme modus	Contrast		▼
Vensterinstellingen	DCR		
Instellingen			✕

Hoofdmenu	Submenu	Beschrijving	Aanpasbaar bereik	Standaard
Helderheid/ contrast	Helderheid	Pas de helderheid van de monitor aan	0-100	70
	Dynamische helderheid	Pas de dynamische helderheid van de monitor aan	Aan/uit	Uitgeschakeld
	Zwartniveau	Pas het zwartniveau van de monitor aan	0-100	50
	Contrast	Pas het contrast van de monitor aan	0-100	75
	DCR	De dynamische contrastverhouding (DSR) van de monitor aanpassen	Aan/uit	Uitgeschakeld
Afbeelding	Kleurtemperatuur	Pas de kleurtemperatuur van de monitor aan	Standaard/warm/koel/ aangepast	Standaard
	Schakering	Pas de kleurtinten van de monitor aan	0-100	50
	Saturatie	Pas de verzadiging van de monitor aan	0-100	50
	Gamma	Pas het gamma van de monitor aan	1.8/2.0/2.2/2.4/2.6	2.2
	Beeldverhouding	Pas de beeldverhouding van de monitor aan	Volledig scherm/16:9/1:1/ Automatisch	Volledig scherm
PQ-instellingen	Scherpte	Pas de scherpte van de monitor aan	0-100	50
	Reactietijd	Pas de reactietijd van de monitor aan	Hoog/medium/laag/ uitgeschakeld	Uitgeschakeld
	Ruisonderdrukking	De ruisonderdrukking van de monitor aanpassen	Hoog/medium/laag/ uitgeschakeld	Uitgeschakeld
	Bewegingsresponstijd	Vermindert bewegingsonscherpte bij hoge verversingssnelheden	Aan/uit	Uitgeschakeld

Hoofdmenu	Submenu	Beschrijving	Aanpasbaar bereik	Standaard
Smart Mode	Standaardmodus	Ingesteld op standaardmodus	Er kan slechts één modus geselecteerd worden per keer	Standaardmodus
	Eco-modus	Ingesteld op eco-modus		
	Game-modus	Ingesteld op game-modus		
	Filmmodus	Ingesteld op filmmodus		
	Low Blue Light-modus	Ingesteld op zacht blauwe lichtmodus		
	RTS	Ingesteld op RTS-modus		
Window Settings	Enkel venster	Alleen het hoofdvenster weergeven	Een ingangsbron selecteren	Eén venster
	Beeld-voor-beeld (BPB)	Twee video-ingangen naast elkaar weergeven	Venster 1 ingangsbron Venster 2 ingangsbron	
	Beeld-in-beeld (PIP)	Het hoofdvenster en een subvenster weergeven	Venster 1 ingangsbron Venster 2 ingangsbron Venster 2 positie Venster 2 afmetingen	
Settings	Taal	Selecteer de taal van het menu	English/Español/Русский/Français/Italiano/Deutsch/Polski/한국어	English
	Audio-ingang	Een audio-ingangsbron selecteren	HDMI 1/HDMI 2/DP 1/DP 2	/
	Volume	Pas het volume van de monitor aan	0-100	50
	FreeSync	/	Aan/uit	uit
	Informatie	Monitorinformatie, zoals de huidige resolutie of ingangsbron, weergeven.	/	/
	Fabrieksinstellingen terugzetten	/	/	/

Opmerking: Als de ingangsbron DP is, wordt FreeSync Premium weergegeven in het menu; als de ingangsbron HDMI is, wordt Adaptive-Sync weergegeven in het menu. De weergegeven naam is anders, omdat het om twee verschillende organisaties gaat met dezelfde functies.

Ooggezondheid

Volg de onderstaande suggesties om oogvermoeidheid en pijn aan de nek, arm, elleboog en schouder als gevolg van langdurig computergebruik te voorkomen:

- Plaats de monitor op 50 tot 70 cm van uw ogen.
- Knipper regelmatig met de ogen om oogvermoeidheid te verlichten wanneer u naar de monitor kijkt.
- Geef uw ogen twintig minuten rust nadat u de monitor twee uur hebt gebruikt.
- Kijk minimaal twintig seconden weg van de monitor en naar iets dat op enige afstand ligt.
- Strek uw lichaam om spanning in de nek, armen, rug en schouders te verlichten.

Beschrijving Low Blue Light

De afgelopen jaren gaat er steeds meer aandacht uit naar oogletsel dat door blauw licht wordt veroorzaakt. Blauw licht heeft een golflengte van 400 tot 480 nm en schadelijk blauw licht heeft een golflengte van 415 tot 455 nm. Deze monitor heeft een functie om de blootstelling aan dit blauwe licht te verminderen. U kunt de Low Blue Light-modus inschakelen via het instellingenmenu.

Voorzorgsmaatregelen

- Gebruik deze monitor niet in een vochtige omgeving zoals in badkamers, keukens, kelders of in de buurt van zwembaden.
- Zorg dat de monitor op een stabiele ondergrond wordt geplaatst. Als de monitor omvalt of omgegooid wordt, kan persoonlijk letsel of materiële schade aan de monitor ontstaan.
- Bewaar en gebruik de monitor in een koele, droge, geventileerde ruimte. Houd de monitor uit de buurt van stralings- en warmtebronnen.
- De ventilatieopeningen voor de warmteafvoer aan de achterkant van de monitor mogen niet worden afgedekt of geblokkeerd. Plaats de monitor niet op een bed, bank, deken, enz.
- Het spanningsbereik van de monitor is aangegeven op een label op de achterkant van de monitor. Als u niet zeker bent van de spanning op uw stroomnet, neem dan contact op met de distributeur van uw monitor of het lokale energiebedrijf.
- Als u de monitor langere tijd niet gebruikt, neem de stekker dan uit het stopcontact om mogelijke schade door spanningsstoten of blikseminslagen te voorkomen.
- Vermijd overbelasting van stopcontacten om brand of een elektrische schok te voorkomen.
- Steek geen vreemde voorwerpen in de monitor, aangezien dit kortsluiting kan veroorzaken wat tot brand of elektrische schokken kan leiden.
- Probeer de monitor niet zelf te demonteren of te repareren. Als de monitor niet correct functioneert, neem dan contact op met onze serviceafdeling voor ondersteuning.
- Trek niet te hard aan de voedingskabel en verdraai of buig deze niet te veel.

Problemen oplossen

Probleem	Mogelijke oorzaken	Oplossingen
Kan niet inschakelen	Geen stroom	· Zorg ervoor dat de voedingskabel correct is aangesloten. · Houd de aan/uit-knop lang ingedrukt om het apparaat in te schakelen.
Het beeld is donker	Helderheid/contrast niet correct aangepast	· Pas de helderheid en het contrast aan.
Het beeld is schokkerig of gegolfd	Storing	· Houd de monitor uit de buurt van elektronische apparaten die elektrische storing kunnen veroorzaken.
Het indicatielampje knippert, er is geen beeld op het scherm	Geen signaal, gaat in slaapstand...	· Schakel de computer in. · Controleer of de grafische kaart van de computer correct werkt. · Zorg ervoor dat de DisplayPort-kabel goed is aangesloten.
Weergave op de monitor: Buiten bereik	De resolutie is onjuist	· Gebruik de aanbevolen resolutie-instellingen.

Specificaties

Naam	Mi Curved Gaming Monitor 34 inch
Model	XMMNTWQ34
Nominale spanning	100-240 V~
Nominale frequentie	50/60 Hz
Nominale stroom	2 A
Nominaal vermogen	54 W (TYP), 80 W Max.
Schermgrootte	34 inch
Zichtbare beeldgrootte (diagonaal)	86,36 cm
Dot-pitch	0,07725 (H) × 0,23175 (V)
Helderheid	250 cd/m² (TYPE)
Contrast	3000:1 (TYPE)
Kleurengamma	16,7 m
Beeldverhouding	21:9
Reactietijd	4 ms (GTG)
Maximale resolutie	3440 × 1440
Aanbevolen resolutie	3440 × 1440
Verversingssnelheid	144 Hz
Itemafmetingen	810,39 (L) × 242,53 (B) × 520,61 (H) mm
Nettogewicht	8 kg
Bedrijfstemperatuur	0 ℃ tot 45 ℃
Bedrijfsvochtigheid	20-80% relatieve luchtvochtigheid

Διαβάστε προσεκτικά το εγχειρίδιο πριν από τη χρήση και φυλάξτε το για μελλοντική αναφορά.

Περιεχόμενα

Επισκόπηση προϊόντος ---------- 142

Επισκόπηση οθόνης ---------- 142

Περιεχόμενα συσκευασίας ---------- 142

Εγκατάσταση ---------- 143

Τοποθέτηση της βάσης ---------- 143

Διαχείριση καλωδίων ---------- 144

Τοποθέτηση επιτοίχιου στηρίγματος ---------- 145

Οδηγίες ---------- 146

Συνδέσεις ---------- 146

Περιγραφή κουμπιών ---------- 147

Κουμπί ενεργοποίησης/απενεργοποίησης ---------- 147

Κατάσταση ένδειξης ---------- 147

Περιγραφή μενού ---------- 148

Υγεία των ματιών ---------- 150

Περιγραφή χαμηλού μπλε φωτισμού ---------- 150

Προφυλάξεις ---------- 151

Αντιμετώπιση προβλημάτων ---------- 151

Τεχνικά Χαρακτηριστικά ---------- 152

Επισκόπηση προϊόντος

Επισκόπηση οθόνης

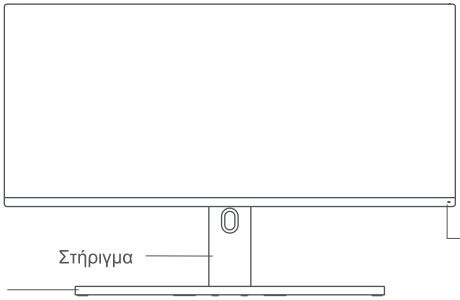

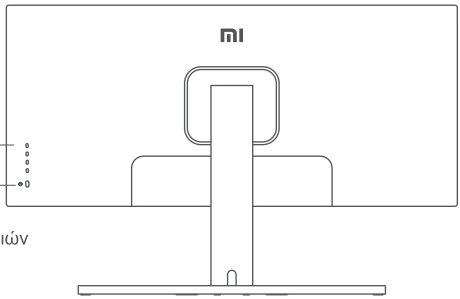

Περιεχόμενα συσκευασίας

1 οθόνη

1 βάση

1 στήριγμα

1 εγχειρίδιο χρήστη

1 Σημείωση Εγγύησης

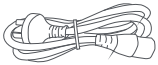

1 καλώδιο τροφοδοσίας

1 καλώδιο DisplayPort

1 πεταλούδα

4 εξάγωνα παξιμάδια

4 βίδες επιτοίχιου στηρίγματος

Τοποθέτηση της βάσης

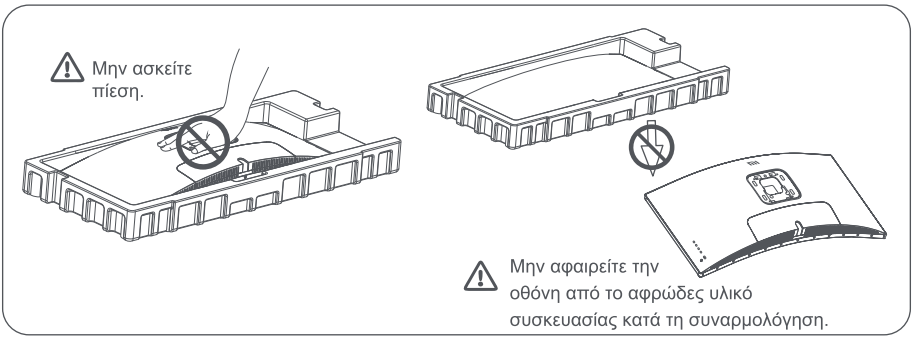

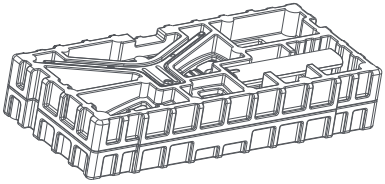

1. Ανοίξτε το κουτί, έπειτα αφαιρέστε την οθόνη μαζί με το προστατευτικό υλικό και τοποθετήστε την σε μια σταθερή επίπεδη επιφάνεια.

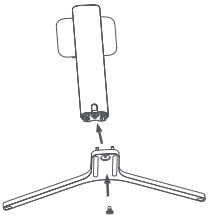

2. Στερεώστε το στήριγμα στη βάση με την πεταλούδα που περιλαμβάνεται.

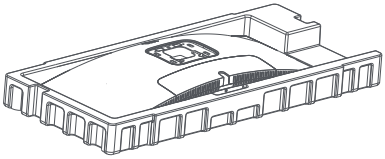

3. Αφαιρέστε την επάνω στρώση αφρώδους υλικού και την πλαστική σακούλα, για να αποκαλύψετε το σημείο στερέωσης στο πίσω μέρος της οθόνης.

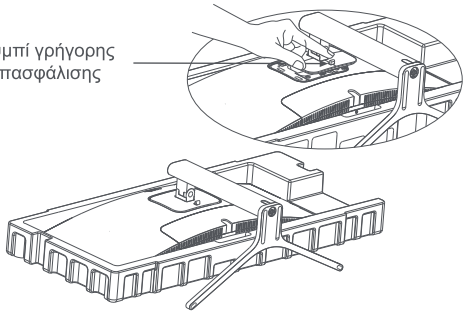

4. Προσαρτήστε το στήριγμα* πιέζοντάς το στην υποδοχή στο πίσω μέρος της οθόνης, μέχρι να ακουστεί ότι ασφάλισε.
* Για να αφαιρέσετε το στήριγμα, πατήστε το κουμπί γρήγορης απασφάλισης.

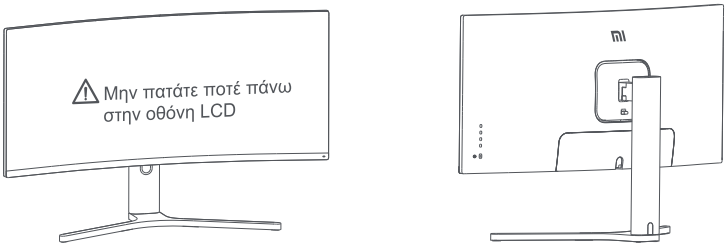

5. Βγάλτε προσεκτικά και με τα δύο χέρια την πλήρως συναρμολογημένη οθόνη και τοποθετήστε την σε επίπεδη και σταθερή επιφάνεια.

Σημείωση: Για την αποφυγή ζημιών στην οθόνη, προσέξτε, ώστε να μην πιέσετε την οθόνη LCD όταν την τοποθετείτε σε όρθια θέση.

Διαχείριση καλωδίων

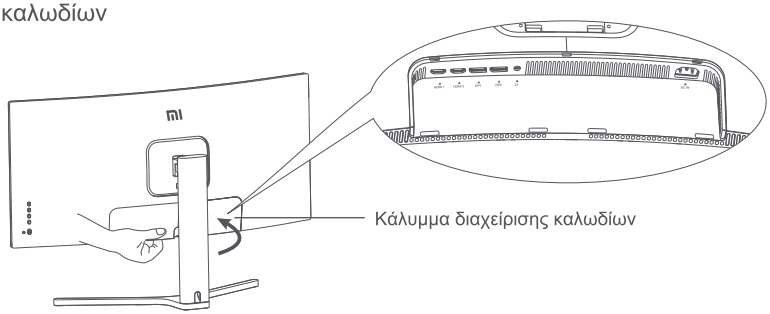

1. Αφαιρέστε το κάλυμμα διαχείρισης καλωδίων και το κάλυμμα του στηρίγματος.

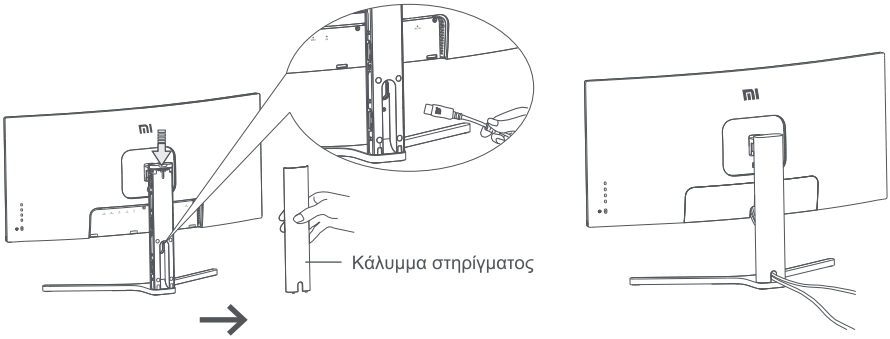

2. Περάστε το καλώδιο τροφοδοσίας και το καλώδιο σήματος μέσα από το άνοιγμα στο στήριγμα και συνδέστε τα στην οθόνη. Αφού βάλετε όλα τα καλώδια στη θέση τους, τοποθετήστε και τα δύο καλύμματα.

Σημείωση: Η πινακίδα χαρακτηριστικών αυτής της οθόνης βρίσκεται κοντά στη θύρα AC IN και μπορείτε να τη βρείτε αφαιρώντας το κάλυμμα διαχείρισης καλωδίων.

Τοποθέτηση επιτοίχιου στηρίγματος

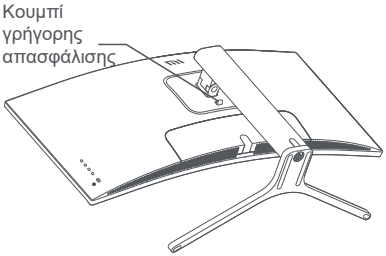

1. Πατήστε το κουμπί γρήγορης απασφάλισης, για να αφαιρέσετε το στήριγμα της οθόνης.

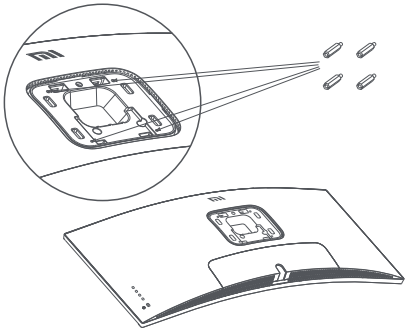

2. Βιδώστε τα 4 εξάγωνα παξιμάδια στο πίσω μέρος της οθόνης στις θέσεις που υποδεικνύονται και, στη συνέχεια, προσαρτήστε το επιτοίχιο στήριγμα (πωλείται ξεχωριστά) στα εξάγωνα παξιμάδια (οι οπές στερέωσης σχηματίζουν ένα τετράγωνο πλέγμα διαστάσεων 100 x 100 mm).

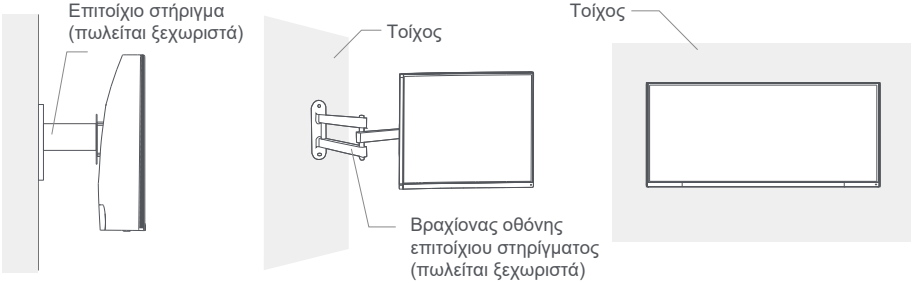

3. Ανατρέξτε στις οδηγίες του επιτοίχιου στηρίγματος, για να προσαρτήσετε την οθόνη.
Σημείωση: Μην πιέζετε την οθόνη LCD κατά τη διαδικασία προσάρτησης, ώστε να μην προκληθεί ζημιά σε αυτήν.

⚠ Σημείωση: Για να μειωθεί ο κίνδυνος πτώσης, τοποθετήστε σωστά το επιτοίχιο στήριγμα και λάβετε προφυλάξεις στην οθόνη, για την αποφυγή τραυματισμών ή ζημιών. Μην τοποθετείτε αντικείμενα πάνω στο επιτοίχιο στήριγμα και μην κρεμάτε αντικείμενα σε αυτό.

Συνδέσεις

1. Σύνδεση του καλωδίου DisplayPort. Το καλώδιο DisplayPort χρησιμοποιείται μόνο για τη μεταφορά δεδομένων ή σημάτων μέσω της θύρας DP.
   α. Βεβαιωθείτε ότι η οθόνη και ο υπολογιστής είναι απενεργοποιημένα.
   β. Συνδέστε το ένα άκρο του καλωδίου DisplayPort στη θύρα εξόδου DisplayPort του υπολογιστή και το άλλο άκρο σε μια από τις θύρες εισόδου DisplayPort της οθόνης.
2. Σύνδεση του καλωδίου HDMI. Το καλώδιο HDMI χρησιμοποιείται μόνο για τη μεταφορά δεδομένων ή σημάτων μέσω της θύρας HDMI. Πωλείται ξεχωριστά.
   α. Βεβαιωθείτε ότι η οθόνη και ο υπολογιστής είναι απενεργοποιημένα.
   β. Συνδέστε το ένα άκρο του καλωδίου HDMI στη θύρα εξόδου HDMI του υπολογιστή και το άλλο άκρο σε μία από τις θύρες εισόδου HDMI της οθόνης.
3. Συνδέστε ένα σετ ακουστικών ή οποιαδήποτε συμβατή εξωτερική συσκευή ήχου 3,5 mm στη θύρα εξόδου ήχου της οθόνης.
4. Συνδέστε και τα δύο καλώδια τροφοδοσίας του υπολογιστή και της οθόνης σε πρίζα.

Σημείωση: Αν το καλώδιο τροφοδοσίας ή το καλώδιο DisplayPort έχει υποστεί ζημιά, θα πρέπει να αντικατασταθεί με ένα γνήσιο καλώδιο τροφοδοσίας ή καλώδιο DisplayPort που έχετε αγοράσει από τον κατασκευαστή ή από το τμήμα σέρβις μετά την πώληση.

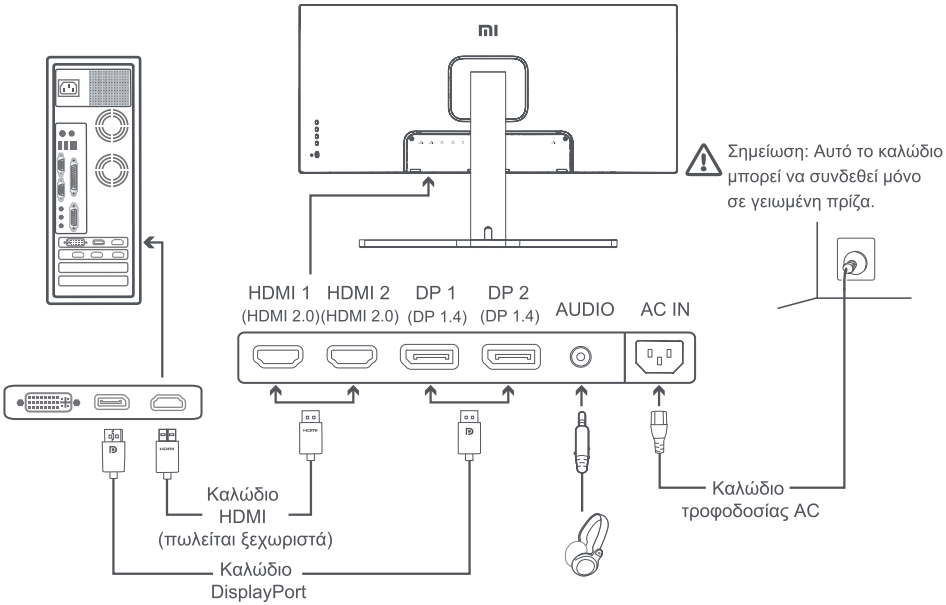

Σημείωση: Η θύρα audio χρησιμοποιείται για τη μετάδοση δεδομένων ήχου.
D2. DisplayPort (1.4): 3440 × 1440, μέγ. ρυθμός ανανέωσης 144 Hz.
HDMI (2.0): 3440 × 1440, μέγ. ρυθμός ανανέωσης 100 Hz.

Περιγραφή κουμπιών

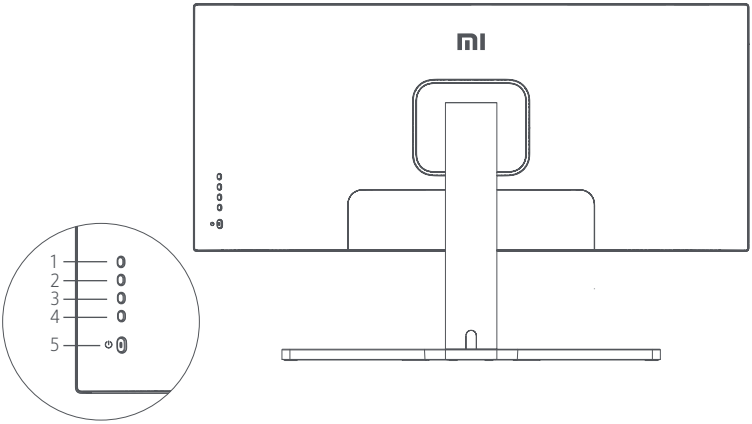

Λειτουργία κουμπιού		
1	M	Μενού/Επιλογή
2	▲	Πάνω
3	▼	Κάτω
4	E	Έξοδος/Επιστροφή
5	⏻	Ενεργοποίηση/απενεργοποίηση

Κουμπί ενεργοποίησης/απενεργοποίησης

	Πάτημα	Ενεργοποίηση/ απενεργοποίηση

Κατάσταση ένδειξης

●	Μειωμένος φωτισμός	Ανενεργή
○	Αναμμένη	Ενεργή
◌	Αναβοσβήνει	Σε κατάσταση αδράνειας

Περιγραφή μενού

Mi Monitor		Τυπική λειτουργία ενεργοποιημένη	
Φωτεινότητα/Αντίθεση	亮度		✔
Εικόνα	Δυναμική φωτεινότητα		▲
Ρυθμίσεις ποιότητας εικόνας	Στάθμη μαύρου		
Έξυπνη λειτουργία	Αντίθεση		▼
Ρυθμίσεις παραθύρου	DCR		
Ρυθμίσεις			✕

Κύριο μενού	Υπομενού	Περιγραφή	Εύρος προσαρμογής	Προεπιλογή
Φωτεινότητα /Αντίθεση	Φωτεινότητα	Προσαρμογή της φωτεινότητας της οθόνης	0-100	70
	Δυναμική φωτεινότητα	Προσαρμογή της δυναμικής φωτεινότητας της οθόνης	Ενεργοποίηση/ απενεργοποίηση	Ανενεργή
	Στάθμη μαύρου	Προσαρμογή της στάθμης μαύρου της οθόνης	0-100	50
	Αντίθεση	Προσαρμογή της αντίθεσης της οθόνης	0-100	75
	DCR	Προσαρμογή του λόγου δυναμικής αντίθεσης της οθόνης (DCR)	Ενεργοποίηση/ απενεργοποίηση	Ανενεργή
Εικόνα	Θερμοκρασία χρώματος	Προσαρμογή της θερμοκρασίας χρώματος της οθόνης	Τυπικό/Θερμό/Ψυχρό/ Προσαρμοσμένο	Τυπική
	Απόχρωση	Προσαρμογή της απόχρωσης της οθόνης	0-100	50
	Κορεσμός	Προσαρμογή του κορεσμού της οθόνης	0-100	50
	Τιμή γάμμα	Προσαρμογή της τιμής γάμμα της οθόνης	1.8/2.0/2.2/2.4/2.6	2.2
	Λόγος εικόνας	Προσαρμογή του λόγου εικόνας της οθόνης	Πλήρης οθόνης/16:9/1:1/ Αυτόματο	Πλήρης οθόνης
Ρυθμίσεις PQ	Ευκρίνεια	Προσαρμογή της ευκρίνειας της οθόνης	0-100	50
	Χρόνος απόκρισης	Προσαρμογή του χρόνου απόκρισης της οθόνης	Υψηλό/Μεσαίο/Χαμηλό/ Απενεργοποιημένο	Ανενεργή
	Μείωση θορύβου	Προσαρμογή της μείωσης θορύβου της οθόνης	Υψηλό/Μεσαίο/Χαμηλό/ Απενεργοποιημένο	Ανενεργή
	Χρόνος απόκρισης κίνησης	Μειώνει τη θολότητα κίνησης σε υψηλούς ρυθμούς ανανέωσης	Ενεργοποίηση/ απενεργοποίηση	Ανενεργή

Κύριο μενού	Υπομενού	Περιγραφή	Εύρος προσαρμογής	Προεπιλογή
Έξυπνη λειτουργία	Τυπική λειτουργία	Ρύθμιση σε τυπική λειτουργία	Μόνο μία λειτουργία μπορεί να είναι επιλεγμένη ανά πάσα στιγμή	Τυπική λειτουργία
	Λειτουργία εξοικονόμησης	Ρύθμιση σε λειτουργία εξοικονόμησης		
	Λειτουργία παιχνιδιού	Ρύθμιση σε λειτουργία παιχνιδιού		
	Λειτουργία ταινίας	Ρύθμιση σε λειτουργία ταινίας		
	Λειτουργία χαμηλού μπλε φωτισμού	Ρύθμιση σε λειτουργία χαμηλού μπλε φωτισμού		
	RTS	Ορίστε σε λειτουργία παιχνιδιού Real-Time Strategy (RTS)		
Ρυθμίσεις παραθύρου	Ένα παράθυρο	Εμφάνιση μόνο του κύριου παραθύρου	Επιλογή πηγής εισόδου	Ένα παράθυρο
	Παράλληλα παράθυρα	Εμφάνιση δύο εισόδων βίντεο παράλληλα	Πηγή εισόδου παραθύρου 1 Πηγή εισόδου παραθύρου 2	
	Ένθετα παράθυρα	Εμφάνιση του κύριου παραθύρου και ενός υποπαραθύρου	Πηγή εισόδου παραθύρου 1 Πηγή εισόδου παραθύρου 2 Θέση παραθύρου 2 Θέση παραθύρου 2	
Ρυθμίσεις	Γλώσσα	Επιλογή της γλώσσας μενού	English/Español/Русский/Français/Italiano/Deutsch/Polski/한국어	English
	Είσοδος ήχου	Επιλογή πηγής εισόδου ήχου	HDMI1/HDMI2/DisplayPort1/DisplayPort2	/
	Ένταση ήχου	Προσαρμογή της έντασης ήχου της οθόνης	0-100	50
	FreeSync	/	Ενεργοποίηση/απενεργοποίηση	Ανενεργή
	Πληροφορίες	Εμφάνιση πληροφοριών οθόνης, όπως τρέχουσα ανάλυση ή πηγή εισόδου.	/	/
	Επαναφορά εργοστασιακών ρυθμίσεων	/	/	/

Σημείωση: Το μενού εμφανίζει το FreeSync Premium όταν η πηγή εισόδου είναι DP. Το μενού εμφανίζει το Adaptive-Sync όταν η πηγή εισόδου είναι HDMI. Το εμφανιζόμενο όνομα είναι διαφορετικό, επειδή οι δύο αντίστοιχοι οργανισμοί είναι διαφορετικοί, ενώ οι λειτουργίες αυτές καθαυτές είναι οι ίδιες.

Υγεία των ματιών

Για να αποφύγετε την οπτική κόπωση ή πόνους στον λαιμό, στα χέρια, στους αγκώνες και στους ώμους λόγω εντατικής χρήσης του υπολογιστή, ακολουθήστε τις παρακάτω συμβουλές:

- Διατηρείτε την οθόνη σε απόσταση περίπου 50–70 cm από τα μάτια σας.
- Ανοιγοκλείνετε τα μάτια συχνά, για να αποφεύγετε την κόπωση των ματιών, όταν κοιτάζετε την οθόνη.
- Κάνετε διάλειμμα 20 λεπτών αφότου έχετε χρησιμοποιήσει την οθόνη για δύο ώρες.
  Κοιτάξτε μακριά από την οθόνη, εστιάζοντας σε αντικείμενα σε μεγαλύτερη απόσταση για τουλάχιστον 20
- δευτερόλεπτα.
- Τεντωθείτε, για να ανακουφίσετε την ένταση στον λαιμό, τα χέρια, την πλάτη και τους ώμους σας.

Περιγραφή χαμηλού μπλε φωτισμού

Τα τελευταία χρόνια, οι οφθαλμικές βλάβες που προκαλούνται από το μπλε φως έρχονται ολοένα και περισσότερο στο επίκεντρο της προσοχής. Σε γενικές γραμμές, το μήκος κύματος του μπλε φωτός είναι 400–480 nm, ενώ το μήκος κύματος του επιβλαβούς μπλε φωτός είναι 415–455 nm. Αυτή η οθόνη διαθέτει μια λειτουργία που βοηθά στη μείωση της έκθεσης στις εκπομπές μπλε φωτός. Μπορείτε να ενεργοποιήσετε τη λειτουργία χαμηλού μπλε φωτισμού από το μενού ρυθμίσεων.

Προφυλάξεις

- Μην χρησιμοποιείτε την οθόνη σε περιβάλλοντα με υγρασία, όπως μπάνια, κουζίνες, υπόγεια ή κοντά σε πισίνες.
- Διασφαλίστε ότι η οθόνη είναι τοποθετημένη σε σταθερή επιφάνεια. Αν η οθόνη πέσει στο δάπεδο ή ανατραπεί, μπορεί να προκληθεί τραυματισμός ή ζημιά στην οθόνη.
- Αποθηκεύετε και χρησιμοποιείτε την οθόνη σε ψυχρό, ξηρό και αεριζόμενο χώρο. Διατηρείτε την οθόνη μακριά από πηγές ακτινοβολίας και θερμότητας.
- Μην καλύπτετε και μην φράσσετε τις οπές απαγωγής θερμότητας στο πίσω μέρος της οθόνης. Μην τοποθετείτε την οθόνη πάνω σε κρεβάτι, καναπέ, κουβέρτα κ.λπ.
- Το εύρος τάσης λειτουργίας της οθόνης υποδεικνύεται σε μια ετικέτα στο πίσω μέρος της οθόνης. Αν δεν είστε βέβαιοι για την τάση της παροχής ρεύματος στον χώρο σας, επικοινωνήστε με τον διανομέα της οθόνης ή με την τοπική επιχείρηση ηλεκτρισμού.
- Αν δεν σκοπεύετε να χρησιμοποιήσετε την οθόνη για μεγάλο χρονικό διάστημα, αποσυνδέστε την από την πρίζα, ώστε να αποτραπεί πιθανή ζημιά από υπερτάσεις ή κεραυνούς.
- Μην υπερφορτώνετε τις πρίζες, καθώς μπορεί να προκληθεί πυρκαγιά ή ηλεκτροσόκ.
- Μην τοποθετείτε ξένα αντικείμενα στην οθόνη, καθώς μπορεί να προκληθεί βραχυκύκλωμα, με αποτέλεσμα πυρκαγιά ή ηλεκτροσόκ.
- Μην επιχειρείτε να αποσυναρμολογήσετε ή να επισκευάσετε την οθόνη μόνοι σας. Αν η οθόνη δεν λειτουργεί σωστά, ε πικοινωνήστε με το τμήμα σέρβις μετά την πώληση για βοήθεια.
- Μην τραβάτε, συστρέφετε ή κάμπτετε υπερβολικά το καλώδιο τροφοδοσίας.

Αντιμετώπιση προβλημάτων

Ζήτημα	Πιθανές αιτίες	Λύσεις
Δεν είναι δυνατή η ενεργοποίηση	Δεν υπάρχει τροφοδοσία	▪ Βεβαιωθείτε ότι το καλώδιο τροφοδοσίας είναι συνδεδεμένο σωστά στην πρίζα. ▪ Πατήστε το κουμπί ενεργοποίησης/απενεργοποίησης, για να ενεργοποιήσετε την οθόνη.
Η εικόνα είναι σκοτεινή	Η φωτεινότητα /αντίθεση δεν έχει ρυθμιστεί σωστά	▪ Ρυθμίστε τη φωτεινότητα και την αντίθεση.
Η εικόνα τρεμοπαίζει ή παρουσιάζει κυματισμούς	Παρεμβολή	▪ Διατηρείτε την οθόνη μακριά από ηλεκτρονικές συσκευές που μπορούν να προκαλέσουν παρεμβολές.
Η ένδειξη αναβοσβήνει και δεν εμφανίζεται εικόνα στην οθόνη	Δεν υπάρχει σήμα, είσοδος σε λειτουργία αδράνειας	▪ Ενεργοποιήστε τον υπολογιστή. ▪ Βεβαιωθείτε ότι η κάρτα γραφικών του υπολογιστή λειτουργεί σωστά. ▪ Βεβαιωθείτε ότι το καλώδιο DisplayPort είναι συνδεδεμένο σωστά στην πρίζα.
Στην οθόνη εμφανίζεται το μήνυμα: Εκτός εύρους	Η ανάλυση είναι εσφαλμένη	▪ Χρησιμοποιήστε τις προτεινόμενες ρυθμίσεις ανάλυσης.

Τεχνικά Χαρακτηριστικά

Όνομα	Κυρτή οθόνη gaming Mi 34"
Μοντέλο	XMMNTWQ34
Ονομαστική τάση	100-240 V ~
Ονομαστική συχνότητα	50/60 Hz
Ονομαστικό ρεύμα	2 A
Ονομαστική ισχύς	54 W (TYP), μέγ. 80 W
Μέγεθος οθόνης	34"
Προβαλλόμενο μέγεθος εικόνας (διαγώνιος)	86,36 cm
Βήμα κουκκίδας	0,07725 (O) × 0,23175 (K)
Φωτεινότητα	250 cd/m² (TYP)
Αντίθεση	3000:1 (TYP)
Χρώματα Οθόνης	16,7 εκ.
Λόγος εικόνας	21:9
Χρόνος απόκρισης	4 ms (GTG)
Μέγιστη ανάλυση	3440 × 1440
Προτεινόμενη ανάλυση	3440 × 1440
Ρυθμός ανανέωσης	144 Hz
Διαστάσεις προϊόντος	810,39 (Μ) × 242,53 (Π) × 520,61 (Υ) mm
Καθαρό βάρος	8 kg
Θερμοκρασία λειτουργίας	0℃ έως 45℃
Υγρασία λειτουργίας	20-80% RH

Před použitím výrobku si pečlivě přečtěte tuto příručku a uschovejte ji pro budoucí potřebu.

Obsah

Přehled o výrobku ---------- 154

Přehled monitoru ---------- 154

Obsah balení ---------- 154

Instalace ---------- 155

Instalace základny ---------- 155

Správa kabelů ---------- 156

Instalace na zeď ---------- 157

Pokyny ---------- 158

Připojení ---------- 158

Popis tlačítek ---------- 159

Zapínací/vypínací tlačítko ---------- 159

Stav indikátoru ---------- 159

Popis nabídek ---------- 160

Ochrana zraku ---------- 162

Popis režimu se snížením modrého světla ---------- 162

Pokyny k používání ---------- 163

Řešení problémů ---------- 163

Parametry ---------- 164

Přehled o výrobku

Přehled monitoru

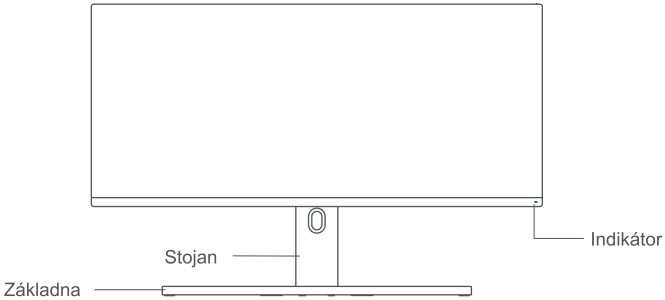

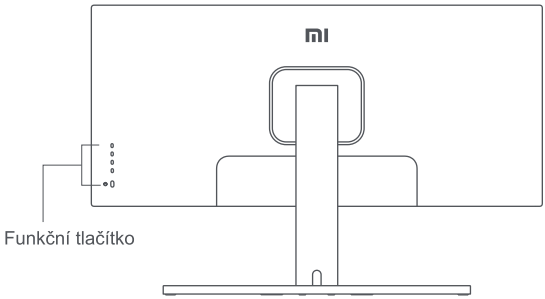

Obsah balení

Displej × 1

Základna × 1

Stojan × 1

Uživatelská příručka × 1

Upozornění k záruce × 1

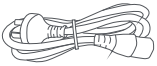

Napájecí šňůra × 1

Kabel DisplayPort ×1

Šroub s kří dlatou hlavou × 1

Šestihranné čepy × 4

Šrouby pro montáž na zeď × 4

Instalace základny

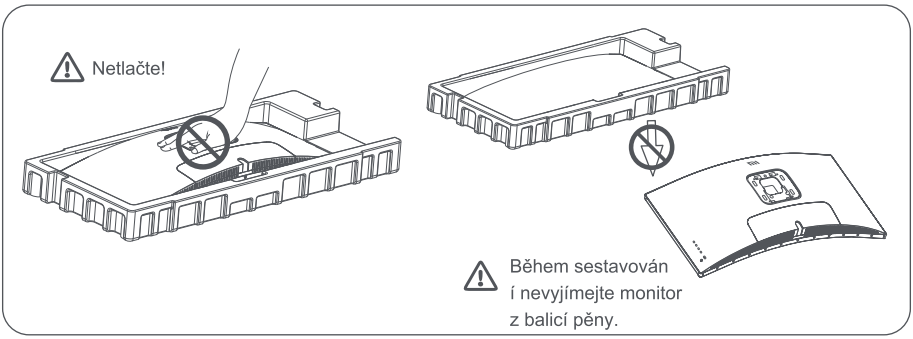

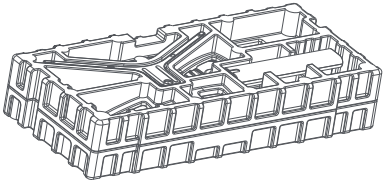

1. Rozbalte krabici, vyjměte z ní monitor spolu s ochrannou pěnou a umístěte ho na rovnou stabilní podložku.

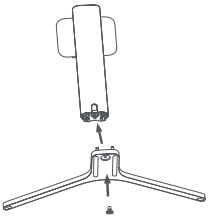

2. Upevněte stojan k základně pomocí přiloženého šroubu s křídlatou hlavou.

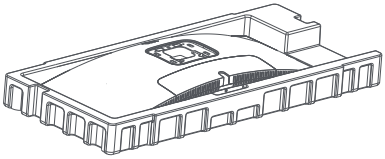

3. Odstraňte horní vrstvu pěny a plastový obal, aby se odhalily montážní body na zadní straně monitoru.

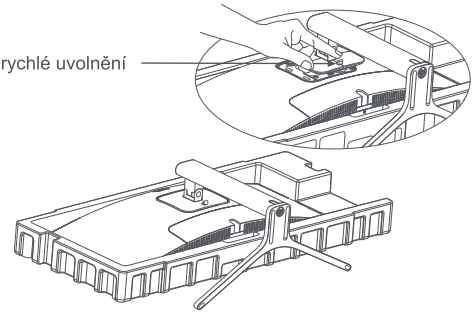

4. Připojte stojan* jeho přitisknutím do výřezu na zadní straně monitoru, dokud nezapadne na místo.
* Chcete-li stojan odstranit, stiskněte tlačítko pro rychlé uvolnění.

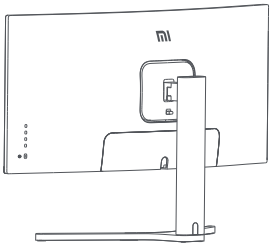

5. Oběma rukama opatrně vyjměte sestavený monitor a umístěte ho na plochý stabilní povrch.

Poznámka: Vyvarujte se během manipulace tlaku na obrazovku LCD, aby nedošlo k jejímu poškození.

Správa kabelů

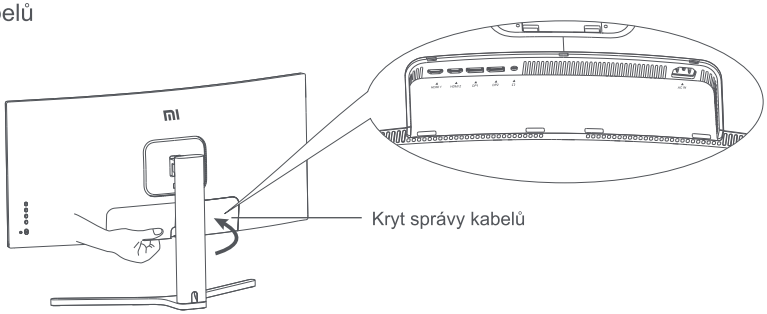

1. Odstraňte na monitoru kryt správy kabelů a kryt stojanu.

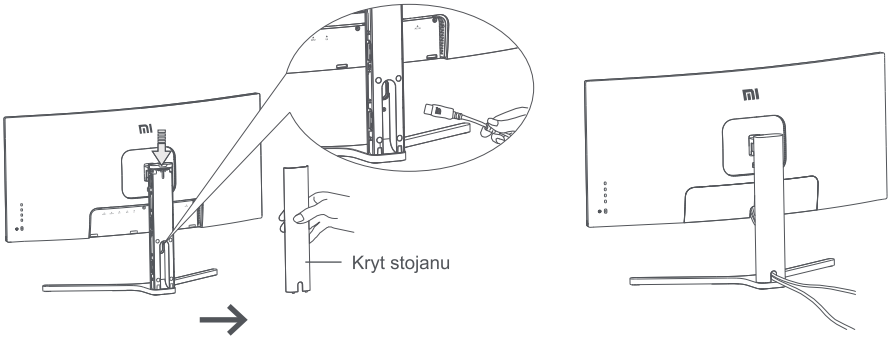

2. Prostrčte napájecí šňůru a datový kabel otvorem ve stojanu a připojte je k monitoru. Když jsou všechny kabely na místě, nasaďte oba kryty.

Poznámka: Štítek tohoto monitoru se nachází u portu pro vstup napájení. Najdete ho po odstranění krytu správy kabelů.

Instalace na zeď

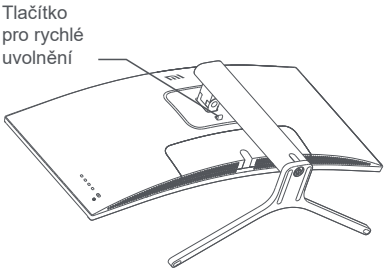

1. Stisknutím tlačítka pro rychlé uvolnění stojan monitoru odeberte.

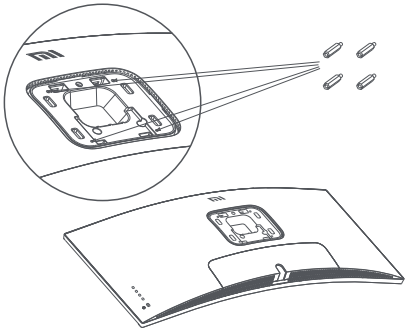

2. Připevněte 4 šestihranné čepy na zadní stranu monitoru do vyznačených pozic, a pak k šestihranným čepům připojte montážní sadu na zeď (prodáváno samostatně). Montážní otvory jsou od sebe vzdáleny 100 mm.

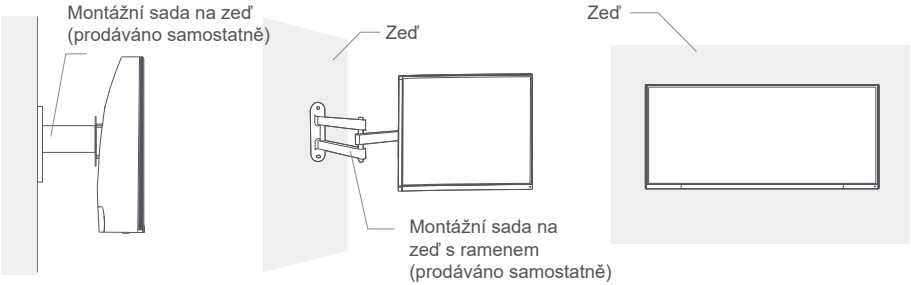

3. Při montáži monitoru postupujte podle pokynů montážní sady na zeď.
Poznámka: Během montáže se vyvarujte tlaku na obrazovku LCD, aby nedošlo k jejímu poškození.

⚠ Poznámka: Aby se snížilo riziko pádu, nainstalujte správně montážní sadu na zeď a používejte na monitoru ochranu předcházející zraněním a poškození. Neumisťujte nic na montážní sadu na zeď, ani na ni nic nezavěšujte.

Připojení

1. Připojení kabelu DisplayPort. Kabel DisplayPort se používá pouze pro přenos dat nebo signálů přes port DP.
   a. Zkontrolujte, že je monitor i počítač vypnutý.
   b. Zapojte jeden konec kabelu DisplayPort do výstupního portu DisplayPort počítače a druhý konec do jednoho ze vstupních portů DisplayPort monitoru.
2. Připojení kabelu HDMI. Kabel HDMI se používá pouze pro přenos dat nebo signálů přes port HDMI. Prodává se samostatně.
   a. Zkontrolujte, že je monitor i počítač vypnutý.
   b. Zapojte jeden konec kabelu HDMI do výstupního portu HDMI počítače a druhý konec do jednoho ze vstupních portů HDMI monitoru.
3. Připojte sluchátka nebo jiné externí audiozařízení kompatibilní 3,5mm konektorem do portu audiovýstupu monitoru.
4. Zapojte napájecí šňůry počítače a monitoru do elektrické zásuvky.

Poznámka: Pokud jsou napájecí šňůra nebo kabel DisplayPort poškozené, je třeba je nahradit originální napájecí šňůrou nebo kabelem DisplayPort, které zakoupíte u výrobce nebo oddělení poprodejního servisu.

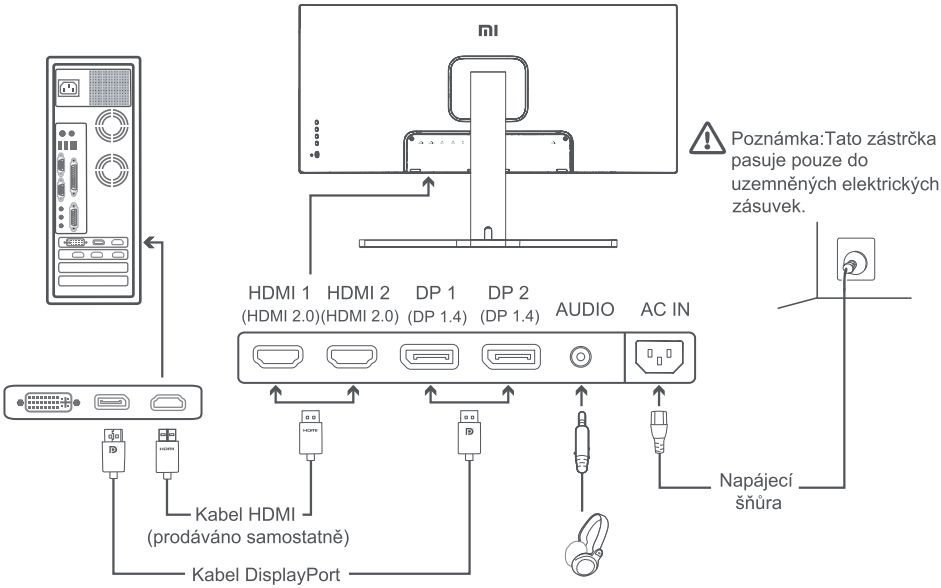

Poznámka: Zvukový port slouží pouze pro přenos zvukových dat.
DisplayPort (1.4): 3440 × 1440, max. obnovovací frekvence 144 Hz.
HDMI (2.0): 3440 × 1440, max. obnovovací frekvence 100 Hz.

Popis tlačítek

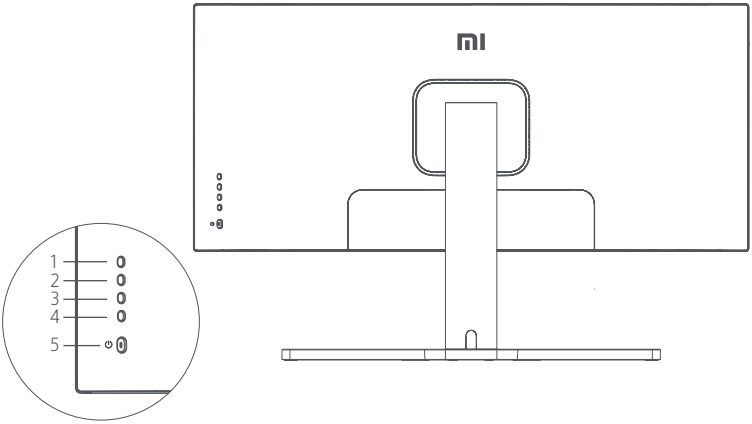

Funkce tlačítka		
1	M	Nabídka/Výběr
2	▲	Nahoru
3	▼	Dolů
4	E	Konec/Zpět
5	⏻	Zapnout/Vypnout

Zapínací/vypínací tlačítko

	Stisknutí	Zapnutí/vypnutí

Stav indikátoru

●	Ztlumeno	Vypnuto
○	Svítí	Zapnuto
◌	Bliká	V režimu spánku

Popis nabídek

Mi Monitor			Povolen standardní režim
Jas/kontrast	Jas		✔
Obraz	Dynamický jas		▲
Nastavení kvality obrazu	Úroveň černé		
Inteligentní režim	Kontrast		▼
Nastavení oken	DCR		
Nastavení			✕

Hlavní nabídka	Dílčí nabídka	Popis	Rozsah nastavení	Výchozí
Jas/kontrast	Jas	Úprava jasu monitoru	0-100	70
	Dynamický jas	Úprava dynamického jasu monitoru	Zapnuto/Vypnuto	Vypnuto
	Úroveň černé	Úprava úrovně černé monitoru	0-100	50
	Kontrast	Úprava kontrastu monitoru	0-100	75
	DCR	Úprava poměru dynamického kontrastu (DCR) monitoru	Zapnuto/Vypnuto	Vypnuto
Obraz	Teplota barev	Úprava teploty barev monitoru	Standardní/Teplé/Studené / Vlastní	Standardní
	Odstín	Úprava odstínu monitoru	0-100	50
	Sytost	Úprava sytosti monitoru	0-100	50
	Gama	Úprava hodnoty gama monitoru	1.8/2.0/2.2/2.4/2.6	2.2
	Poměr stran	Úprava poměru stran monitoru	Celá obrazovka/16:9/1:1 / Automaticky	Celá obrazovka
Nastavení kvality obrazu	Ostrost	Úprava ostrosti monitoru	0-100	50
	Doba odezvy	Úprava doby odezvy monitoru	Vysoké/Střední/Nízké / Vypnuto	Vypnuto
	Redukce šumu	Úprava redukce šumu monitoru	Vysoké/Střední/Nízké/ Vypnuto	Vypnuto
	Doba odezvy pohybu	Snížení rozmazání pohybem při vysokých obnovovacích frekvencích	Zapnuto/Vypnuto	Vypnuto

Hlavní nabídka	Dílčí nabídka	Popis	Rozsah nastavení	Výchozí
Inteligentní režim	Standardní režim	Nastavení standardního režimu	Vždy lze vybrat pouze jeden režim	Standardní režim
	Ekorežim	Nastavení ekorežimu		
	Herní režim	Nastavení herního režimu		
	Režim filmů	Nastavení režimu filmů		
	Režim se snížením modrého světla	Nastavení režimu se snížením modrého světla		
	RTS	Nastavit do režimu hry RTS (Real-Time Strategy)		
Nastavení oken	Jedno okno	Zobrazení pouze hlavního okna	Výběr zdroje vstupu	Jedno okno
	Picture-by-Picture (PBP)	Zobrazení dvou videovstupů vedle sebe	Zdroj vstupu 1. okna Zdroj vstupu 2. okna	
	Picture-in-Picture (PIP)	Zobrazení hlavního okna a podokna	Zdroj vstupu 1. okna Zdroj vstupu 2. okna Poloha 2. okna Velikost 2. okna	
Nastavení	Jazyk	Výběr jazyka nabídky	English/Español/Русский/Français/Italiano/Deutsch/Polski/한국어	English
	Audiovstup	Výběr zdroje audiovstupu	HDMI1/HDMI2/DisplayPort1/DisplayPort2	/
	Hlasitost	Úprava hlasitosti monitoru	0-100	50
	FreeSync	/	Zapnuto/Vypnuto	Vypnuto
	Informace	Zobrazí informace o monitoru, jako je aktuální rozlišení nebo zdroj vstupu.	/	/
	Obnovit tovární nastavení	/	/	/

Poznámka: Pokud je zdroj vstupu DP, nabídka zobrazuje položku FreeSync Premium. Pokud je zdroj vstupu HDMI, nabídka zobrazuje položku Adaptive-Sync. Zobrazený název se liší, protože odpovídající organizace jsou různé, ale skutečné funkce jsou stejné.

Ochrana zraku

Aby nedocházelo k únavě očí, případně bolesti krku, paže, lokte či ramene způsobené dlouhým používáním počítače, řiďte se dále uvedenými doporučeními:

- Udržujte mezi monitorem a vašima očima vzdálenost 50 až 70 cm (20 až 28 palců).
- Častěji mrkejte, abyste ulevili únavě očí při koukání na monitor.
- Vždy po dvou hodinách používání monitoru dopřejte očí 20minutovou přestávku.
- Odvraťte oči od monitoru a po dobu alespoň 20 sekund se dívejte na něco vzdáleného.
- Protáhněte se, abyste ulevili napětí krku, paží, zad a ramen.

Popis režimu se snížením modrého světla

Trong những năm gần đây, những tác hại cho mắt do ánh sáng xanh gây ra ngày càng được nhiều người quan tâm. Nói chung, bước sóng của ánh sáng xanh là 400–480 nm và bước sóng của ánh sáng xanh có hại là 415–455 nm. Màn hình này có chức năng giúp bạn giảm tiếp xúc với bức xạ ánh sáng xanh. Bạn có thể bật chế độ giảm ánh sáng xanh thông qua menu cài đặt.

Pokyny k používání

- Tento monitor nepoužívejte ve vlhkých nebo mokrých prostředích, jako jsou koupelny, kuchyně, suterény, nebo v blízkosti bazénů.
- Zkontrolujte, že je monitor umístěn na stabilním povrchu. Pokud monitor spadne nebo se překotí, může způsobit zranění osob nebo poškození monitoru.
- Skladujte a používejte monitor na chladném, suchém a odvětraném místě. Udržujte monitor mimo dosah sálání a tepelných zdrojů.
- Nezakrývejte ani neblokujte průduchy pro odvod tepla na zadní straně monitoru. Neumisťujte monitor na postel, sedací soupravu, přikrývku a podobně.
- Rozsah napětí monitoru je uveden na štítku na zadní straně monitoru. Pokud si nejste jistí, jaké je napětí ve vaší elektrické síti, obraťte se na dodavatele monitoru nebo místní rozvodnou společnost.
- Pokud se chystáte monitor po delší dobu nepoužívat, odpojte ho od elektrické zásuvky, aby se zabránilo možnému poškození způsobenému přepětím nebo úderem blesku.
- Nepřetěžujte elektrické zásuvky, protože to může způsobit požár nebo úraz elektrickým proudem.
- Nevkládejte do monitoru žádné cizí předměty, protože to může způsobit zkrat a následně požár nebo úraz elektrickým proudem.
- Nepokoušejte se monitor sami rozebrat nebo opravit. Pokud monitor nepracuje správně, obraťte se se žádostí o pomoc na oddělení poprodejního servisu.
- Napájecí šňůru přehnaně nekruťte, neohýbejte ani za ní netahejte.

Řešení problémů

Problém	Možné příčiny	Řešení
Nelze zapnout	Chybí napájení	· Zkontrolujte, že je napájecí šňůra správně zapojena. · Zapněte monitor stisknutím zapínacího/vypínacího tlačítka.
Obraz je tmavý	Nesprávné nastavení jasu /kontrastu	· Upravte jas a kontrast.
Obraz se třese nebo vlní	Rušení	· Udržujte monitor dál od elektronických zařízení, které mohou způsobovat elektrické rušení.
Indikátor bliká, žádný obraz na obrazovce	Chybí signál, přechod do režimu spánku	· Zapněte počítač. · Zkontrolujte, že grafická karta počítače pracuje správně. · Zkontrolujte, že je kabel DisplayPort správně zapojen.
Monitor zobrazuje: Mimo rozsah	Nesprávné rozlišení	· Použijte určené doporučené nastavení rozlišení.

Parametry

Název	34palcový prohnutý herní monitor Mi
Model	XMMNTWQ34
Jmenovité napětí	100-240 V ~
Jmenovitá frekvence	50/60 Hz
Jmenovitý proud	2 A
Jmenovité napájení	54 W (TYP) , 80 W Max.
Velikost obrazovky	34"
Velikost viditelného obrazu (úhlopříčka)	86,36 cm
Rozteč bodů	0,07725 (hor.) × 0,23175 (vert.)
Jas	250 cd/m² (TYP)
Kontrast	3000:1 (TYP)
Zobrazit barvy	16.7 M
Poměr stran	21:9
Doba odezvy	4 ms (GTG)
Maximální rozlišení	3440 × 1440
Doporučené rozlišení	3440 × 1440
Obnovovací frekvence	144 Hz
Rozměry výrobku	810,39 (d) × 242,53 (š) × 520,61 (v) mm
Čistá hmotnost	8 kg
Provozní teplota	0 ℃ až 45 ℃
Provozní vlhkost	20-80% RH

Bacalah petunjuk ini sebelum menggunakan, dan simpanlah untuk rujukan di lain waktu.

Konten

Ikhtisar Produk ---------- 166

Gambaran Monitor ---------- 166

Isi Kemasan ---------- 166

Pemasangan ---------- 167

Memasang Dasar ---------- 167

Manajemen Kabel ---------- 168

Pemasangan Braket Dinding ---------- 169

Petunjuk ---------- 170

Koneksi ---------- 170

Deskripsi Tombol ---------- 171

Tombol Nyala/Mati ---------- 171

Status Indikator ---------- 171

Deskripsi Menu ---------- 172

Kesehatan Mata ---------- 174

Deskripsi Cahaya Biru Rendah ---------- 174

Tindakan Pencegahan ---------- 175

Pemecahan Masalah ---------- 175

Spesifikasi ---------- 176

Ikhtisar Produk

Gambaran Monitor

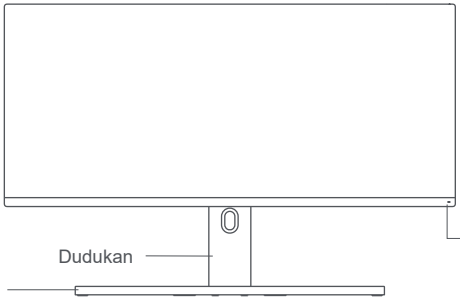

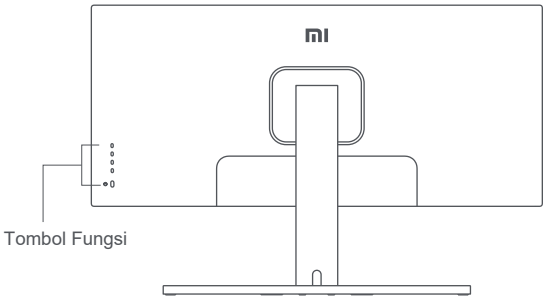

Isi Kemasan

Layar × 1

Dasar × 1

Dudukan × 1

Panduan Pengguna × 1

Pemberitahuan Jaminan × 1

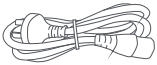

Kabel Daya × 1

Kabel DisplayPort × 1

Sekrup Jempol × 1

Tiang Sekrup Heksa × 4

Sekrup Braket dinding × 4

Memasang Dasar

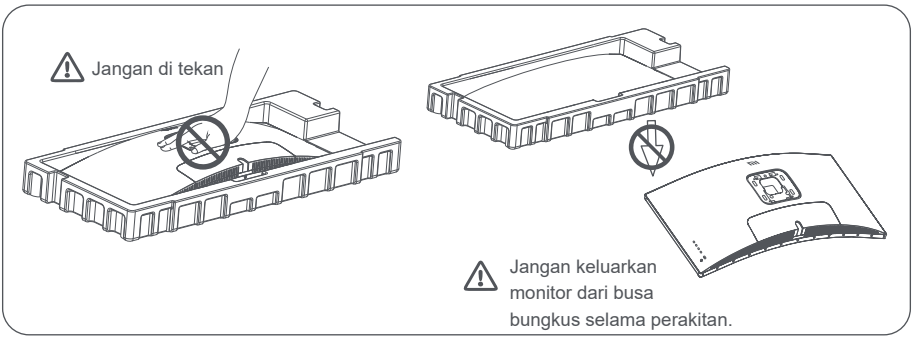

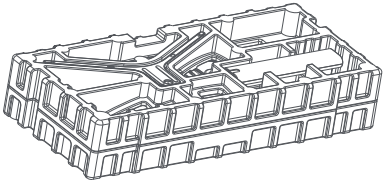

1. Buka kotak, kemudian keluarkan monitor beserta dengan busa pelindungnya bersama-sama dari kotak dan letakkan monitor dan busanya tersebut di tempat yang permukaannya rata.

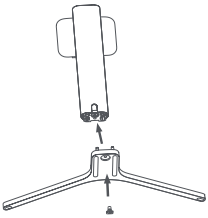

2. Kencangkan dudukan pada dasar dengan menggunakan sekrup jempol yang disertakan.

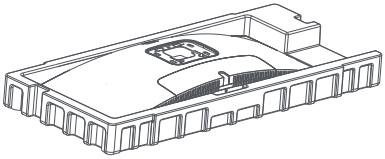

3. Lepaskan lapisan busa atas dan kantong plastik untuk membuka titik pemasangan di bagian belakang monitor.

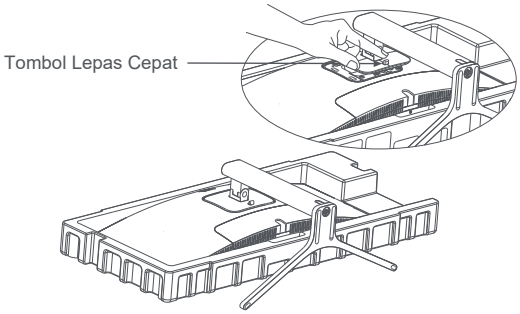

4. Pasang dudukan* dengan menekannya ke dalam slot di bagian belakang monitor hingga terpasang pada tempatnya. * Untuk melepaskan dudukan, tekan tombol lepas cepat.

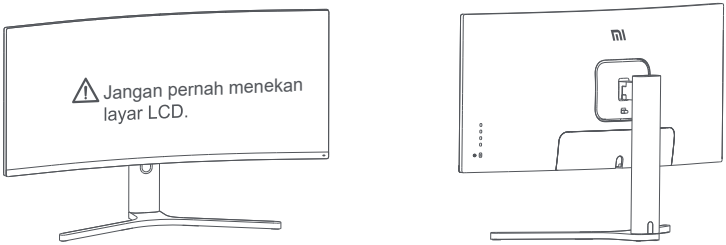

5. Gunakan kedua tangan untuk mengeluarkan monitor yang telah terpasang lengkap dengan hati-hati dan letakkan di atas permukaan datar yang stabil.

Catatan: Untuk menghindari kerusakan layar, berhati-hatilah agar tidak menekan layar LCD saat berdiri.

Manajemen Kabel

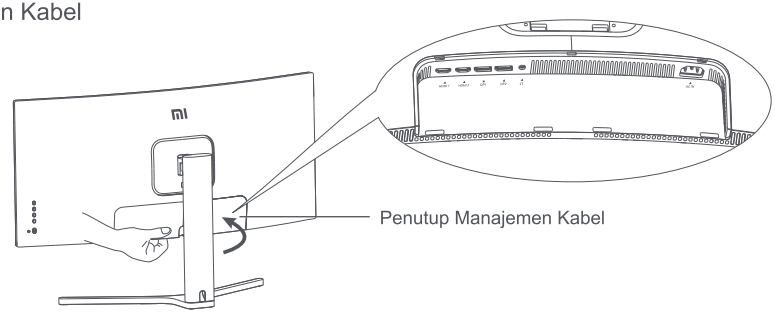

1. Lepaskan penutup manajemen kabel dan penutup dudukan monitor.

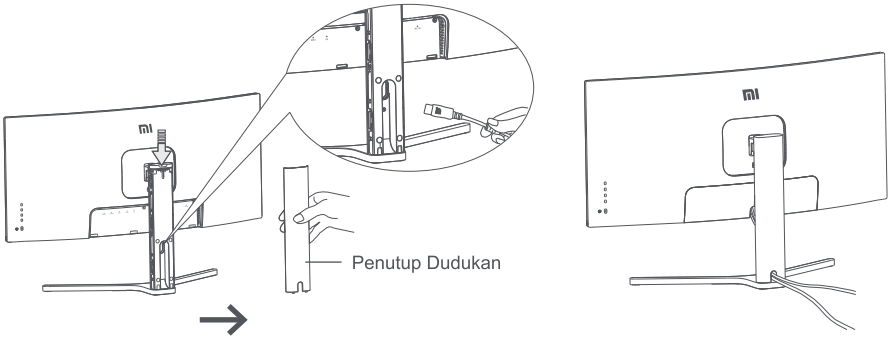

2. Masukkan kabel daya dan kabel sinyal melalui lubang di dudukan dan colokkan kedua kabel tersebut ke monitor. Setelah semua kabel berada di posisinya, pasang kedua penutup.

Catatan: Pelat nama monitor ini berada di dekat port AC IN, Anda dapat menemukannya dengan melepas penutup manajemen kabel.

Pemasangan Braket Dinding

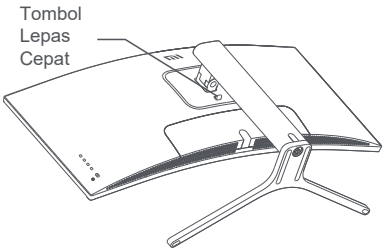

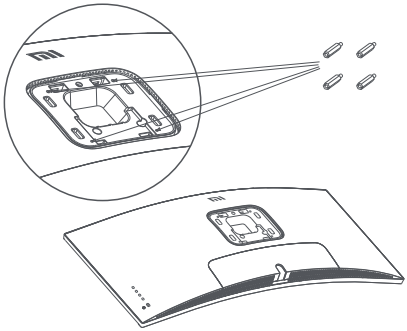

1. Tekan tombol lepas cepat untuk melepas dudukan monitor.

2. Kencangkan ke-4 tiang sekrup heksa di belakang monitor pada posisi yang ditunjukkan, lalu pasang braket dinding (dijual terpisah) pada tiang sekrup heksa (lubang braket berjarak 100 x 100 mm).

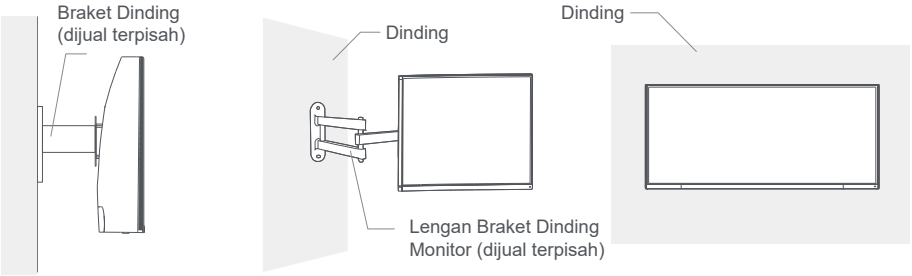

3. Baca petunjuk pemasangan di dinding untuk memasang monitor.
Catatan: Jangan menekan layar LCD selama pemasangan di dinding untuk menghindari kerusakan layar.

⚠ Catatan: Untuk mengurangi risiko jatuh, harap pasang braket dinding dengan benar dan jaga monitor dengan hati-hati untuk menghindari cedera atau kerusakan. Jangan meletakkan apa pun di atas braket dinding atau menggantung apa pun di sana.

Koneksi

1.Menghubungkan kabel DisplayPort. Kabel DisplayPort hanya digunakan untuk mentransfer data atau sinyal melalui port DP.

a. Pastikan monitor dan komputer keduanya dimatikan.

b. b. Sambungkan salah satu ujung kabel DisplayPort ke port keluar DisplayPort komputer, dan ujung lainnya ke salah satu port input DisplayPort monitor.

2. Menghubungkan kabel HDMI. Kabel HDMI hanya digunakan untuk mentransfer data atau sinyal melalui port HDMI. Kabel dijual terpisah.

a. Pastikan monitor dan komputer keduanya dimatikan.

b. Sambungkan salah satu ujung kabel HDMI ke port keluar HDMI komputer, dan ujung lainnya ke salah satu port input HDMI pada monitor.

3. Hubungkan headset atau perangkat audio eksternal yang kompatibel 3,5 mm ke port keluar audio monitor.

4. Colokkan kabel daya komputer dan monitor ke stopkontak.

Catatan: Jika kabel daya atau kabel DisplayPort rusak, harus diganti dengan kabel daya asli atau kabel DisplayPort yang dibeli dari produsen atau departemen layanan purna jual.

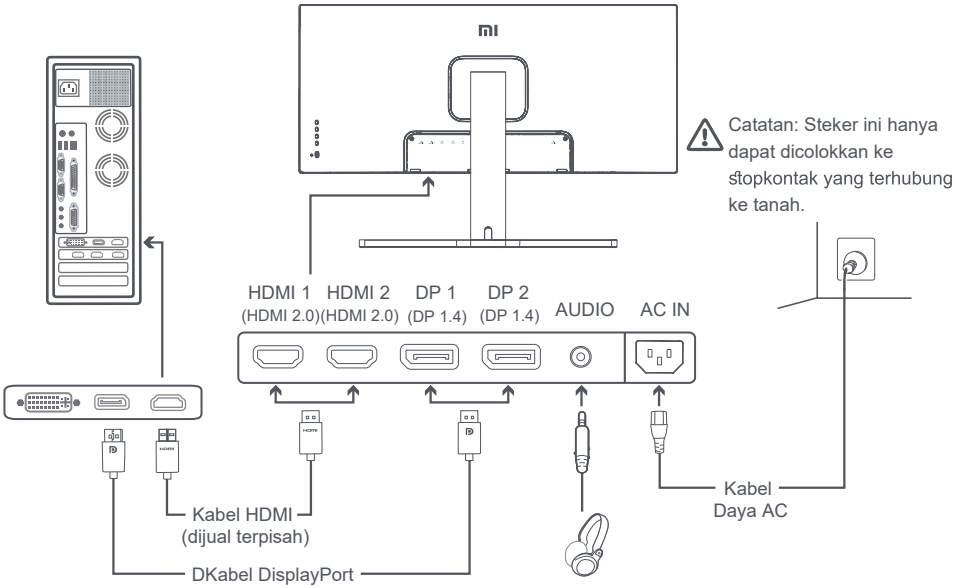

Catatan: Port audio hanya untuk mentransmisikan data audio.
DisplayPort (1,4): 3440 × 1440, maks. laju penyegaran 144 Hz.
HDMI (2,0): 3440 × 1440, maks. laju penyegaran 100 Hz.

Deskripsi Tombol

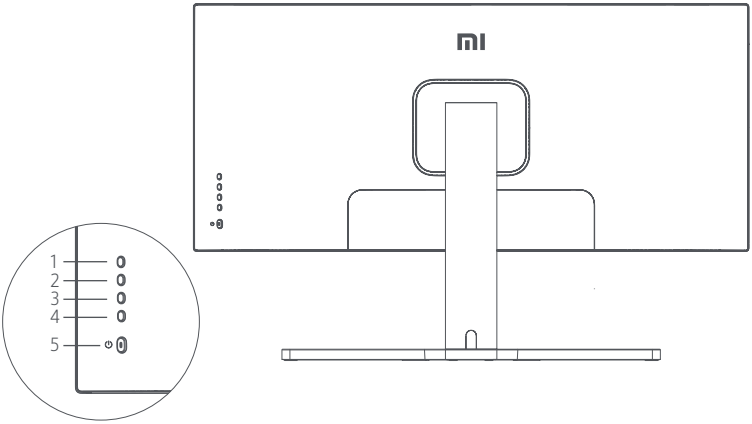

Fungsi Tombol		
1	M	Menu/Pilih
2	▲	Naik
3	▼	Turun
4	E	Keluar/Kembali
5	⏻	Nyala/Mati

Tombol Nyala/Mati

	Tekan	Nyalakan/matikan

Status Indikator

●	Redup	Mati
○	Terang	Nyala
◌	Berkedip	Dalam mode tidur

Deskripsi Menu

Mi Monitor		Mode Standar Diaktifkan
Kecerahan/Kontras	Kecerahan	
Gambar	Kecerahan Dinamis	
Setelan Kualitas Gambar	Level Hitam	
Mode Pintar	Kontras	
Setelan Jendela	DCR	
Setelan		

Menu Utama	Submenu	Deskripsi	Rentang yang Dapat Disesuaikan	Default
Kecerahan/ Kontras	Kecerahan	Mengatur kecerahan monitor	0-100	70
	Kecerahan Dinamis	Mengatur kecerahan dinamis monitor	Nyala/Mati	Mati
	Level Hitam	Mengatur level hitam monitor	0-100	50
	Kontras	Mengatur kontras monitor	0-100	75
	DCR	Mengatur rasio kontras dinamis (DCR) monitor	Nyala/Mati	Mati
Gambar	Suhu Warna	Mengatur suhu warna monitor	Standar/Hangat/Dingin/ Kustom	Standar
	Rona	Mengatur warna rona monitor	0-100	50
	Saturasi	Mengatur saturasi monitor	0-100	50
	Gamma	Mengatur gamma monitor	1,8/2,0/2,2/2,4/2,6	2.2
	Rasio Aspek	Mengatur rasio aspek monitor	Layar Penuh/16:9/1:1/Auto	Layar Penuh
Setelan PQ	Ketajaman	Mengatur ketajaman monitor	0-100	50
	Waktu Respons	Mengatur waktu respons monitor	Tinggi/Medium/Rendah/Mati	Mati
	Pengurangan Kebisingan	Mengatur pengurangan kebisingan monitor	Tinggi/Medium/Rendah/Mati	Mati
	Waktu Respons Gerakan	Mengurangi keburaman gerakan pada kecepatan refresh tinggi	Nyala/Mati	Mati

Menu Utama	Submenu	Deskripsi	Rentang yang Dapat Disesuaikan	Default
Mode Pintar	Mode Standar	Menyetel ke mode standar	Hanya satu mode yang dapat dipilih pada satu waktu	Mode Standar
	Mode Hemat	Menyetel ke mode eco		
	Mode Permainan	Menyetel ke mode permainan		
	Mode Film	Menyetel ke mode film		
	Mode Cahaya Biru Rendah	Menyetel ke mode cahaya biru rendah		
	RTS	Setel ke mode Game Strategi Waktu Nyata (RTS)		
Setelan Jendela	Jendela Tunggal	Hanya menampilkan jendela utama	Memilih sumber masuk	Jendela Tunggal
	Gambar-per-Gambar (PBP)	Menampilkan dua video masuk secara berdampingan	Sumber Masuk Jendela 1 Sumber Masuk Jendela 2	
	Gambar-dalam-Gambar (PIP)	Menampilkan jendela utama dan subjendela	Sumber Masuk Jendela 1 Sumber Masuk Jendela 2 Posisi Jendela 2 Ukuran Jendela 2	
Setelan	Bahasa	Memilih bahasa menu	English/Español/Русский/Français/Italiano/Deutsch/Polski/한국어	English
	Audio Masuk	Memilih sumber masuk audio	HDMI1/HDMI2/ DisplayPort1/DisplayPort2	/
	Volume	Mengatur volume monitor	0-100	50
	FreeSync	/	Nyala/Mati	Mati
	Informasi	Tampilkan informasi monitor, seperti resolusi saat ini atau sumber input.	/	/
	Memulihkan Setelan Pabrik	/	/	/

Catatan: Menu akan menampilkan FreeSync Premium jika sumber inputnya adalah DP; menu akan menampilkan Adaptive-Sync jika sumber inputnya adalah HDMI. Nama yang ditampilkan berbeda karena kedua organisasi yang bersangkutan berbeda, sedangkan fungsi sesungguhnya sama.

Kesehatan Mata

Untuk menghindari kelelahan mata, sakiti leher, lengan, siku, dan bahu yang disebabkan oleh penggunaan komputer dalam waktu lama, ikuti saran yang tertera di bawah ini:

- Jaga jarak monitor 20–28 inci (sekitar 50–70 cm) dari mata Anda.
- Berkedip lebih sering untuk menghilangkan rasa lelah pada mata saat menatap monitor.
- Istirahatkan mata Anda selama 20 menit setelah menggunakan monitor selama dua jam.
- Alihkan pandangan Anda dari monitor dan lihat sesuatu pada jarak tertentu setidaknya selama 20 detik.
- Regangkan tubuh Anda untuk membantu meredakan ketegangan pada leher, lengan, punggung, dan bahu.

Deskripsi Cahaya Biru Rendah

Dalam beberapa tahun terakhir, kerusakan mata akibat cahaya biru telah mendapatkan semakin banyak perhatian. Secara umum, panjang gelombang cahaya biru adalah 400–480 nm dan panjang gelombang cahaya biru yang berbahaya adalah 415–455 nm. Monitor ini memiliki fungsi untuk membantu mengurangi paparan Anda terhadap pancaran cahaya biru. Anda dapat mengaktifkan mode cahaya biru rendah melalui menu setelan.

Tindakan Pencegahan

- Jangan gunakan monitor ini di lingkungan yang basah atau lembab seperti kamar mandi, dapur, ruang bawah tanah, atau di dekat kolam renang.
- Pastikan monitor diletakkan di atas permukaan yang stabil. Jika monitor jatuh atau terbentur jatuh, hal tersebut dapat menyebabkan cedera diri atau kerusakan pada monitor.
- Simpan dan gunakan monitor di tempat yang sejuk, kering, dan berventilasi. Jauhkan monitor dari sumber radiasi dan panas.
- Jangan tutupi atau halangi ventilasi pembuangan panas di bagian belakang monitor. Jangan letakkan monitor di atas tempat tidur, sofa, selimut, dll.
- Kisaran tegangan pengoperasian monitor ditunjukkan pada label di bagian belakang monitor. Jika Anda tidak yakin berapa tegangan catu daya Anda, harap hubungi distributor monitor atau perusahaan listrik setempat.
- Jika Anda tidak berencana menggunakan monitor dalam jangka waktu lama, lepaskan dari stopkontak untuk mencegah kemungkinan kerusakan akibat lonjakan arus listrik atau sambaran petir.
- Jangan bebani stopkontak secara berlebihan karena dapat menyebabkan kebakaran atau sengatan listrik.
- Jangan masukkan benda asing ke dalam monitor karena hal ini dapat menyebabkan korsleting yang dapat mengakibatkan kebakaran atau sengatan listrik.
- Jangan coba membongkar atau memperbaiki monitor sendiri. Jika monitor tidak berfungsi dengan benar, harap hubungi departemen layanan purna jual kami untuk mendapatkan bantuan.
- Jangan tarik, pelintir, atau tekuk kabel daya secara berlebihan.

Pemecahan Masalah

Masalah	Kemungkinan Penyebab	Solusi
Tidak dapat dinyalakan	Tidak ada daya	· Pastikan kabel daya terpasang dengan benar. · Tekan tombol nyala/mati untuk menyalakan monitor.
Gambar terlihat gelap	Kecerahan/Kontras tidak diatur dengan benar	· Atur kecerahan dan kontras.
Gambar goyang atau memiliki riak	Gangguan	· Jauhkan monitor dari perangkat elektronik yang dapat menyebabkan gangguan listrik.
Indikator berkedip, tidak ada gambar di layar	Tidak ada sinyal, memasuki mode tidur	· Nyalakan komputer. · Pastikan kartu grafis komputer berfungsi dengan benar. · Pastikan kabel DisplayPort tercolok dengan benar.
Tampilan monitor: Di luar jangkauan	Resolusi salah	· Gunakan setelan resolusi yang disarankan dan ditentukan.

Spesifikasi

Nama	Monitor Gaming Lengkung Mi 34″
Model	XMMNTWQ34
Tegangan Nominal	100-240 V ~
Frekuensi Nominal	50/60 Hz
Arus Nominal	2 A
Daya Nominal	54 W (TYP) , 80 W Maks.
Ukuran Layar	34"
Ukuran Gambar yang Dapat Dilihat (Diagonal)	86,36 cm
Dot Pitch	0.07725 (H) × 0.23175 (V)
Kecerahan	250 cd/m² (TYP)
Kontras	3000:1 (TYP)
Warna Tampilan	16,7 M
Rasio Aspek	21:9
Waktu Respons	4 ms (GTG)
Resolusi Maksimum	3440 × 1440
Resolusi yang Direkomendasikan	3440 × 1440
Laju Penyegaran	144 Hz
Dimensi Item	810,39 (P) × 242,53 (L) × 520,61 (T) mm
Berat Bersih	8 kg
Suhu Pengoperasian	0℃ hingga 45℃
Kelembapan Pengoperasian	20-80% RH

Đọc kỹ hướng dẫn sử dụng này trước khi sử dụng và giữ lại để tham khảo.

Mục lục

Tổng quan về sản phẩm ---------- 178

Tổng quan về màn hình ---------- 178

Chi tiết sản phẩm trong bao bì ---------- 178

Lắp đặt ---------- 179

Lắp đế ---------- 179

Quản lý dây cáp ---------- 180

Lắp đặt giá treo tường ---------- 181

Hướng dẫn ---------- 182

Kết nối ---------- 182

Mô tả nút ---------- 183

Nút bật/tắt ---------- 183

Trạng thái đèn báo ---------- 183

Mô tả menu ---------- 184

Bảo vệ mắt ---------- 186

Mô tả chế độ giảm ánh sáng xanh ---------- 186

Biện pháp phòng ngừa ---------- 187

Xử lý sự cố ---------- 187

Thông số kỹ thuật ---------- 188

Tổng quan về sản phẩm

Tổng quan về màn hình

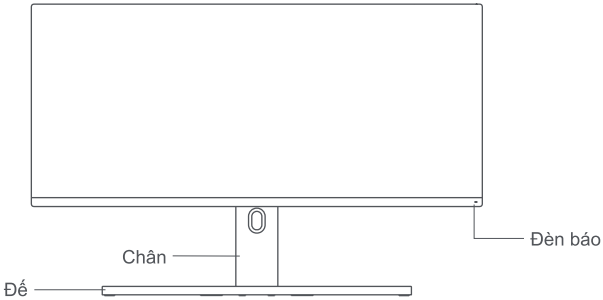

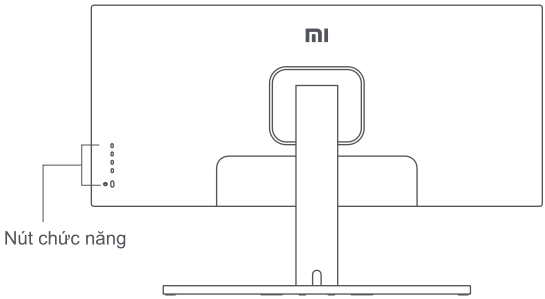

Chi tiết sản phẩm trong bao bì

Màn hình × 1

Đế × 1

Chân × 1

Hướng dẫn sử dụng × 1

Thông báo bảo hành × 1

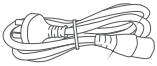

Dây nguồn × 1

Cáp DisplayPort × 1

Ốc tai hồng × 1

Chốt lục giác × 4

Vít treo tường × 4

Lắp đế

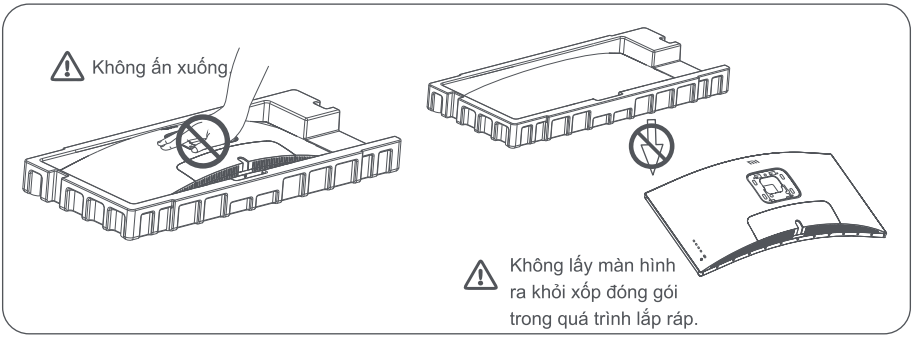

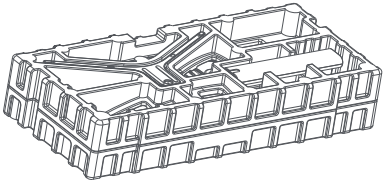

1. Mở hộp, lấy màn hình cùng lớp xốp bảo vệ khỏi hộp rồi đặt trên bề mặt cố định, bằng phẳng.

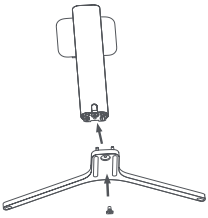

2. Lắp chân vào đế bằng ốc tai hồng đi kèm.

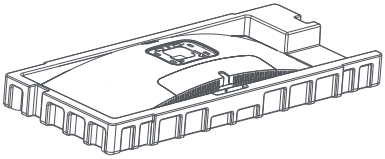

3. Bỏ lớp xốp trên cùng và túi nhựa ra để lộ điểm lắp ở mặt sau của màn hình.

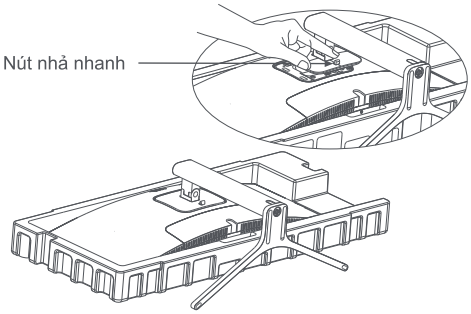

4. Gắn chân* bằng cách ấn vào khe ở mặt sau của màn hình cho đến khi khớp vào vị trí.
* Để tháo chân, nhấn vào nút nhả nhanh.

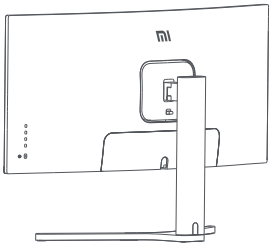

5. Sử dụng cả hai tay để lấy màn hình đã lắp ráp hoàn chỉnh ra một cách cẩn thận và đặt trên bề mặt cố định bằng phẳng.

Lưu ý: Để tránh làm hỏng màn hình, hãy cẩn thận không ấn vào màn hình LCD khi dựng đứng màn hình lên.

Quản lý dây cáp

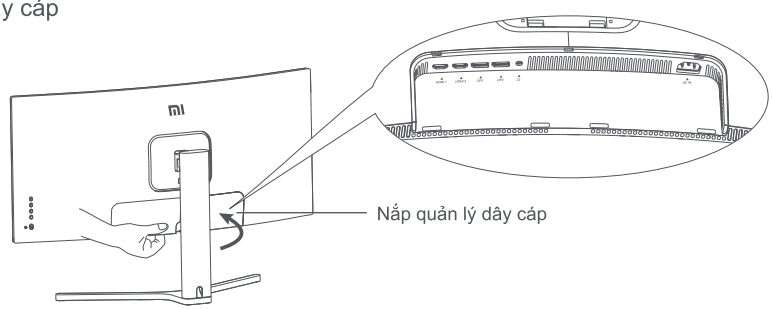

1. Tháo nắp quản lý dây cáp của màn hình và vỏ ốp của chân.

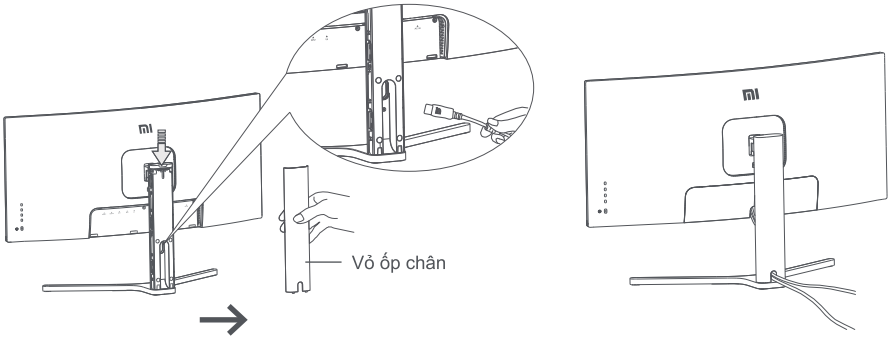

2. Luồn dây nguồn và cáp tín hiệu qua lỗ trên chân và nối với màn hình. Sau khi tất cả cáp đã vào đúng vị trí, lắp cả hai vỏ ốp.

Lưu ý: Bảng tên của màn hình này nằm gần cổng AC IN, bạn có thể tìm thấy bằng cách tháo nắp quản lý dây cáp.

Lắp đặt giá treo tường

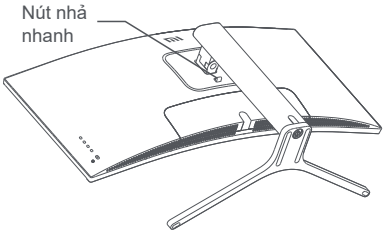

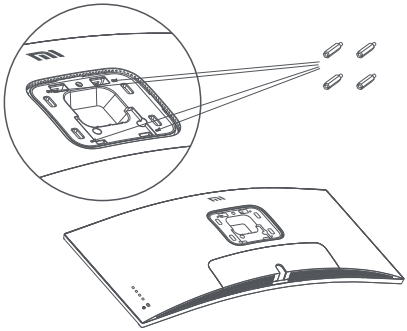

1. Nhấn vào nút nhả nhanh để tháo chân màn hình.

2. Lắp 4 chốt lục giác vào mặt sau của màn hình ở các vị trí quy định, sau đó gắn giá treo tường (được bán riêng) vào các chốt lục giác (các lỗ lắp đặt cách nhau 100 × 100 mm).

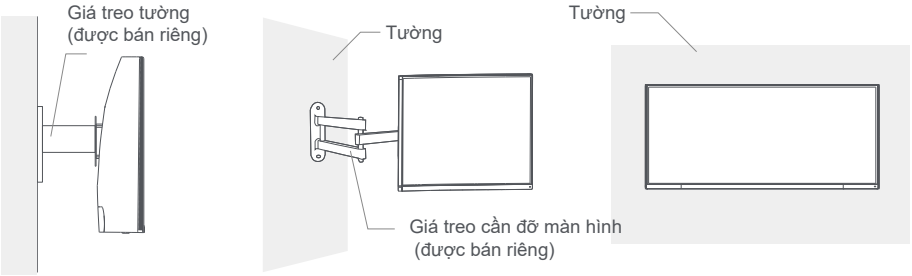

3. Tham khảo hướng dẫn lắp giá treo tường để gắn màn hình.
Lưu ý: Không ấn vào màn hình LCD trong quá trình lắp để tránh làm hỏng màn hình.

⚠ Lưu ý: Để giảm nguy cơ rơi, vui lòng lắp giá treo tường đúng cách và bảo vệ an toàn cho màn hình để tránh thương tích hoặc hư hỏng. Không đặt bất cứ thứ gì lên phía trên hoặc treo bất cứ thứ gì lên giá treo tường.

Kết nối

1. Kết nối cáp DisplayPort . Chỉ sử dụng cáp DisplayPort để chuyển dữ liệu hoặc tín hiệu qua cổng DP.
   a. Đảm bảo cả màn hình và máy tính đều tắt.
   b. Kết nối một đầu của cáp DisplayPort với cổng ra DisplayPort của máy tính và đầu kia với một trong các cổng vào DisplayPort của màn hình.
2. Kết nối cáp HDMI. Chỉ sử dụng cáp HDMI để chuyển dữ liệu hoặc tín hiệu qua cổng HDMI. Sản phẩm này được bán riêng.
   a. Đảm bảo cả màn hình và máy tính đều tắt.
   b. Kết nối một đầu của cáp HDMI với cổng ra HDMI của máy tính và đầu kia với một trong các cổng vào HDMI của màn hình.
3. Kết nối tai nghe hoặc thiết bị âm thanh 3.5 mm bên ngoài tương thích, nếu có, với cổng ra âm thanh của màn hình.
4. Cắm dây nguồn của cả máy tính và màn hình vào ổ cắm điện.

Lưu ý: Nếu dây nguồn hoặc cáp DisplayPort bị hỏng, phải thay thế bằng dây nguồn hoặc cáp DisplayPort chính hãng mua từ nhà sản xuất hoặc bộ phận dịch vụ sau bán hàng.

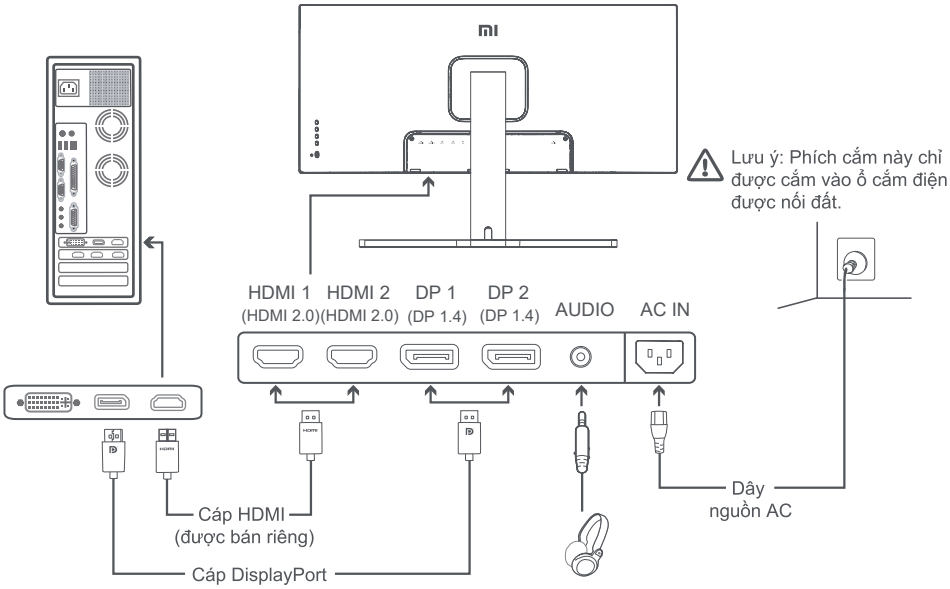

Lưu ý: Chỉ truyền dữ liệu âm thanh qua cổng âm thanh.
DisplayPort (1.4): 3440 × 1440, tần số quét tối đa 144 Hz.
HDMI (2.0): 3440 × 1440, tần số quét tối đa 100 Hz.

Mô tả nút

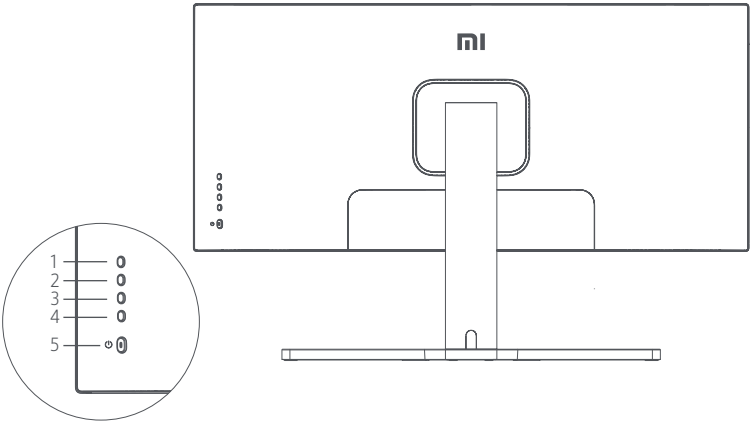

Chức năng của nút		
1	M	Menu/Chọn
2	▲	Tăng
3	▼	Giảm
4	E	Thoát/Quay lại
5	⏻	Bật/Tắt

Nút bật/tắt

	Nhấn	Bật/Tắt

Trạng thái đèn báo

●	Tối	Tắt
○	Sáng	Bật
◌	Nhấp nháy	Ở chế độ ngủ

Mô tả menu

Mi Monitor		Đã bật chế độ tiêu chuẩn
Độ sáng/Độ tương phản	Độ sáng	
Hình ảnh	Độ sáng động	
Cài đặt chất lượng hình ảnh	Mức độ đen	
Chế độ thông minh	Độ tương phản	
Cài đặt cửa sổ	DCR	
Cài đặt		

Menu chính	Menu con	Mô tả	Phạm vi điều chỉnh	Mặc định
Độ sáng/Độ tương phản	Độ sáng	Điều chỉnh độ sáng của màn hình	0-100	70
	Độ sáng động	Điều chỉnh độ sáng động của màn hình	Bật/Tắt	Tắt
	Mức độ đen	Điều chỉnh mức độ đen của màn hình	0-100	50
	Độ tương phản	Điều chỉnh độ tương phản của màn hình	0-100	75
	DCR	Điều chỉnh tỷ lệ tương phản động (DCR) của màn hình	Bật/Tắt	Tắt
Hình ảnh	Nhiệt độ màu	Điều chỉnh nhiệt độ màu của màn hình	Tiêu chuẩn/Ấm/Mát/Tùy chỉnh	Tiêu chuẩn
	Tông màu	Điều chỉnh tông màu của màn hình	0-100	50
	Độ bão hòa	Điều chỉnh độ bão hòa của màn hình	0-100	50
	Gamma	Điều chỉnh gamma của màn hình	1.8/2.0/2.2/2.4/2.6	2.2
	Tỷ lệ khung hình	Điều chỉnh tỷ lệ khung hình của màn hình	Toàn màn hình/16:9/1:1/ Tự động	Toàn màn hình
Cài đặt chất lượng hình ảnh	Độ sắc nét	Điều chỉnh độ sắc nét của màn hình	0-100	50
	Thời gian phản hồi	Điều chỉnh thời gian phản hồi của màn hình	Cao/Trung bình/Thấp/Tắt	Tắt
	Độ giảm tiếng ồn	Điều chỉnh độ giảm tiếng ồn của màn hình	Cao/Trung bình/Thấp/Tắt	Tắt
	Thời gian phản hồi với chuyển động	Giảm độ nhòe chuyển động ở mức tần số quét cao	Bật/Tắt	Tắt

Menu chính	Menu con	Mô tả	Phạm vi điều chỉnh	Mặc định
Chế độ thông minh	Chế độ tiêu chuẩn	Đặt chế độ tiêu chuẩn	Mỗi lần chỉ có thể chọn một chế độ	Chế độ tiêu chuẩn
	Chế độ tiết kiệm năng lượng	Đặt chế độ tiết kiệm năng lượng		
	Chế độ chơi game	Đặt chế độ chơi game		
	Chế độ xem phim	Đặt chế độ xem phim		
	Chế độ giảm ánh sáng xanh	Đặt chế độ giảm ánh sáng xanh		
	RTS	Đặt chế độ Chơi game chiến thuật thời gian thực (RTS)		
Cài đặt cửa sổ	Một cửa sổ	Chỉ hiển thị cửa sổ chính	Chọn nguồn đầu vào	Một cửa sổ
	Hình cạnh hình (PBP)	Hiển thị hai đầu vào video cạnh nhau	Nguồn đầu vào cửa sổ 1 Nguồn đầu vào cửa sổ 2	
	Hình trong hình (PIP)	Hiển thị cửa sổ chính và cửa sổ phụ	Nguồn đầu vào cửa sổ 1 Nguồn đầu vào cửa sổ 2 Vị trí cửa sổ 2 Kích thước cửa sổ 2	
Cài đặt	Ngôn ngữ	Chọn ngôn ngữ menu	English/Español/Русский/Français/Italiano/Deutsch/Polski/한국어	English
	Đầu vào âm thanh	Chọn nguồn đầu vào âm thanh	HDMI1/HDMI2/DisplayPort1/DisplayPort2	/
	Âm lượng	Điều chỉnh âm lượng của màn hình	0-100	50
	FreeSync	/	Bật/Tắt	Tắt
	Thông tin	Hiển thị thông tin màn hình như độ phân giải hiện tại hoặc nguồn đầu vào.	/	/
	Khôi phục cài đặt gốc	/	/	/

Lưu ý: Menu hiển thị FreeSync Premium khi nguồn vào là DP; menu hiển thị Adaptive-Sumc khi nguồn vào là HDMI. Do đây là hai hãng khác nhau nên tên sẽ được hiển thị khác dù chức năng thực tế như nhau.

Bảo vệ mắt

Để tránh mỏi mắt hoặc đau cổ, cánh tay, khuỷu tay và vai do sử dụng máy tính trong thời gian dài, vui lòng làm theo các gợi ý được liệt kê dưới đây:

- Giữ màn hình cách mắt 20–28 inch (xấp xỉ 50–70 cm).
- Chớp mắt thường xuyên hơn để giảm mỏi mắt khi nhìn chằm chằm vào màn hình.
- Để mắt nghỉ ngơi 20 phút sau khi sử dụng màn hình trong hai giờ.
- Rời mắt khỏi màn hình và nhìn vào vật thể ở một khoảng cách nhất định trong ít nhất 20 giây.
- Kéo căng cơ thể để giúp giảm độ căng ở cổ, cánh tay, lưng và vai.

Mô tả chế độ giảm ánh sáng xanh

Trong những năm gần đây, những tác hại cho mắt do ánh sáng xanh gây ra ngày càng được nhiều người quan tâm. Nói chung, bước sóng của ánh sáng xanh là 400–480 nm và bước sóng của ánh sáng xanh có hại là 415–455 nm. Màn hình này có chức năng giúp bạn giảm tiếp xúc với bức xạ ánh sáng xanh. Bạn có thể bật chế độ giảm ánh sáng xanh thông qua menu cài đặt.

Biện pháp phòng ngừa

- Không sử dụng màn hình này trong môi trường ẩm ướt như phòng tắm, nhà bếp, tầng hầm hoặc gần hồ bơi.
- Đảm bảo rằng màn hình được đặt trên một bề mặt cố định. Nếu màn hình bị rơi hoặc bị xô đổ thì có thể gây thương tích cho người hoặc làm hỏng màn hình.
- Bảo quản và sử dụng màn hình ở nơi khô ráo, thoáng mát. Giữ màn hình tránh xa các nguồn bức xạ và nhiệt.
- Không che hoặc chặn các lỗ thoát nhiệt ở mặt sau của màn hình. Không đặt màn hình trên giường, ghế sofa, chăn, v.v.
- Khoảng điện áp hoạt động của màn hình được ghi trên nhãn ở mặt sau của màn hình. Nếu bạn không chắc nguồn điện của mình có điện áp là bao nhiêu, vui lòng liên hệ với nhà phân phối màn hình hoặc công ty điện lực địa phương.
- Nếu bạn không định sử dụng màn hình trong thời gian dài, hãy rút phích cắm của màn hình ra khỏi ổ cắm điện để tránh hư hỏng có thể xảy ra do điện áp tăng vọt hoặc sét đánh.
- Không để ổ cắm điện quá tải vì điều này có thể gây ra hỏa hoạn hoặc điện giật.
- Không cắm bất cứ vật gì vào màn hình vì điều này có thể gây ra đoản mạch dẫn đến hỏa hoạn hoặc điện giật.
- Không cố gắng tự tháo rời hoặc sửa chữa màn hình. Nếu màn hình không hoạt động bình thường, vui lòng liên hệ với bộ phận dịch vụ sau bán hàng của chúng tôi để được hỗ trợ.
- Không kéo, xoắn hoặc uốn cong dây nguồn quá mức.

Xử lý sự cố

Vấn đề	Những nguyên nhân có thể gây ra vấn đề	Giải pháp
Không thể bật màn hình	Không có điện	· Đảm bảo rằng dây nguồn được cắm đúng cách. · Nhấn nút bật/tắt để bật màn hình.
Hình ảnh bị tối	Độ sáng/Độ tương phản không được điều chỉnh đúng cách	· Điều chỉnh độ sáng và độ tương phản.
Hình ảnh chập chờn hoặc có gợn sóng	Nhiễu	· Để màn hình tránh xa các thiết bị điện tử có thể gây nhiễu điện.
Đèn báo nhấp nháy, không có hình ảnh trên màn hình	Không có tín hiệu, đang ở chế độ ngủ	· Bật máy tính. · Đảm bảo rằng card đồ họa của máy tính hoạt động bình thường. · Đảm bảo rằng cáp DisplayPort được cắm đúng cách.
Màn hình hiển thị: Ngoài phạm vi	Độ phân giải không chính xác	· Sử dụng cài đặt độ phân giải khuyến nghị đã được chỉ rõ.

Thông số kỹ thuật

Tên	Màn hình cong chuyên game Mi 34”
Model	XMMNTWQ34
Điện áp định mức	100-240 V ~
Tần số định mức	50/60 Hz
Dòng điện định mức	2 A
Công suất định mức	54 W (thông thường), tối đa 80 W
Kích thước màn hình	34"
Kích thước hiển thị hình ảnh (Đường chéo)	86,36 cm
Khoảng cách điểm	0.07725 (H) × 0.23175 (V)
Độ sáng	250 cd/m² (thông thường)
Độ tương phản	3000:1 (thông thường)
Màu sắc hiển thị	16,7 M
Tỷ lệ khung hình	21:9
Thời gian phản hồi	4 ms (GTG)
Độ phân giải tối đa	3440 × 1440
Độ phân giải khuyến cáo	3440 × 1440
Tần số quét	144 Hz
Kích thước sản phẩm	810,39 (D) × 242,53 (R) × 520,61 (C) mm
Trọng lượng tịnh	8 kg
Nhiệt độ hoạt động	0℃ đến 45℃
Độ ẩm hoạt động	Độ ẩm tương đối 20-80%

อ่านคู่มือฉบับนี้ให้ละเอียดก่อนใช้งาน และควรเก็บไว้ใช้อ้างอิงในอนาคต

เนื้อหา

ภาพรวมผลิตภัณฑ์ ---------- 190

ภาพรวมของหน้าจอ ---------- 190

สิ่งที่ให้มาในบรรจุภัณฑ์ ---------- 190

การติดตั้ง ---------- 191

การติดตั้งฐาน ---------- 191

ส่วนเก็บสายเคเบิล ---------- 192

การติดตั้งขายึดติดผนัง ---------- 193

คำแนะนำ ---------- 194

การเชื่อมต่อ ---------- 194

คำอธิบายปุ่ม ---------- 195

ปุ่มเปิด/ปิด ---------- 195

สถานะของไฟแสดงสถานะ ---------- 195

คำอธิบายเมนู ---------- 196

สุขภาพตา ---------- 198

คำอธิบายแสงสีฟ้าต่ำ ---------- 198

ข้อควรระวัง ---------- 199

การแก้ปัญหา ---------- 199

ข้อมูลจำเพาะ ---------- 200

ภาพรวมผลิตภัณฑ์

ภาพรวมของหน้าจอ

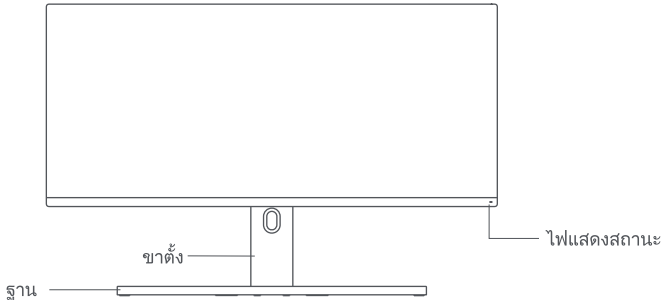

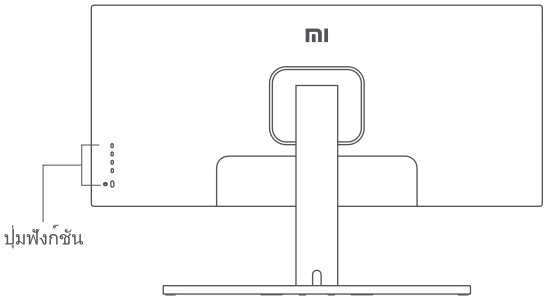

สิ่งที่ให้มาในบรรจุภัณฑ์

หน้าจอ x 1

ฐาน x 1

ขาตั้ง x 1

คู่มือผู้ใช้ x 1

ประกาศการรบประกน x 1

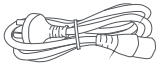

สายไฟ x 1

สาย DisplayPort x 1

สกรูนิ้วหัวแม่มือ x 1

สลักเกลียวหัวหกเหลี่ยม x 4

สกรูของขายึดติดผนัง x 4

การติดตั้งฐาน

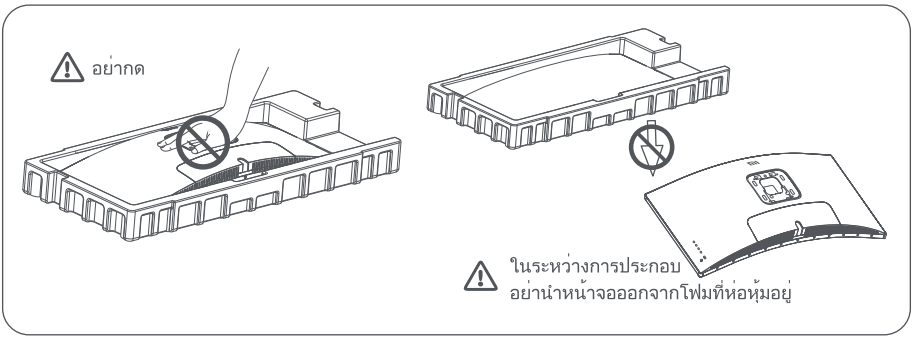

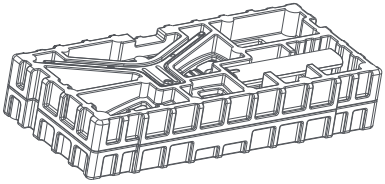

1. เปิดกล่อง จากนั้นนำหน้าจอพร้อมโฟมที่ปกป้อง
โดยรอบออกมาพร้อมกันจากกล่อง
แล้ววางลงบนพื้นผิวเรียบที่มั่นคง ไม่โยกเยก

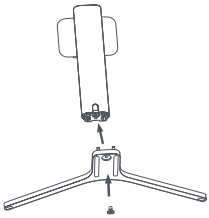

2. ขันขาตั้งเข้ากับฐานให้แน่นโดยใช้สกรูนิ้วหัว
แม่มือที่ให้มา

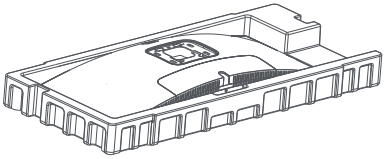

3. นำโฟมที่อยู่ด้านบนสุดออก แกะถุงพลาสติกเพื่อดูจุดต
ิดตั้งตรงด้านหลังหน้าจอ

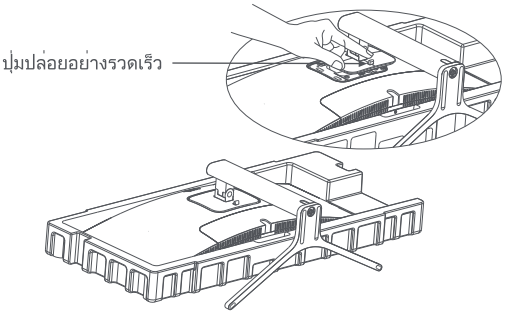

4. ติดขาตั้ง*โดยกดลงในช่องด้านหลังของหน้าจอจนก
ว่าจะได้ยินเสียงคลิกที่แสดงว่าขาตั้งเข้าที่แล้ว
* หากต้องการนำขาตั้งออก ให้กดปุ่มปล่อยอย่างรวดเร็ว

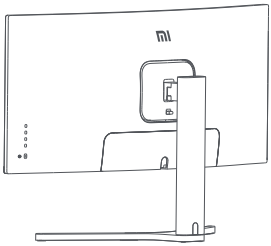

5. ใช้ทั้งสองมือค่อยๆ นำหน้าจอที่ประกอบเสร็จแล้วออกมา จากนั้นวางลงบนพื้นผิวเรียบที่มั่นคง ไม่โยกเยก

⚠ หมายเหตุ: เพื่อหลีกเลี่ยงการทำให้หน้าจอเสียหาย โปรดใช้ความระมัดระวังเพื่อไม่ให้หน้าจอ LCD ถูกกดขณะตั้งหน้าจอขึ้น

ส่วนเก็บสายเคเบิล

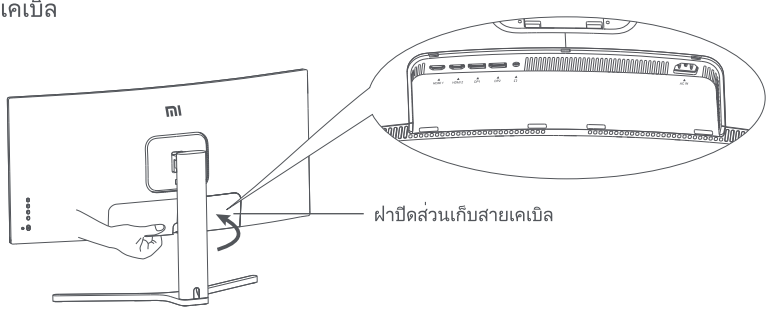

1. นำฝาปิดส่วนเก็บสายเคเบิลของหน้าจอและฝาปิดขาตั้งออก

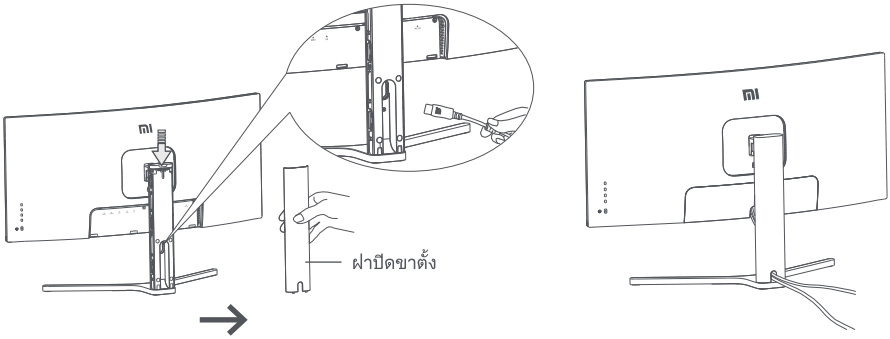

2. สอดสายไฟและสายสัญญาณลอดผ่านช่องเปิดในขาตั้ง แล้วเชื่อมต่อสายเข้ากับหน้าจอ หลังจากเสียบสายครบแล้ว ให้ติดตั้งฝาปิดทั้งสองอัน

⚠ ป้ายชื่อของหน้าจอนี้จะอยู่ใกล้กับช่อง AC IN คุณจะเห็นป้ายชื่อนี้เมื่อนำฝาปิดส่วนเก็บสายเคเบิลออก

การติดตั้งขายึดติดผนัง

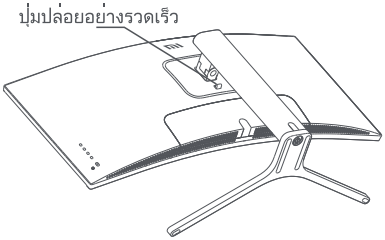

1. กดปุ่มปล่อยอย่างรวดเร็วเพื่อนำขาตั้งของหน้าจอออก

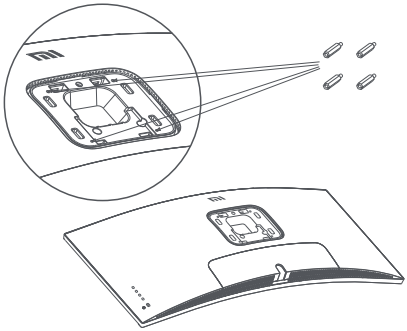

2. ขันสลักเกลียวหัวหกเหลี่ยม 4 ตัวที่ด้านหลังของหน้าจอในตำแหน่งที่ระบุ จากนั้นติดขายึดติดผนัง (มีขายแยกต่างหาก) เข้ากับสลักเกลียวหัวหกเหลี่ยม (รูยึดจะอยู่ห่างจากกัน 100 x 100 มม.)

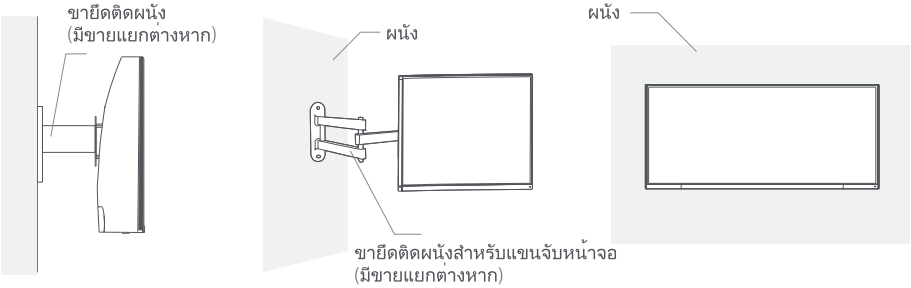

3. อ่านคำแนะนำในการติดตั้งขายึดติดผนังกับหน้าจอ
หมายเหตุ: อย่ากดหน้าจอ LCD ในระหว่างการยึดติดผนังเพื่อหลีกเลี่ยงการทำให้หน้าจอเสียหาย

⚠ หากต้องการลดความเสี่ยงในการตกหล่น โปรดติดตั้งขายึดติดผนังให้เหมาะสมและใช้อุปกรณ์ป้องกันหน้าจอหล่นเพื่อหลีกเลี่ยงไม่ให้เกิดการบาดเจ็บจากการตกหล่นและปกป้องไม่ให้หน้าจอเสียหาย อย่าวางสิ่งใดไว้ด้านบนหรือแขวนไว้กับขายึดติดผนัง

การเชื่อมต่อ

1. การเชื่อมต่อสาย DisplayPort..สาย **DisplayPort** จะใช้สำหรบการถ่ายโอนข้อมูลหรือสญญาณผ่านทางพอร์ต **DP** เท่าน้น
   ก. ตรวจสอบให้แน่ใจว่าทั้งหน้าจอและคอมพิวเตอร์ปิดอยู่
   ข. เชื่อมต่อปลายข้างหนึ่งของสาย DisplayPort กับช่องเอาต์พุต DisplayPort ของคอมพิวเตอร์ และปลายอีกข้างกับช่องอินพุต DisplayPort ของหน้าจอ
2. การเชื่อมต่อสาย HDMI.สาย **HDMI** จะใช้สำหรบการถ่ายโอนข้อมูลหรือสญญาณผ่านทางพอร์ต **HDMI** เท่าน้น มีจำหน่ายแยกต่างหาก
   ก. ตรวจสอบให้แน่ใจว่าทั้งหน้าจอและคอมพิวเตอร์ปิดอยู่
   ข. เชื่อมต่อปลายข้างหนึ่งของสาย HDMI กับช่องเอาต์พุต HDMI ของคอมพิวเตอร์ และปลายอีกข้างกับช่องอินพุต HDMI ของหน้าจอ
3. เชื่อมต่อชุดหูฟังหรืออุปกรณ์เสียงภายนอกที่เข้ากันได้ขนาด 3.5 มม. กับช่องเอาต์พุตเสียงของหน้าจอ
4. เสียบสายไฟของคอมพิวเตอร์และหน้าจอเข้ากับเต้าเสียบปลั๊กไฟ

หมายเหตุ: หากสายไฟหรือสาย DisplayPort เกิดความเสียหาย จะต้องเปลี่ยนสายไฟหรือสาย DisplayPort ใหม่ที่เป็นของแท้ซึ่งซื้อมาจากผู้ผลิตหรือฝ่ายบริการหลังการขาย

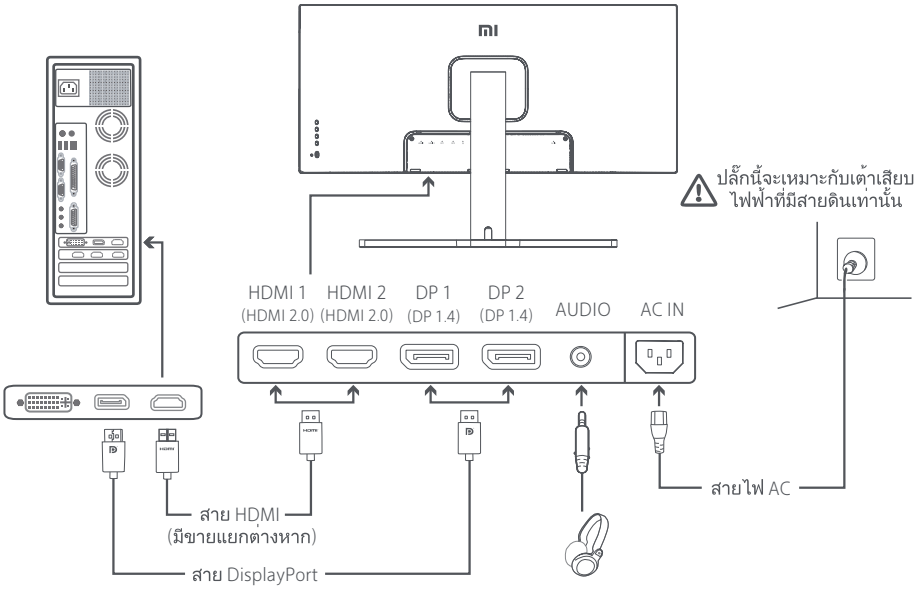

หมายเหตุ: **พอร์ตเสียงจะใช้สำหรบการส่งข้อมูลเสียงเท่าน้น**
DisplayPort (1.4): สูงสุด 3440 × 1440 อัตรารีเฟรช 144 Hz
HDMI (2.0): สูงสุด 3440 × 1440 อัตรารีเฟรช 100 Hz

คำอธิบายปุ่ม

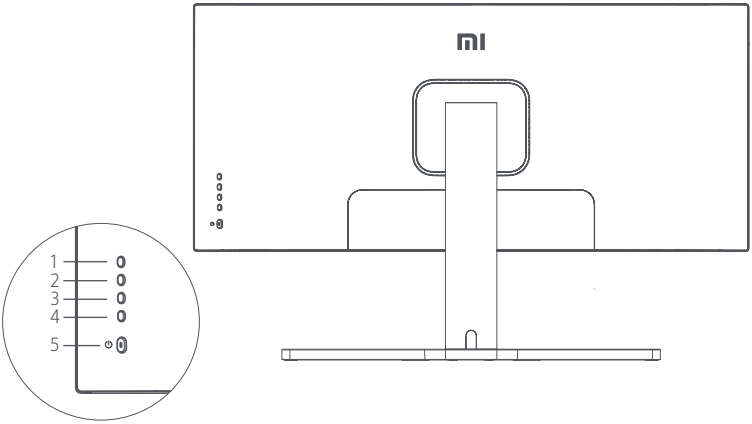

ฟังก์ชันของปุ่ม		
1	M	เมนู/เลือก
2	▲	ขึ้น
3	▼	ลง
4	E	ออก/ย้อนกลับ
5	⏻	เปิด/ปิด

ปุ่มเปิด/ปิด

	กด	เปิด/ปิด

สถานะของไฟแสดงสถานะ

●	หรี่แสง	ปิด
○	สว่าง	เปิด
◌	กะพริบ	อยู่ในโหมดพักเครื่อง

คำอธิบายเมนู

Mi Monitor			เปิดใช้โหมดมาตรฐานแล้ว
ความสว่าง/ความเปรียบต่าง	ความสว่าง		✔
รูปภาพ	ความสว่างแบบไดนามิก		▲
การตั้งค่าคุณภาพของภาพ	ระดับความดำ		
โหมดอัจฉริยะ	ความเปรียบต่าง		▼
การตั้งค่าหน้าต่าง	DCR		
การตั้งค่า			✕

เมนูหลัก	เมนูย่อย	คำอธิบาย	ช่วงที่ปรับได้	ค่าเริ่มต้น
ความสว่าง / ความเปรียบต่าง	ความสว่าง	ปรับแสงของหน้าจอ	0–100	70
	ความสว่างแบบไดนามิก	ปรับความสว่างแบบไดนามิกของหน้าจอ	เปิด/ปิด	ปิด
	ระดับความดำ	ปรับระดับความมืดของหน้าจอ	0–100	50
	ความเปรียบต่าง	ปรับความเปรียบต่างของหน้าจอ	0–100	75
	DCR	ปรับอัตราความเปรียบต่างแบบไดนามิกของหน้าจอ (DCR)	เปิด/ปิด	ปิด
รูปภาพ	อุณหภูมิสี	ปรับอุณหภูมิสีของหน้าจอ	มาตรฐาน/อบอุ่น/เย็น/กำหนดเอง	มาตรฐาน
	ความมืดหรือสว่างของสี	ปรับความมืดหรือความสว่างของสีหน้าจอ	0–100	50
	ความอิ่มตัวของสี	ปรับความอิ่มตัวของสีหน้าจอ	0–100	50
	แกมมา	ปรับค่าแกมมาของหน้าจอ	1.8/2.0/2.2/2.4/2.6	2.2
	อัตราส่วนหน้าจอ	ปรับอัตราส่วนของหน้าจอ	เต็มหน้าจอ/16:9/1:1/อัตโนมัติ	เต็มหน้าจอ
การตั้งค่า PQ	ความคมชัด	ปรับความคมชัดของหน้าจอ	0–100	50
	เวลาในการตอบสนอง	ปรับเวลาในการตอบสนองของหน้าจอ	สูง/ปานกลาง/ต่ำ/ปิด	ปิด
	การลดเสียงรบกวน	ปรับการลดเสียงรบกวนของหน้าจอ	สูง/ปานกลาง/ต่ำ/ปิด	ปิด
	เวลาในการตอบสนองต่อการเคลื่อนไหว	ลดความเบลอขณะเคลื่อนไหวที่อัตรารีเฟรชสูง	เปิด/ปิด	ปิด

เมนูหลัก	เมนูย่อย	คำอธิบาย	ช่วงที่ปรับได้	ค่าเริ่มต้น
โหมดอัจฉริยะ	โหมดมาตรฐาน	ตั้งเป็นโหมดมาตรฐาน	เลือกโหมดได้ครั้งละหนึ่งโหมดเท่านั้น	โหมดมาตรฐาน
	โหมดประหยัดพลังงาน	ตั้งเป็นโหมดประหยัด		
	โหมดเกม	ตั้งเป็นโหมดเกม		
	โหมดภาพยนตร์	ตั้งเป็นโหมดภาพยนตร์		
	โหมดแสงสีฟ้าต่ำ	ตั้งเป็นโหมดแสงสีฟ้าต่ำ		
	RTS	ตั้งเป็นโหมดเกมกลยุทธ์แบบเรียลไทม์ (RTS)		
การตั้งค่าหน้าต่าง	หน้าต่างเดียว	แสดงเฉพาะหน้าต่างหลัก	เลือกแหล่งที่มาของอินพุต	หน้าต่างเดียว
	ภาพต่อภาพ (PBP)	แสดงอินพุตวิดีโอทั้งสองรายการอยู่ข้างกัน	แหล่งที่มาของอินพุตสำหรับหน้าต่าง 1 แหล่งที่มาของอินพุตสำหรับหน้าต่าง 2	
	ภาพในภาพ (PIP)	แสดงหน้าต่างหลักและหน้าต่างย่อย	แหล่งที่มาของอินพุตสำหรับหน้าต่าง 1 แหล่งที่มาของอินพุตสำหรับหน้าต่าง 2 ตำแหน่งของหน้าต่าง 2 ขนาดของหน้าต่าง 2	
การตั้งค่า	ภาษา	เลือกภาษาของเมนู	English/Español/Русский/Français/Italiano/Deutsch/Polski/한국어	English
	อินพุตเสียง	เลือกแหล่งที่มาของอินพุตเสียง	HDMI1/HDMI2/DisplayPort1/DisplayPort2	/
	ระดับเสียง	ปรับเสียงของหน้าจอ	0–100	50
	FreeSync	/	เปิด/ปิด	ปิด
	ข้อมูล	แสดงข้อมูลหน้าจอ เช่น ความละเอียดปัจจุบันหรือแหล่งที่มาของอินพุต	/	/
	คืนค่าการตั้งค่าจากโรงงาน	/	/	/

หมายเหตุ: เมนูจะแสดง FreeSync Premium หากแหล่งที่มาของอินพุตคือ DP และจะแสดง Adaptive-Sync หากแหล่งที่มาของอินพุตคือ HDMI ซึ่งอาจแสดงจะแตกต่างกันออกไป เนื่องจากองค์กรทั้งสองที่เกี่ยวข้องนั้นเป็นคนละองค์กรกัน แต่จริงๆ แล้วฟังก์ชันจะเหมือนกัน

สุขภาพตา

เพื่อไม่ให้เกิดอาการปวดตา หรือปวดคอ แขน ข้อศอก และไหล่ที่เกิดจากการใช้คอมพิวเตอร์เป็นเวลานาน โปรดทำตามคำแนะนำที่ระบุไว้ด้านล่างนี้

- วางหน้าจอให้ห่างจากสายตา 20–28 นิ้ว (ประมาณ 50–70 ซม.)
- กะพริบตาบ่อยๆ เพื่อผ่อนคลายความเมื่อยล้าขณะจ้องหน้าจอ
- พักสายตา 20 นาทีหลังจากใช้หน้าจอ 2 ชั่วโมง
- ละสายตาจากหน้าจอแล้วมองไปที่บางสิ่งที่อยู่ห่างออกไปสัก 20 วินาที
- ยืดเส้นยืดสายเพื่อคลายความตึงเครียดที่คอ แขน หลัง และไหล่

คำอธิบายแสงสีฟ้าต่ำ

ในช่วงหลายปีที่ผ่านมานี้ ผู้คนให้ความสนใจกับความเสียหายของดวงตาอันเกิดจากแสงสีฟ้ามากขึ้นเรื่อยๆ โดยทั่วไปแล้ว ความยาวคลื่นแสงสีฟ้าจะอยู่ที่ 400–480 นาโนเมตร และความยาวคลื่นแสงสีฟ้าที่เป็นอันตรายจะอยู่ที่ 415–455 นาโนเมตร หน้าจอนี้มีฟังก์ชันที่จะช่วยลดการสัมผัสกับการกระจายแสงสีฟ้า คุณสามารถเปิดใช้โหมดแสงสีฟ้าต่ำผ่านทางเมนูการตั้งค่า

ข้อควรระวัง

- อย่าใช้หน้าจอนี้ในสภาพแวดล้อมที่มีความชื้นหรือความเปียก เช่น ห้องน้ำ ห้องครัว ห้องใต้ดิน หรือบริเวณใกล้กับสระว่ายน้ำ
- ตรวจสอบให้แน่ใจว่าหน้าจอวางอยู่บนพื้นผิวที่มั่นคง ไม่โยกเยก หากหน้าจอร่วงหล่นหรือหล่นทับ อาจทำให้บุคคลได้รับบาดเจ็บหรือหน้าจอเสียหายได้
- จัดเก็บและใช้หน้าจอในสถานที่ที่มีความเย็น แห้ง และระบายอากาศได้ดี เก็บหน้าจอให้ห่างจากรังสีและแหล่งความร้อนต่างๆ
- อย่าปิดหรือกีดขวางการระบายความร้อนที่ด้านหลังของหน้าจอ อย่าวางหน้าจอไว้บนเตียง โซฟา ผ้าห่ม ฯลฯ
- พิสัยแรงดันไฟฟ้าที่ใช้งานของหน้าจอจะระบุไว้บนป้ายกำกับด้านหลังของหน้าจอ หากคุณไม่แน่ใจว่าแหล่งจ่ายไฟของคุณมีแรงดันไฟฟ้าเท่าใด โปรดติดต่อผู้จัดจำหน่ายหน้าจอหรือบริษัทไฟฟ้าในท้องถิ่น
- หากคุณจะไม่ใช้หน้าจอเป็นเวลานาน ให้ถอดปลั๊กออกจากเต้าเสียบปลั๊กไฟ เพื่อป้องกันความเสียหายที่อาจเกิดขึ้นจากกระแสไฟไม่คงที่หรือฟ้าผ่า
- อย่าใช้งานเต้าเสียบปลั๊กไฟจนเกินกำลัง เพราะอาจทำให้เกิดไฟไหม้หรือไฟฟ้าลัดวงจรได้
- อย่าเสียบวัตถุแปลกปลอมเข้าไปในหน้าจอ เพราะอาจทำให้เกิดไฟฟ้าลัดวงจรซึ่งอาจเป็นเหตุให้เกิดไฟไหม้หรือไฟช็อตได้
- อย่าพยายามถอดหรือซ่อมหน้าจอด้วยตนเอง หากหน้าจอทำงานผิดปกติ โปรดติดต่อแผนกบริการหลังการขายเพื่อขอความช่วยเหลือ
- อย่าดึง บิด หรืองอสายมากจนเกินไป

การแก้ปัญหา

ปัญหา	สาเหตุที่เป็นไปได้	วิธีแก้ไขปัญหา
เปิดเครื่องไม่ได้	ไม่มีกระแสไฟฟ้า	· ตรวจสอบให้แน่ใจว่าได้เสียบสายไฟไว้อย่างเหมาะสมแล้ว · กดปุ่มเปิด/ปิดเพื่อเปิดหน้าจอ
ภาพมืด	ไม่สามารถปรับความสว่าง/ความเปรียบต่างให้เหมาะสมได้	· ปรับความสว่างและความเปรียบต่าง
ภาพสั่นหรือกระเพื่อม	มีสัญญาณรบกวน	· วางหน้าจอให้ห่างจากอุปกรณ์อิเล็กทรอนิกส์ที่อาจทำให้เกิดสัญญาณรบกวนไฟฟ้า
ไฟแสดงสถานะกะพริบ ไม่มีภาพบนหน้าจอ	ไม่มีสัญญาณ เข้าสู่โหมดพักเครื่อง	· เปิดคอมพิวเตอร์ · ตรวจสอบให้แน่ใจว่ากราฟิกของคอมพิวเตอร์ทำงานเป็นปกติ · ตรวจสอบให้แน่ใจว่าได้เสียบสาย DisplayPort ไว้อย่างเหมาะสมแล้ว
การแสดงผลของหน้าจอ: ไม่อยู่ในพิสัย	ความละเอียดไม่ถูกต้อง	· ใช้การตั้งค่าความละเอียดที่แนะนำ

ข้อมูลจำเพาะ

ชื่อ	Mi Curved หน้าจอคอมพิวเตอร์สำหรับเล่นเกม 34 นิ้ว
รุ่น	XMMNTWQ34
อัตราแรงดันไฟฟ้า	100 – 240 โวลต์~
อัตราความถี่	50/60 Hz
อัตรากระแสไฟฟ้า	2 A
อัตราการจ่ายไฟ	54 W (TYP) สูงสุด 80 W
ขนาดหน้าจอ	34 นิ้ว
ขนาดภาพที่มองเห็นได้ (แนวทแยง)	86.36 ซม.
ระยะห่างระหว่างจุดภาพ	0.07725 (H) × 0.23175 (V)
ความสว่าง	250 cd/m² (TYP)
ความเปรียบต่าง	3000:1 (TYP)
แสดงสี	16.7 M
อัตราส่วนหน้าจอ	21:9
เวลาในการตอบสนอง	4 ms (GTG)
ความละเอียดสูงสุด	3440 × 1440
ความละเอียดที่แนะนำ	3440 × 1440
อัตรารีเฟรช	144 Hz
ขนาดวัตถุ	810.39 (ย) × 242.53 (ก) × 520.61 (ส) มม.
น้ำหนักสุทธิ	8 กก.
อุณหภูมิการทำงาน	0℃ ถึง 45℃
ความชื้นที่เหมาะกับการทำงาน	20–80% RH

Baca manual ini dengan teliti sebelum penggunaan, dan simpan untuk rujukan di masa hadapan.

Kandungan

Gambaran Keseluruhan Produk ---------- 202

Gambaran Keseluruhan Monitor ---------- 202

Kandungan Pakej ---------- 202

Pemasangan ---------- 203

Memasang Tapak ---------- 203

Pengurusan Kabel ---------- 204

Pemasangan Cagak Dinding ---------- 205

Arahan ---------- 206

Sambungan ---------- 206

Penerangan Butang ---------- 207

Butang Hidup/Mati ---------- 207

Status Penunjuk ---------- 207

Penerangan Menu ---------- 208

Kesihatan Mata ---------- 210

Penerangan Cahaya Biru Rendah ---------- 210

Langkah Berjaga-jaga ---------- 211

Penyelesaian Masalah ---------- 211

Spesifikasi ---------- 212

Gambaran Keseluruhan Produk

Gambaran Keseluruhan Monitor

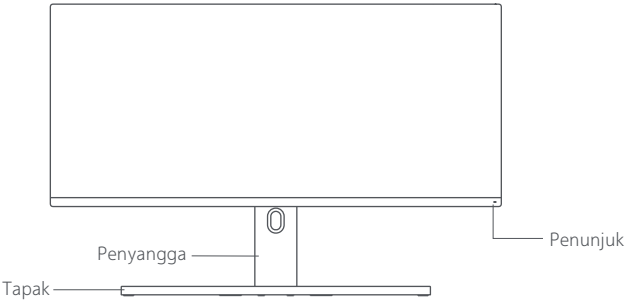

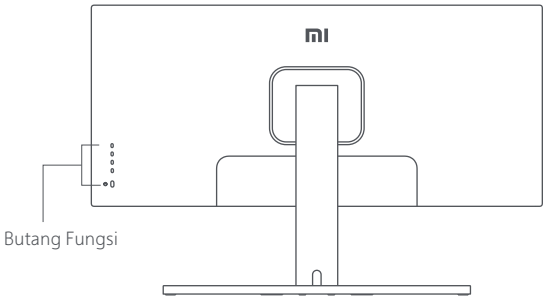

Kandungan Pakej

Paparan × 1

Tapak × 1

Penyangga × 1

Manual Pengguna × 1

Notis Jaminan × 1

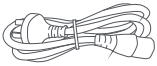

Kord Kuasa × 1

Kabel DisplayPort × 1

Skru Jari × 1

Stad Heks × 4

Skru Cagak Dinding × 4

Memasang Tapak

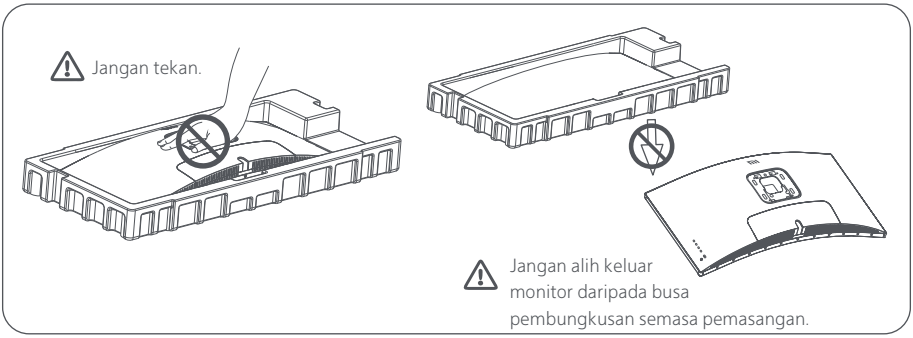

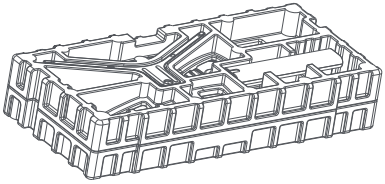

1. Buka kotak, kemudian keluarkan monitor dengan busa pelindung monitor bersama-sama daripada kotak dan letakkan pada permukaan rata yang stabil.

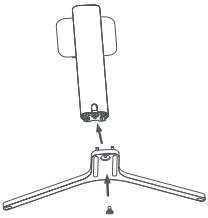

2. Pasangkan penyangga ke tapak menggunakan skru jari yang disertakan.

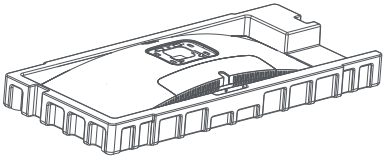

3. Alih keluar lapisan busa atas dan beg plastik untuk mendedahkan titik cagak di bahagian belakang monitor.

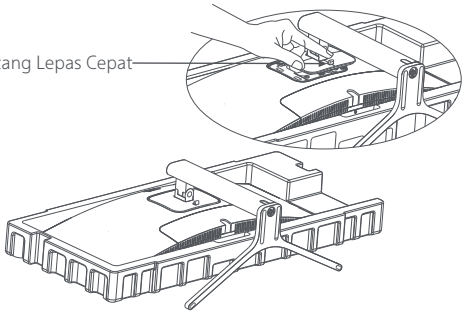

4. Pasang penyangga* dengan menekan penyangga ke dalam slot di bahagian belakang monitor sehingga ia terpasang pada tempat yang sepatutnya.
* Untuk melepaskan penyangga, tekan butang lepas cepat.

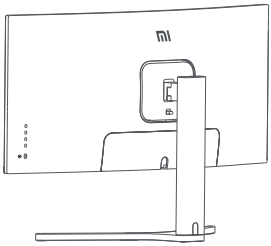

5. Gunakan kedua-dua tangan untuk mengeluarkan monitor yang telah dipasang sepenuhnya dengan teliti dan letakkan pada permukaan rata dan stabil.

Catatan: Untuk mengelakkan kerosakan pada skrin, berhati-hatilah untuk tidak menekan skrin LCD semasa mendirikannya.

Pengurusan Kabel

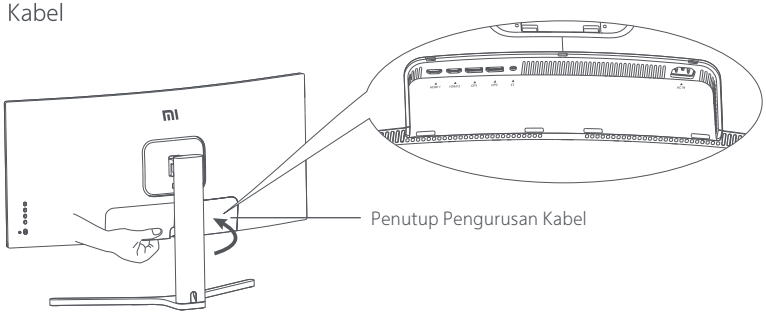

1. Tanggalkan penutup pengurusan kabel monitor dan penutup penyangga.

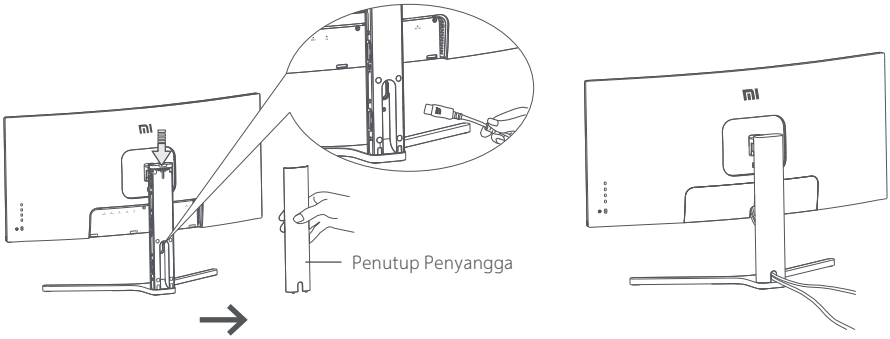

2. Masukkan kabel kuasa dan kabel isyarat melalui bukaan di penyangga dan sambungkannya ke monitor. Selepas semua kabel berada dalam kedudukan, pasangkan kedua-dua penutup.

Catatan: Plat nama monitor ini berada berhampiran port AC IN, anda boleh mencarinya dengan menanggalkan penutup pengurusan kabel.

Pemasangan Cagak Dinding

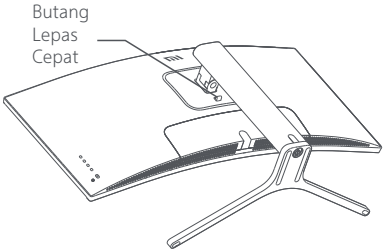

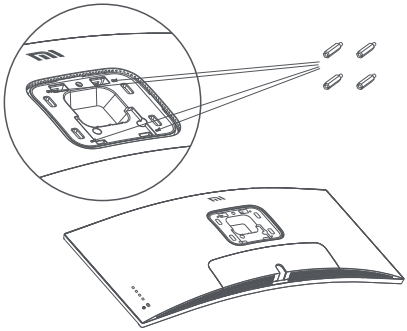

1. Tekan butang lepas cepat untuk mengeluarkan penyangga monitor.

2. Skrukan 4 stad heks ke bahagian belakang monitor pada kedudukan yang ditunjukkan, kemudian pasangkan cagak dinding (dijual secara berasingan) kepada stad heks (lubang cagak berjarak 100 × 100 mm).

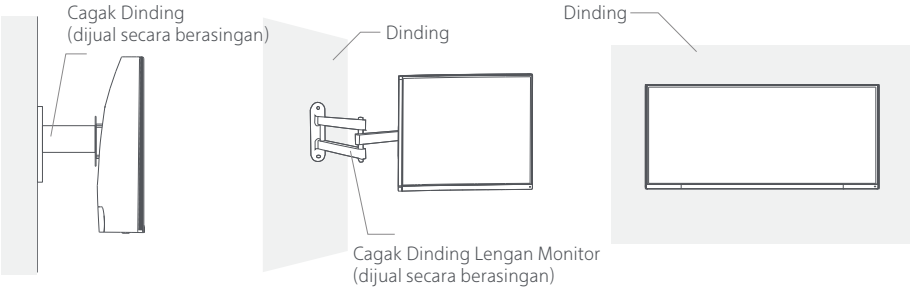

3. Rujuk arahan cagak dinding untuk memasang monitor.
Catatan: Jangan tekan pada skrin LCD semasa proses pemasangan, agar tidak merosakkan skrin.

⚠ Catatan: Untuk mengurangkan risiko jatuh, pasang cagak dinding dengan betul dan amalkan perlindungan keselamatan pada monitor untuk mengelakkan kecederaan atau kerosakan. Jangan letakkan apa–apa di atas atau gantungkan sesuatu daripada cagak dinding.

Sambungan

1. Menyambungkan kabel DisplayPort. Kabel DisplayPort hanya digunakan untuk memindahkan data atau isyarat melalui port DP.

   a. Pastikan monitor dan komputer dimatikan.

   b. Sambungkan satu hujung kabel DisplayPort kepada port output DisplayPort komputer, dan hujung yang lain kepada salah satu port input DisplayPort monitor.

2. Menyambungkan kabel HDMI. Kabel HDMI hanya digunakan untuk memindahkan data atau isyarat melalui port HDMI. Kabel tersebut dijual secara berasingan.

   a. Pastikan monitor dan komputer dimatikan.

   b. Sambungkan satu hujung kabel HDMI kepada port output HDMI komputer, dan hujung yang lain kepada salah satu port input HDMI monitor.

3. Sambungkan set kepala atau mana-mana peranti audio luaran 3.5 mm yang serasi kepada port output audio monitor.

4. Palam masuk kedua-dua kabel kuasa komputer dan monitor ke dalam soket kuasa.

Catatan: Jika kord kuasa atau kabel DisplayPort rosak, ia mesti diganti dengan kord kuasa asli atau kabel DisplayPort yang dibeli daripada pengeluar atau bahagian perkhidmatan selepas jualan.

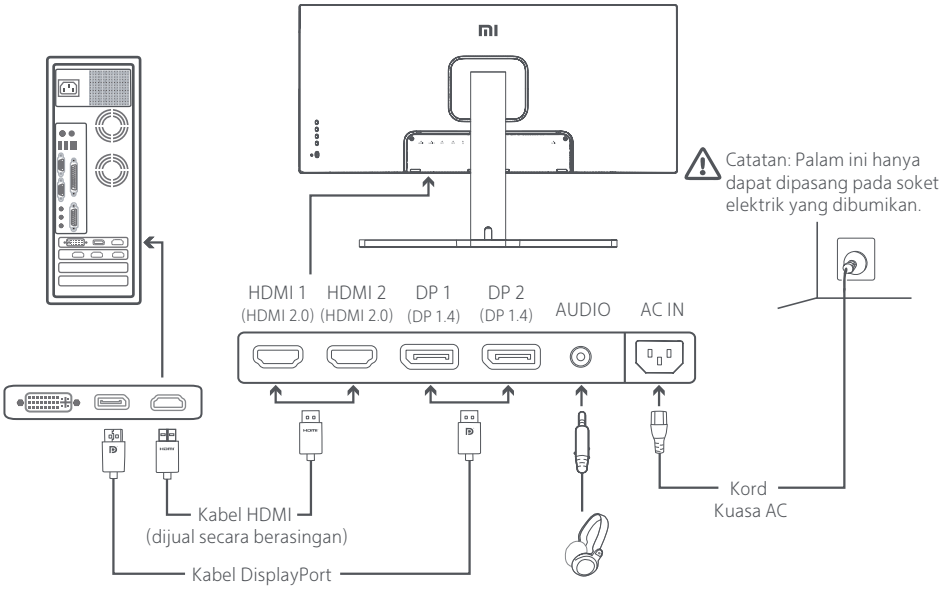

Catatan: Port audio hanya untuk menghantar data audio.
DisplayPort (1.4): 3440 × 1440, kadar segar semula maks. 144 Hz.
HDMI (2.0): 3440 × 1440, kadar segar semula maks. 100 Hz.

Penerangan Butang

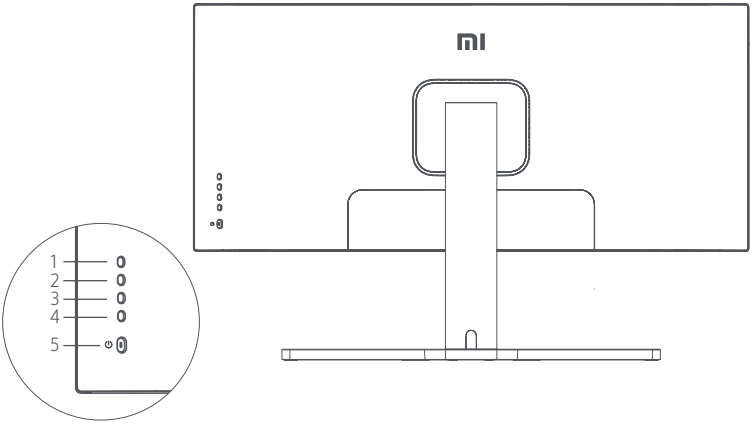

Fungsi Butang		
1	M	Menu/Pilih
2	▲	Ke atas
3	▼	Ke bawah
4	E	Keluar/Kembali
5	⏻	Hidup/Mati

Butang Hidup/Mati

	Tekan	Hidupkan/Matikan

Status Penunjuk

●	Dimalapkan	Mati
○	Nyala	Hidup
◌	Berkelip	Dalam mod tidur

Penerangan Menu

Mi Monitor			Mod Standard Didayakan
Kecerahan/Kontras	Kecerahan		✔
Imej	Kecerahan Dinamik		▲
Tetapan Kualiti Gambar	Tahap Hitam		
Mod Pintar	Kontras		▼
Tetapan Tetingkap	DCR		
Tetapan			✕

Menu Utama	Submenu	Penerangan	Julat Boleh Laras	Lalai
Kecerahan /Kontras	Kecerahan	Laraskan kecerahan monitor	0–100	70
	Kecerahan Dinamik	Laraskan kecerahan dinamik monitor	Hidup/Mati	Mati
	Tahap Hitam	Laraskan tahap hitam monitor	0–100	50
	Kontras	Laraskan kontras monitor	0–100	75
	DCR	Laraskan nisbah kontras dinamik (DCR) monitor	Hidup/Mati	Mati
Imej	Suhu Warna	Laraskan suhu warna monitor	Standard/Hangat/Sejuk/Tersuai	Standard
	Rona	Laraskan rona monitor	0–100	50
	Ketepuan	Laraskan ketepuan monitor	0–100	50
	Gama	Laraskan gama monitor	1.8/2.0/2.2/2.4/2.6	2.2
	Nisbah Aspek	Laraskan nisbah aspek monitor	Skrin Penuh/16:9/1:1/Auto	Skrin Penuh
Tetapan PQ	Ketajaman	Laraskan ketajaman monitor	0–100	50
	Masa Respons	Laraskan masa respons monitor	Tinggi/Sederhana/Rendah/Mat	Mati
	Pengurangan Hingar	Laraskan pengurangan hingar monitor	Tinggi/Sederhana/Rendah/Mat	Mati
	Masa Respons Gerakan	Mengurangkan kabur gerakan pada kadar segar semula tinggi	Hidup/Mati	Mati

Menu Utama	Submenu	Penerangan	Julat Boleh Laras	Lalai
Mod Pintar	Mod Standard	Tetapkan kepada mod standard	Hanya satu mod yang boleh dipilih dalam satu masa	Mod Standard
	Mod Eko	Tetapkan kepada mod eko		
	Mod Permainan	Tetapkan kepada mod permainan		
	Mod Filem	Tetapkan kepada mod filem		
	Mod Cahaya Biru Rendah	Tetapkan kepada mod cahaya biru rendah		
	RTS	Tetapkan kepada mod Permainan Strategi Masa Nyata (RTS)		
Tetapan Tetingkap	Tetingkap Tunggal	Hanya paparkan tetingkap utama	Pilih sumber input	Tetingkap Tunggal
	Picture–by–Picture (PBP)	Paparkan dua input video bersebelahan	Sumber Input Tetingkap 1 Sumber Input Tetingkap 2	
	Picture–in–Picture (PIP)	Paparkan tetingkap utama dan subtetingkap	Sumber Input Tetingkap 1 Sumber Input Tetingkap 2 Kedudukan Tetingkap 2 Saiz Tetingkap 2	
Tetapan	Bahasa	Pilih bahasa menu	English/Español/Русский/ Français/Italiano/Deutsch/ Polski/한국어	English
	Input Audio	Pilih sumber input audio	HDMI1/HDMI2/ DisplayPort1/DisplayPort2	/
	Kelantangan	Laraskan kelantangan monitor	0–100	50
	FreeSync	/	Hidup/Mati	Mati
	Maklumat	Paparkan maklumat monitor, seperti resolusi atau sumber input semasa.	/	/
	Pulihkan Tetapan Kilang	/	/	/

Catatan: Menu memaparkan FreeSync Premium apabila sumber input adalah DP; menu memaparkan Adaptive–Sync apabila sumber input adalah HDMI. Nama yang dipaparkan berbeza kerana kedua–dua organisasi tersebut adalah berbeza, sedangkan fungsi sebenarnya adalah sama.

Kesihatan Mata

Untuk mengelakkan keletihan mata, atau kesakitan leher, lengan, siku, dan bahu yang disebabkan oleh penggunaan komputer untuk waktu yang lama, ikuti cadangan yang disenaraikan di bawah:

- Letakkan monitor pada jarak 20–28 inci (kira–kira 50–70 cm) daripada mata anda.
- Berkedip lebih kerap untuk menghilangkan keletihan mata ketika menatap monitor.
- Beri mata anda rehat selama 20 minit selepas menggunakan monitor selama dua jam.
- Alih pandangan daripada monitor dan pandang sesuatu yang jauh sekurang–kurangnya 20 saat.
- Regangkan badan anda untuk membantu mengurangkan ketegangan pada leher, lengan, belakang, dan bahu.

Penerangan Cahaya Biru Rendah

Dalam tahun–tahun kebelakangan ini, kerosakan mata yang disebabkan oleh cahaya biru telah banyak menarik perhatian. Secara umum, panjang gelombang cahaya biru ialah 400 – 480 nm, dan panjang gelombang cahaya biru yang berbahaya adalah 415 – 455 nm. Monitor ini mempunyai fungsi untuk membantu mengurangkan pendedahan anda terhadap pancaran cahaya biru. Anda boleh mendayakan mod cahaya biru rendah melalui menu tetapan.

Langkah Berjaga-jaga

- Jangan gunakan monitor ini di persekitaran lembap atau lengas seperti bilik mandi, dapur, ruang bawah tanah, atau berhampiran kolam renang.
- Pastikan monitor diletakkan di atas permukaan yang stabil. Jika monitor terjatuh atau dilanggar jatuh, ia boleh menyebabkan kecederaan peribadi atau kerosakan pada monitor.
- Simpan dan gunakan monitor di tempat yang sejuk, kering, dan berudara. Jauhkan monitor daripada sumber radiasi dan haba.
- Jangan menutup atau menyekat lubang pelesapan haba di bahagian belakang monitor. Jangan letakkan monitor di atas katil, sofa, selimut, dll.
- Julat voltan operasi monitor ditunjukkan pada label di bahagian belakang monitor. Jika anda tidak pasti voltan bekalan kuasa anda, sila hubungi pengedar monitor atau syarikat kuasa tempatan.
- Jika anda tidak merancang untuk menggunakan monitor dalam jangka masa yang lama, cabut palam daripada s oket elektrik untuk mengelakkan kerosakan yang mungkin berlaku akibat lonjakan elektrik atau kilat.
- Jangan melebihi muatan saluran elektrik, kerana ini boleh menyebabkan kebakaran atau kejutan elektrik.
- Jangan memasukkan benda asing ke dalam monitor, kerana ini boleh menyebabkan litar pintas yang boleh menyebabkan kebakaran atau kejutan elektrik.
- Jangan cuba membongkar atau membaiki sendiri monitor. Jika monitor tidak berfungsi dengan baik, sila hubungi jabatan perkhidmatan selepas jualan kami untuk bantuan.
- Jangan menarik, memutar, atau membengkokkan kord kuasa secara berlebihan.

Penyelesaian Masalah

Masalah	Kemungkinan Sebab	Penyelesaian
Tidak dapat menghidupkan	Tiada kuasa	· Pastikan kord kuasa dipasang masuk dengan betul. · Tekan butang hidup/mati untuk menghidupkan monitor.
Imej gelap	Kecerahan/Kontras tidak dilaraskan dengan betul	· Laraskan kecerahan dan kontras.
Imej bergetar atau mempunyai riak	Gangguan	· Jauhkan monitor daripada peranti elektronik yang boleh menyebabkan gangguan elektrik.
Penunjuk berkedip, tidak ada imej pada skrin	Tiada isyarat, memasuki mod tidur	· Hidupkan komputer. · Pastikan kad grafik komputer berfungsi dengan baik. · Pastikan kabel DisplayPort dipasang masuk dengan betul.
Monitor memaparkan: Luar julat	Resolusi tidak betul	· Gunakan tetapan resolusi disyorkan yang ditentukan.

Spesifikasi

Nama:	Monitor Permainan Melengkung 34" Mi
Model	XMMNTWQ34
Nilai Voltan	100–240 V ~
Nilai Frekuensi	50/60 Hz
Nilai Arus	2 A
Nilai Kuasa	54 W (TYP) , Maks. 80 W
Saiz Skrin	34"
Saiz Imej Yang Boleh Dilihat (Pepenjuru)	86.36 cm
Pic Bintik	0.07725 (H) × 0.23175 (V)
Kecerahan	250 cd/m² (TYP)
Kontras	3000:1 (TYP)
Warna Paparan	16.7 M
Nisbah Aspek	21:9
Masa Respons	4 ms (GTG)
Resolusi Maksimum	3440 × 1440
Resolusi Disyorkan	3440 × 1440
Kadar Segar Semula	144 Hz
Ukuran Item	810.39 (L) × 242.53 (W) × 520.61 (H) mm
Berat Bersih	8 kg
Suhu Operasi	0℃ hingga 45℃
Kelembapan Operasi	20–80% RH

Leia este manual com atenção antes do uso e preserve-o para referência futura.

Conteúdo

Visão geral do produto ---------- 214

Visão geral do monitor ---------- 214

Conteúdo da embalagem ---------- 214

Instalação ---------- 215

Instalação da base ---------- 215

Instalação dos cabos ---------- 216

Instalação no suporte de parede ---------- 217

Instruções ---------- 218

Conexões ---------- 218

Descrição de botões ---------- 219

Botão ligar / desligar ---------- 219

Indicador de status ---------- 219

Descrição do Menu ---------- 220

Saúde dos olhos ---------- 222

Descrição do baixo teor de luz azul ---------- 222

Precauções ---------- 223

Solução de problemas ---------- 223

Especificações ---------- 224

Visão geral do produto

Visão geral do monitor

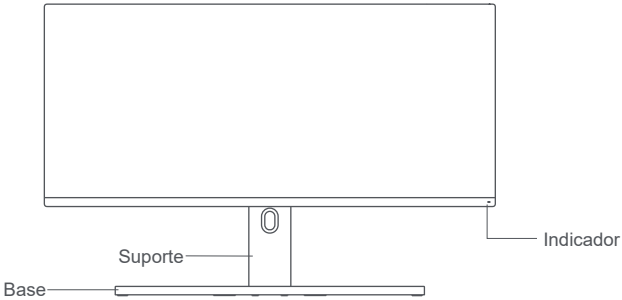

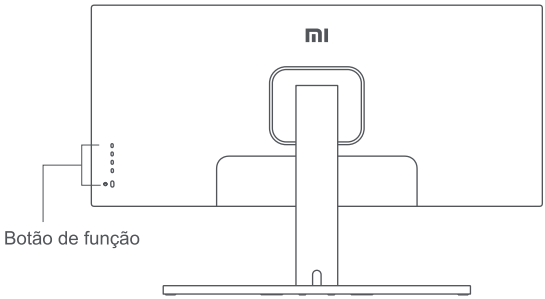

Conteúdo da embalagem

Tela × 1

Base × 1

Suporte × 1

Manual do usuário × 1

Aviso de Garantia × 1

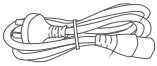

Cabo de energia × 1

Cabo DisplayPort ×1

Parafuso × 1

Pino sextavado × 4

Parafusos para o suporte de parede × 4

Instalação da base

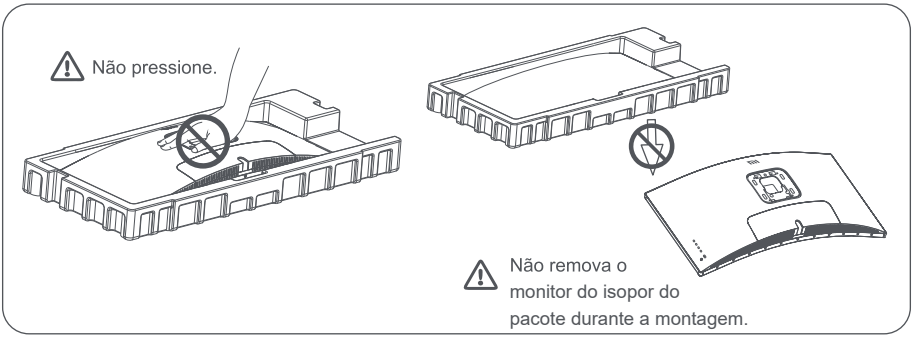

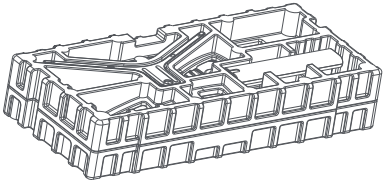

1. Abra a caixa, remova o monitor juntamente com o isopor protetor da caixa e posicione-os em uma superfície estável e plana.

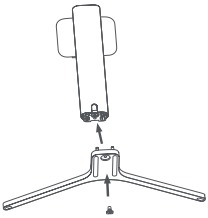

2. Prenda o suporte à base usando o parafuso incluído.

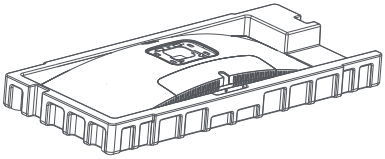

3. Remova a camada superior do isopor e o saco plástico, expondo o ponto de montagem atrás do monitor.

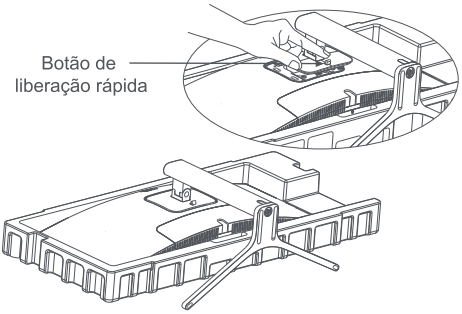

4. Prenda o suporte* pressionando-o na entrada atrás do monitor até ouvir um som de clique.
*Para remover o suporte, pressione o botão de liberação rápida.

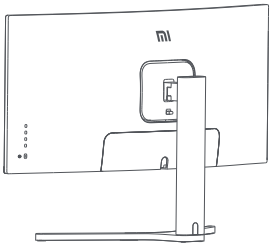

5. Use ambas as mãos para remover o monitor totalmente montado e posicione-o em uma superfície lisa e estável.

Observação: Para evitar danificar a tela, tome cuidado para não pressionar a tela LCD ao levantá-la.

Instalação dos cabos

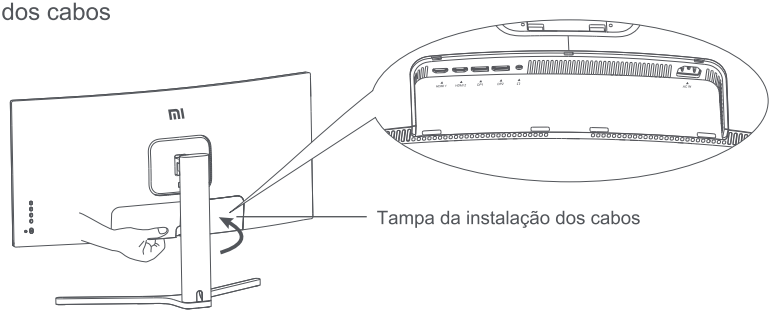

1. Remova a tampa da instalação dos cabos e a tampa do suporte.

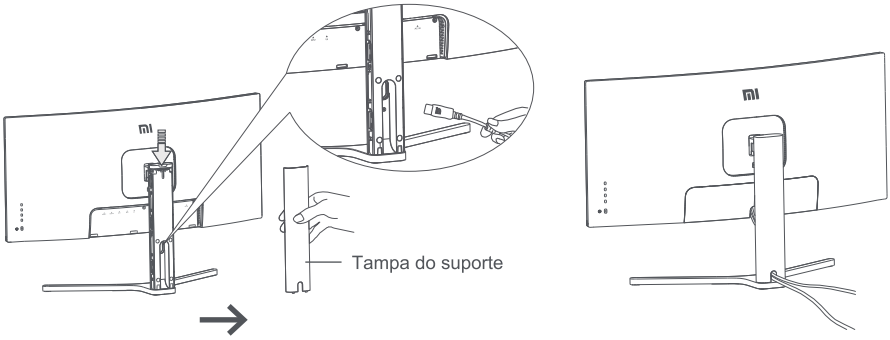

2. Passe o cabo de energia e o de sinal pela abertura no suporte e conecte-os ao monitor. Depois que todos os cabos estiverem posicionados, instale ambas as tampas.

Observação: A placa de identificação deste monitor fica perto da entrada de energia. Você pode encontrá-la removendo a tampa da instalação dos cabos.

Instalação no suporte de parede

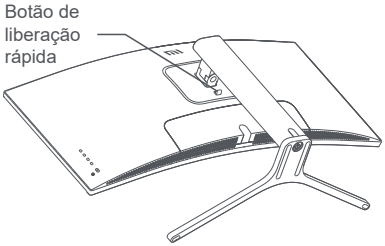

1. Pressione o botão de liberação rápida para remover o suporte do monitor.

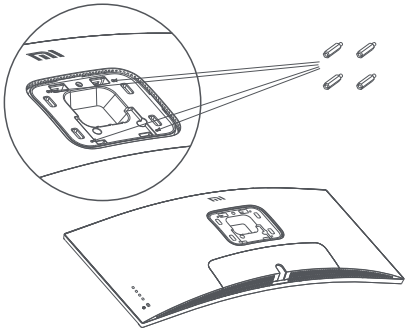

2. Prenda os 4 pinos sextavados atrás do monitor nas posições indicadas. Depois, prenda o suporte de parede (vendido separadamente) aos pinos sextavados (os furos para montagem são afastados com a distância de 100 x 100 mm).

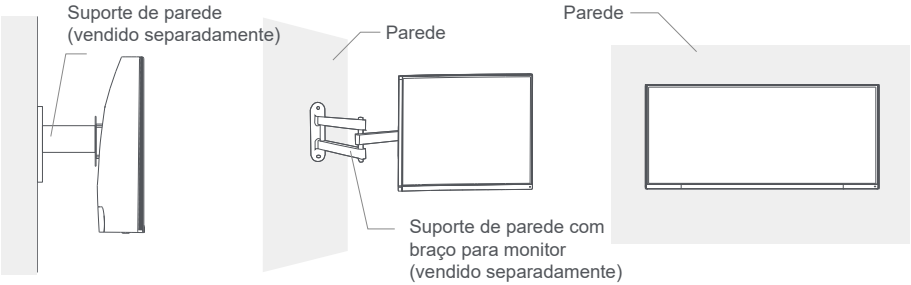

3. Consulte as instruções do suporte de parede para prender o monitor.
Observação: Não pressione a tela LCD durante o processo de montagem, para evitar danos à tela.

⚠ Observação: Para reduzir os riscos de queda, instale o suporte de parede corretamente e observe medidas de segurança do monitor para evitar ferimentos ou danos. Não coloque nada em cima nem pendure nada no suporte de parede.

Conexões

1. Conexão do cabo DisplayPort. O cabo DisplayPort é usado somente para transferir dados ou sinais pela porta DP.
   a. Assegure que o monitor e o computador estejam ambos desligados.
   b. Conecte uma ponta do cabo DisplayPort à saída DisplayPort do computador e a outra ponta à uma das entradas DisplayPort do monitor.
2. Conexão do cabo HDMI. O cabo HDMI é usado somente para transferir dados ou sinais pela porta HDMI. Ele é vendido separadamente.
   a. Assegure que o monitor e o computador estejam ambos desligados.
   b. Conecte uma ponta do cabo HDMI à saída HDMI do computador e a outra ponta à uma das entradas HDMI do monitor.
3. Conecte um fone de ouvido ou qualquer dispositivo de áudio externo compatível com 3,5 mm à saída de áudio do monitor.
4. Ligue os cabos de energia do computador e do monitor em tomadas.

Observação: Se o cabo de energia ou o DisplayPort for danificado, deverá ser substituído por um cabo de energia ou DisplayPort genuíno do fabricante ou do departamento de serviço pós-venda.

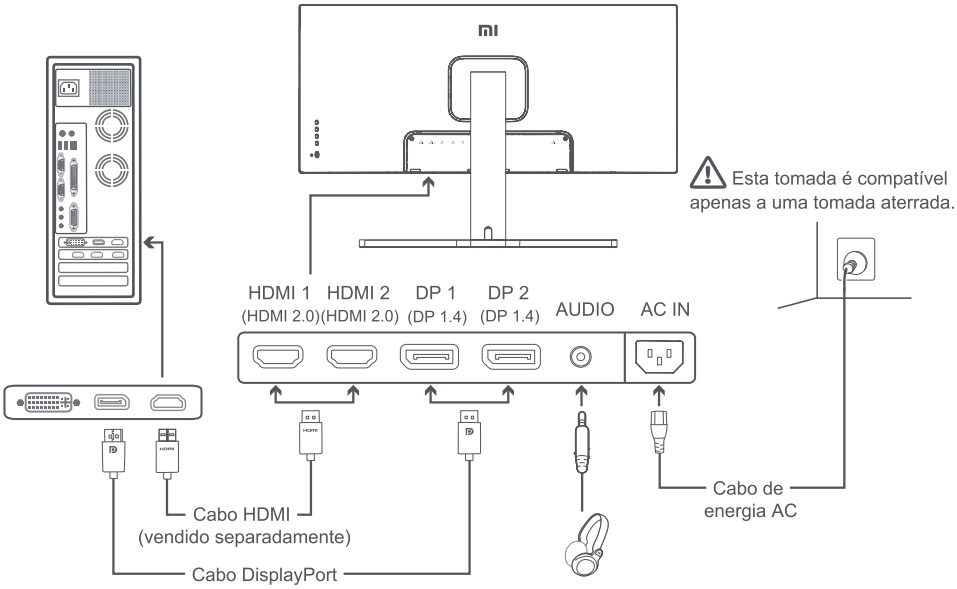

Observação: A porta de áudio serve apenas para transmitir os dados de áudio.
DisplayPort (1.4): 3440 × 1440, taxa de atualização máx. 144 Hz.
HDMI (2.0): 3440 × 1440, taxa de atualização máx. 100 Hz.

Descrição de botões

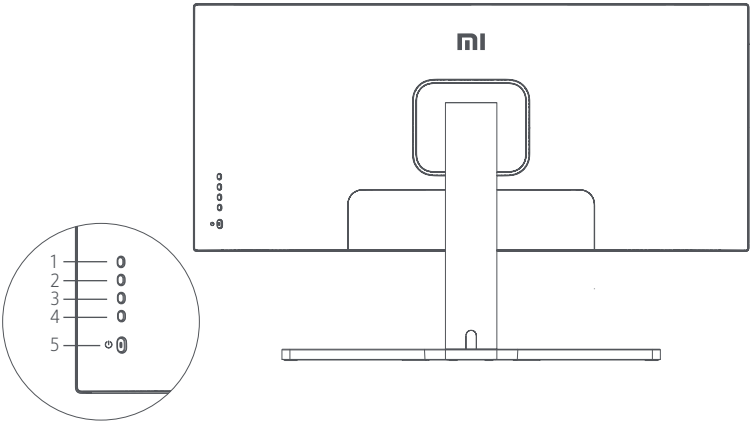

Função de botões		
1	M	Menu/Selecionar
2	▲	Cima
3	▼	Baixo
4	E	Sair/Voltar
5	⏻	Ligar / Desligar

Botão ligar / desligar

Pressione	Ligar/desligar

Indicador de status

●	Iluminação reduzida	Desligar
○	Acesa	Ligar
◌	Piscando	No modo de repouso

Descrição do Menu

Mi Monitor			Modo padrão ativado
Brilho/Contraste	Brilho		
Imagem	Brilho dinâmico		
Configurações da qualidade da imagem	Nível do preto		
Modo inteligente	Contraste		
Configurações da janela	DCR		
Configurações			

Menu principal	Submenu	Descrição	Intervalo de ajuste	Padrão
Brilho/ Contraste	Brilho	Ajuste o brilho do monitor	0-100	70
	Brilho dinâmico	Ajuste o brilho dinâmico do monitor	Ligar / Desligar	Desligar
	Nível do preto	Ajuste o nível do preto do monitor	0-100	50
	Contraste	Ajuste o contraste do monitor	0-100	75
	DCR	Ajuste a taxa de contraste dinâmico (DCR) do monitor	Ligar / Desligar	Desligar
Imagem	Temperatura da cor	Ajuste a temperatura da cor do monitor	Padrão/Quente/Frio/ Personalizado	Padrão
	Matiz	Ajuste o matiz do monitor	0-100	50
	Saturação	Ajuste a saturação do monitor	0-100	50
	Gamma	Ajuste o gamma do monitor	1.8/2.0/2.2/2.4/2.6	2.2
	Proporção da tela	Ajuste a proporção da tela do monitor	Tela inteira/16:9/1:1/Auto	Tela inteira
Configurações de PQ	Nitidez	Ajuste a nitidez do monitor	0-100	50
	Tempo de resposta	Ajuste o tempo de resposta do monitor	Alto/Médio/Baixo/Desligado	Desligar
	Redução de ruído	Ajuste a redução de ruído do monitor	Alto/Médio/Baixo/Desligado	Desligar
	Tempo de resposta ao movimento	Reduz a distorção por movimento em taxas de atualização altas	Ligar / Desligar	Desligar

Menu principal	Submenu	Descrição	Intervalo de ajuste	Padrão
Modo inteligente	Modo padrão	Colocar no modo padrão	Somente um modo pode ser selecionado por vez	Modo padrão
	Modo eco	Colocar no modo eco		
	Modo jogo	Colocar no modo jogo		
	Modo filme	Colocar no modo filme		
	Modo de baixo teor de luz azul	Colocar no modo de baixo teor de luz azul		
	RTS	Configurado no modo de jogo de estratégia em tempo real (Real-Time Strategy Game,RTS).		
Configurações da janela	Janela única	Exibir apenas a janela principal	Selecionar uma fonte de entrada	Janela única
	Imagem ao lado de imagem (PBP)	Exibir duas entradas de vídeo lado a lado	Fonte de entrada da janela 1 Fonte de entrada da janela 2	
	Imagem sobre imagem (PIP)	Exibir a janela principal e uma janela menor	Fonte de entrada da janela 1 Fonte de entrada da janela 2 Posição da janela 2 Tamanho da janela 2	
Configurações	Idioma	Selecionar o idioma do menu	English/Español/Русский/ Français/Italiano/Deutsch/ Polski/한국어	English
	Entrada de áudio	Selecionar uma fonte de entrada de áudio	HDMI1/HDMI2/ DisplayPort1/DisplayPort2	/
	Volume	Ajustar o volume do monitor	0-100	50
	FreeSync	/	Ligar / Desligar	Desligar
	Informação	Exibir as informações do monitor, como resolução atual ou fonte de entrada.	/	/
	Restaurar as configurações de fábrica	/	/	/

Observação: O menu exibe FreeSync Premium quando a fonte de entrada é DP. O menu exibe Adaptive-Sync quando a fonte de entrada é HDMI. O nome exibido é diferente porque as duas organizações correspondentes são diferentes, enquanto as funções são as mesmas.

Saúde dos olhos

Para evitar fadiga dos olhos ou dores no pescoço, braços, cotovelos e ombros causadas pelo uso do computador por um longo período, siga as sugestões listadas abaixo:

- Mantenha o monitor a uma distância de 50 a 70 cm (20 a 28 polegadas, aproximadamente) dos seus olhos.
- Pisque com frequência para aliviar a fatiga dos olhos ao encarar o monitor.
- Dê aos seus olhos uma pausa de 20 minutos depois de usar o monitor por duas horas.
- Tire os olhos do monitor e olhe para algo a uma distância maior por, pelo menos, 20 segundos.
- Alongue o corpo para aliviar a tensão no pescoço, braços, costas e ombros.

Descrição do baixo teor de luz azul

Nos últimos anos, os danos causados pela luz azul à vista vêm atraindo cada vez mais a atenção. De modo geral, o comprimento da onda da luz azul é de 400 a 480 nm, e o da luz azul prejudicial é de 415 a 455 nm. Este monitor tem uma função que ajuda a reduzir sua exposição à emissão de luz azul. Você pode ativar o modo de baixo teor de luz azul no menu de configurações.

Precauções

- Não use este monitor em ambientes úmidos ou com vapor, como banheiros, cozinhas, porões ou perto de piscinas.
- Assegure que o monitor seja posicionado em uma superfície estável. Se o monitor cair ou for derrubado, isso pode causar ferimentos pessoais ou danos ao monitor.
- Armazene e use o monitor em um lugar freio, seco e ventilado. Mantenha o monitor distante de fontes de radiação e calor.
- Não cubra nem bloqueie os ventiladores de dispersão de calor atrás do monitor. Não posicione o monitor em uma cama, sofá, cobertor, etc.
- O intervalo de voltagem operacional do monitor está indicado em uma etiqueta atrás do monitor. Se você não tem certeza sobre a voltagem da sua fonte de energia, entre em contato com o distribuidor do monitor ou empresa de energia local.
- Se você não planeja usar o monitor por um período de tempo prolongado, retire-o da tomada elétrica para evitar danos possíveis em decorrência de picos de energia ou raios.
- Não sobrecarregue tomadas elétricas. Isso pode causar incêndios ou choques elétricos.
- Não insira objetos estranhos no monitor. Isso pode causar um curto-circuito que pode causar um incêndio ou choque elétrico.
- Não tente desmontar ou consertar o monitor. Se o monitor não estiver funcionando corretamente, entre em contato com nosso departamento de pós-venda para obter assistência.
- Não puxe, torça nem dobre o cabo de energia excessivamente.

Solução de problemas

Problema	Possíveis causas	Soluções
Ele não está ligando	Sem energia	· Certifique-se de que cabo de energia está conectado corretamente. · Pressione o botão liga/desliga ligar o monitor.
A imagem está escura	Brilho/contraste não ajustados corretamente	· Ajuste o brilho e o contraste.
A imagem está tremendo ou deformada	Interferência	· Mantenha o monitor afastado de dispositivos elétricos que possam causar interferências elétricas.
O indicador está piscando sem imagem na tela	Sem sinal, entrando no modo de repouso	· Ligue o monitor. · Verifique se a placa de vídeo do computador está funcionando corretamente · Verifique se o cabo DisplayPort está conectado corretamente.
O monitor informa: Fora de alcance	Resolução incorreta	· Use as configurações de resolução recomendadas.

Especificações

Nome	Monitor Gamer Curvo 34" Mi
Modelo	XMMNTWQ34
Tensão nominal	100-240 V ~
Frequência nominal	50/60 Hz
Corrente nominal	2 A
Potência nominal	54 W (TYP) , 80 W máx.
Tamanho da tela	34"
Tamanho da imagem exibida (diagonal)	86,36 cm
Dot Pitch	0.07725 (H) × 0.23175 (V)
Brilho	250 cd/m² (TYP)
Contraste	3000:1 (TYP)
Exibir cores	16.7 M
Proporção da tela	21:9
Tempo de resposta	4 ms (GTG)
Resolução máxima	3440 × 1440
Resolução recomendada	3440 × 1440
Taxa de atualização	144 Hz
Dimensões do item	810.39 (C) × 242.53 (L) × 520.61 (A) mm
Peso líquido	8 kg
Temperatura de operação	0℃~45℃
Umidade de operação	20-80% RH

Xiaomi Communications Co., Ltd.
Address: #019, 9th Floor, Building 6, 33 Xi'erqi Middle Road, Haidian District, Beijing, China, 100085
For further information please go to www mi com

Xiaomi Communications Co., Ltd.
Dirección: #019, 9th Floor, Building 6, 33 Xi'erqi Middle Road, Haidian District, Beijing, China, 100085
Para obtener más información, visite www.mi.com

Xiaomi Communications Co., Ltd.
Адрес: #019, 9th Floor, Building 6, 33 Xi'erqi Middle Road, Haidian District, Пекин, Китай, 100085
Чтобы получить дополнительную информацию, посетите сайт www.mi.com

Xiaomi Communications Co., Ltd.
Adresse : #019, 9th Floor, Building 6, 33 Xi'erqi Middle Road, Haidian District, Beijing, Chine, 100085
Pour plus d'informations, rendez-vous sur www.mi.com

Xiaomi Communications Co., Ltd.
Indirizzo: #019, 9th Floor, Building 6, 33 Xi'erqi Middle Road, Haidian District, Pechino, Cina, 100085
Per ulteriori informazioni, visitare il sito www.mi.com

Xiaomi Communications Co., Ltd.
Adresse: #019, 9th Floor, Building 6, 33 Xi'erqi Middle Road, Haidian District, Beijing, China, 100085
Weitere Informationen finden Sie auf www.mi.com

Xiaomi Communications Co., Ltd.
Adres: #019, 9th Floor, Building 6, 33 Xi'erqi Middle Road, Haidian District, Pekin, Chiny, 100085
Więcej informacji: www.mi.com

Xiaomi Communications Co., Ltd.
주소: #019, 9th Floor, Building 6, 33 Xi'erqi Middle Road, Haidian District, Beijing, China, 100085
제품 관련 정보는 www.mi.com/kr/를 방문해 주시기 바랍니다.

Xiaomi Communications Co., Ltd.
Адреса: #019, 9th Floor, Building 6, 33 Xi'erqi Middle Road, Haidian District, Пекін, Китай, 100085
Щоб дізнатися більше, відвідайте сайт www.mi.com

Xiaomi Communications Co., Ltd.
Adres: #019, 9th Floor, Building 6, 33 Xi'erqi Middle Road, Haidian District, Pekin, Çin, 100085
Daha fazla bilgi için lütfen www.mi.com'u ziyaret edin

Xiaomi Communications Co., Ltd.
Adres: #019, 9th Floor, Building 6, 33 Xi'erqi Middle Road, Haidian District, Beijing, China, 100085
Ga voor meer informatie naar www.mi.com

Xiaomi Communications Co., Ltd.
Διεύθυνση: #019, 9th Floor, Building 6, 33 Xi'erqi Middle Road, Haidian District, Πεκίνο, Κίνα, 100085
Για περισσότερες πληροφορίες, επισκεφθείτε τη διεύθυνση www.mi.com

Xiaomi Communications Co., Ltd.
Adresa: #019, 9th Floor, Building 6, 33 Xi'erqi Middle Road, Haidian District, Beijing, China, 100085
Další informace naleznete na webových stránkách www.mi.com

Xiaomi Communications Co., Ltd.
Alamat: #019, 9th Floor, Building 6, 33 Xi'erqi Middle Road, Haidian District, Beijing, Tiongkok, 100085
Untuk informasi selengkapnya, kunjungi www.mi.com

Xiaomi Communications Co., Ltd.
Địa chỉ: #019, 9th Floor, Building 6, 33 Xi'erqi Middle Road, Haidian District, Bắc Kinh, Trung Quốc, 100085
Để biết thêm thông tin, vui lòng truy cập www.mi.com

Xiaomi Communications Co., Ltd.
ที่อยู่: #019, 9th Floor, Building 6, 33 Xi'erqi Middle Road, Haidian District Beijing ประเทศจีน, 100085
สำหรับข้อมูลเพิ่มเติม โปรดดูที่ www.mi.com

Xiaomi Communications Co., Ltd.
Alamat: #019, 9th Floor, Building 6, 33 Xi'erqi Middle Road, Haidian District, Beijing, China, 100085
Untuk maklumat lebih lanjut, sila layari www.mi.com

Xiaomi Communications Co., Ltd.
Endereço: #019, 9th Floor, Building 6, 33 Xi'erqi Middle Road, Haidian District, Beijing, China, 100085
Para obter mais informações, acesse www.mi.com.

装订后效果：

美工资料		物料号码	108.007.13861	物料名称	说明书	版 本	V01
Inno&cn 联合创新		工厂型号	34F3R	客户品牌	MI	比 例	1:1
说 明	放附件袋	客户型号	XMMNTWQ34 34140	规 格	140*197mm	设 计	韩晓宇
材质要求	封页157克，内页105克金东太空梭无光铜，pantone cool gray 11C 胶装，页码统一朝外。			日 期	2021.05.17	核 准	